SM-C101

# Εγχειρίδιο χρήσης

www.samsung.com

# Πληροφορίες σχετικά με το παρόν εγχειρίδιο

Η συσκευή αυτή παρέχει κινητή επικοινωνία και ψυχαγωγία υψηλής ποιότητας με χρήση των υψηλών προτύπων και της τεχνολογικής εξειδίκευσης της Samsung. Το παρόν εγχειρίδιο χρήστη έχει σχεδιαστεί ειδικά για λεπτομερή περιγραφή των λειτουργιών και χαρακτηριστικών της συσκευής.

- Παρακαλείστε να διαβάσετε προσεκτικά αυτό το εγχειρίδιο πριν χρησιμοποιήσετε τη συσκευή σας για να διασφαλίσετε ασφαλή και σωστή χρήση.
- Οι περιγραφές βασίζονται στις προεπιλεγμένες ρυθμίσεις της συσκευής.
- Οι εικόνες και τα στιγμιότυπα οθόνης μπορεί να έχουν διαφορετική εμφάνιση από το πραγματικό προϊόν.
- Το περιεχόμενο ενδέχεται να διαφέρει από το τελικό προϊόν, ή από λογισμικό που παρέχουν οι πάροχοι ή οργανισμοί υπηρεσιών, και υπόκειται σε αλλαγές χωρίς προηγούμενη ειδοποίηση. Για την τελευταία έκδοση του εγχειριδίου, ανατρέξτε στον ιστότοπο της Samsung, *www.samsung.com*.
- Περιεχόμενο (περιεχόμενο υψηλής ποιότητας) που απαιτεί υψηλή χρήση CPU και RAM επηρεάζει τη συνολική απόδοση της συσκευής αυτής. Εφαρμογές που σχετίζονται με το περιεχόμενο ενδέχεται να μην λειτουργούν σωστά ανάλογα με τις προδιαγραφές της συσκευής και το περιβάλλον στο οποίο χρησιμοποιείται.
- Οι διαθέσιμες λειτουργίες και οι πρόσθετες υπηρεσίες μπορεί να διαφέρουν ανάλογα με τη συσκευή, το λογισμικό ή τον πάροχο υπηρεσιών.
- Οι εφαρμογές και οι λειτουργίες τους μπορεί να ποικίλλουν ανάλογα με τη χώρα, την περιφέρεια ή τις προδιαγραφές υλικού. Η Samsung δεν φέρει καμία ευθύνη για προβλήματα απόδοσης που προκαλούνται από εφαρμογές οποιουδήποτε παρόχου διαφορετικού της Samsung.
- Η Samsung δεν αναλαμβάνει ευθύνη για προβλήματα απόδοσης ή ασυμβατότητες που προκαλούνται από επεξεργασία των ρυθμίσεων του μητρώου ή τροποποίηση του λογισμικού του λειτουργικού συστήματος. Προσπάθεια προσαρμογής του λειτουργικού συστήματος ενδέχεται να προκαλέσει εσφαλμένη λειτουργία της συσκευής ή των εφαρμογών σας.
- Λογισμικό, ηχητικές πηγές, ταπετσαρίες, εικόνες και άλλα πολυμέσα που παρέχονται με τη συσκευή αυτή καλύπτονται με άδεια περιορισμένης χρήσης. Η εξαγωγή και χρήση αυτών των υλικών για εμπορικούς ή άλλους σκοπούς συνιστά παράβαση της νομοθεσίας περί πνευματικής ιδιοκτησίας. Οι χρήστες είναι αποκλειστικά υπεύθυνοι για την παράνομη χρήση πολυμέσων.
- Ενδέχεται να προκύψουν πρόσθετες χρεώσεις για υπηρεσίες δεδομένων, όπως ανταλλαγή μηνυμάτων, λήψη και αποστολή, αυτόματο συγχρονισμό ή χρήση υπηρεσιών θέσης. Για αποφυγή πρόσθετων χρεώσεων, επιλέξτε ένα κατάλληλο πρόγραμμα τιμολόγησης δεδομένων. Για λεπτομέρειες, επικοινωνήστε με τον πάροχο των υπηρεσιών σας.

- Οι προεπιλεγμένες εφαρμογές που συνοδεύουν τη συσκευή υπόκεινται σε ενημερώσεις και ενδέχεται να μην υποστηρίζονται πλέον χωρίς προηγούμενη ειδοποίηση. Εάν έχετε ερωτήσεις σχετικά με μια εφαρμογή που παρέχεται με τη συσκευή, επικοινωνήστε με κέντρο επισκευών της Samsung. Για εφαρμογές που εγκαθίστανται από το χρήστη, επικοινωνήστε με τους παρόχους υπηρεσιών.
- Η τροποποίηση του λειτουργικού συστήματος της συσκευής ή η εγκατάσταση λογισμικών από ανεπίσημες πηγές ενδέχεται να οδηγήσουν σε δυσλειτουργίες της συσκευής και καταστροφή ή απώλεια δεδομένων. Οι ενέργειες αυτές αποτελούν παραβίαση της συμφωνίας αδειοδότησης με τη Samsung και ακυρώνουν την εγγύησή σας.

# Εικονίδια οδηγιών

**Προειδοποίηση**: καταστάσεις που θα μπορούσαν να προκαλέσουν τραυματισμό σε εσάς ή άλλους

**Προσοχή**: καταστάσεις που θα μπορούσαν να προκαλέσουν ζημιά στη συσκευή σας ή άλλον εξοπλισμό

**Σημείωση**: σημειώσεις, συμβουλές χρήσης ή πρόσθετες πληροφορίες

# Πνευματικά δικαιώματα

Πνευματικά δικαιώματα © 2013 Samsung Electronics

Ο παρών οδηγός προστατεύεται σύμφωνα με τη διεθνή νομοθεσία περί πνευματικών δικαιωμάτων.

Κανένα τμήμα του παρόντος οδηγού δεν επιτρέπεται να αναπαραχθεί, να διανεμηθεί, να μεταφραστεί ή να μεταδοθεί σε οποιαδήποτε μορφή ή με οποιοδήποτε μέσο, συμπεριλαμβανομένης της φωτοτύπησης, εγγραφής ή αποθήκευσης σε οποιοδήποτε σύστημα αποθήκευσης και ανάκτησης πληροφοριών, χωρίς την προηγούμενη έγγραφη άδεια της Samsung Electronics.

# Εμπορικά σήματα

- Το SAMSUNG και το λογότυπο SAMSUNG είναι κατατεθέντα εμπορικά σήματα της Samsung Electronics.
- Το λογότυπο Android, Google™, Google Maps™, Google Mail™, YouTube™, Google Play™ Store και Google Talk™ αποτελούν εμπορικά σήματα της Google, Inc.
- Το Bluetooth® αποτελεί εμπορικό σήμα κατατεθέν της Bluetooth SIG, Inc. παγκοσμίως.
- Τα Wi-Fi®, Wi-Fi Protected Setup™, Wi-Fi Direct™, Wi-Fi CERTIFIED™ και το λογότυπο Wi-Fi αποτελούν εμπορικά σήματα κατατεθέντα της Wi-Fi Alliance.
- Όλα τα άλλα εμπορικά σήματα και πνευματικά δικαιώματα ανήκουν στους αντίστοιχους ιδιοκτήτες τους.

# Περιεχόμενα

## Πρώτα βήματα


8 Διάταξη συσκευής

9 Πλήκτρα

10 Περιεχόμενα συσκευασίας

11 Τοποθέτηση κάρτας SIM ή USIM και μπαταρίας

16 Φόρτιση της μπαταρίας

18 Τοποθέτηση κάρτας μνήμης

20 Προσάρτηση ιμάντα χειρός

21 Ενεργοποίηση και απενεργοποίηση της συσκευής

21 Κράτημα της συσκευής

22 Κλείδωμα και ξεκλείδωμα της συσκευής

22 Ρύθμιση της έντασης ήχου

22 Μετάβαση στην αθόρυβη λειτουργία


## Βασικές λειτουργίες


23 Ενδεικτικά εικονίδια

24 Χρήση της οθόνης αφής

27 Κινήσεις ελέγχου

31 Ειδοποιήσεις

31 Πλαίσιο γρήγορης ρύθμισης

32 Αρχική οθόνη

34 Κλειδωμένη οθόνη

35 Χρήση εφαρμογών

36 Οθόνη εφαρμογών

37 Βοήθεια

37 Εισαγωγή κειμένου

39 Σύνδεση σε δίκτυο Wi-Fi

40 Δημιουργία λογαριασμών

41 Μεταφορά αρχείων

42 Ασφάλιση της συσκευής

44 Αναβάθμιση της συσκευής


## Επικοινωνία


45 Τηλέφωνο

51 Επαφές

54 Μηνύματα

56 Email

58 Google Mail

59 Talk

60 Google+

60 Messenger

61 ChatON


## Ιστός & δίκτυο


62 Internet

63 Chrome

64 Bluetooth

65 Screen Mirroring

66 Samsung Link

67 Group Play

68 NFC
69 S Beam
69 WatchON

## Κάμερα: Βασικές λειτουργίες

71 Κάμερα
73 Λήψη φωτογραφιών
73 Λήψη βίντεο
74 Προβολή φωτογραφιών και βίντεο
74 Χρήση του δακτυλίου ζουμ
75 Λήψη φωτογραφιών ή βίντεο με φωνητικές εντολές
76 Λήψη φωτογραφιών ή βίντεο με εφέ φίλτρου
76 Γρήγορη αλλαγή επιλογών λήψης
77 Μείωση του κουνήματος της κάμερας
77 Χρήση της λειτουργίας ανίχνευσης προσώπων
78 Συμβουλές για τη λήψη καθαρότερων φωτογραφιών

## Κάμερα: λειτουργίες λήψης

82 Αυτό-ματο
83 Ειδικός
85 Smart
96 Η λειτ. μου

## Κάμερα: Επιλογές και ρυθμίσεις λήψης

97 Προσαρμογή επιλογών λήψης
97 EV (φωτεινότητα)
98 ISO (ευαισθησία)
99 WB (προέλευση φωτός)
101 Μέτρηση
101 Λειτουργία οδήγησης
102 Φλας
102 Λειτ. εστίασης
103 Περιοχή εστίασης
103 Εντ.προσ.
104 Μέγ.φωτογρ.
104 Ποιότητα
104 Αυτόματη αντίθεση
104 Ρύθμιση εικόνας
105 Χρονομετρητής
105 OIS (anti-shake)
106 Επιλογές εγγραφής βίντεο
106 Επιλογές κοινής χρήσης
106 Ρυθμίσεις κάμερας

## Πολυμέσα

108 Συλλογή
111 Paper Artist
112 Βίντεο
113 Επεξ. βίντεο
114 Story Album
116 Μουσική
118 YouTube
119 Flipboard
120 Πρόταση εικόνων

## Καταστήματα εφαρμογών & πολυμέσων

121 Play Store
122 Samsung Hub

122 Samsung Apps
123 Play Movies
123 Μουσική Play

## Βοηθητικά προγράμματα

124 S Memo
127 S Planner
129 Dropbox
130 Cloud
131 Ρολόι
133 Αριθμ/χανή
133 Εφαρμογή μετάφρασης
134 Εγγραφή Φωνής
135 S Voice
136 Google
137 Φωνητική αναζήτηση
137 Τα Αρχεία Μου
138 Λήψεις
138 TripAdvisor

## Ταξίδια & τοπικές ρυθμίσεις

139 Χάρτες
140 Τοπικό
141 Πλοήγηση

## Ρυθμίσεις

142 Σχετικά με τις ρυθμίσεις
142 Συνδέσεις
146 Η συσκευή μου
158 Λογαριασμοί
159 Περισσότ.
162 Ρυθμίσεις Google

## Αντιμετώπιση προβλημάτων

## Καθαρισμός της συσκευής

# Πρώτα βήματα

## Διάταξη συσκευής

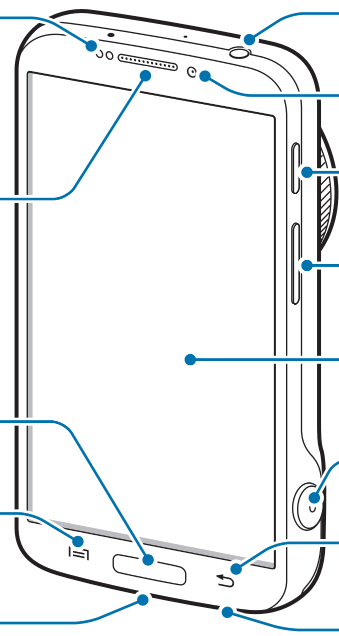


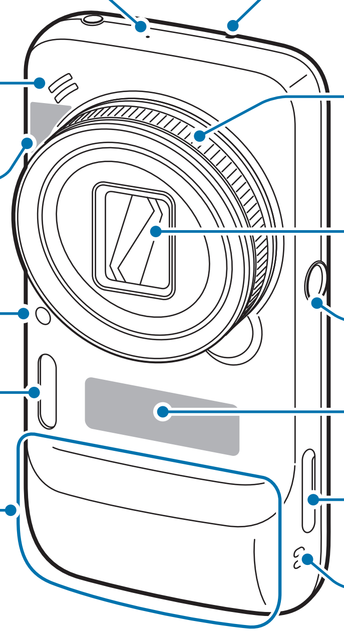

Το μικρόφωνο στο πάνω μέρος της συσκευής είναι ενεργό μόνο όταν εγγράφετε φωνητικές σημειώσεις ή τραβάτε βίντεο.

Μη χρησιμοποιείτε τη συσκευή αν είναι ραγισμένη ή σπασμένη. Το σπασμένο γυαλί ή το ακρυλικό μπορεί να σας τραυματίσει στα χέρια ή στο πρόσωπο. Παραδώστε τη συσκευή σε ένα εξουσιοδοτημένο επισκευαστικό κέντρο της Samsung για επισκευή.

- Μην καλύπτετε την περιοχή της κεραίας με τα χέρια σας ή άλλα αντικείμενα, εκτός από τη στιγμή που τραβάτε φωτογραφίες ή βίντεο. Μπορεί να προκληθούν προβλήματα συνδεσιμότητας ή να εξαντληθεί η μπαταρία.
- Μην χρησιμοποιείτε προστατευτικό οθόνης. Προκαλεί δυσλειτουργίες του αισθητήρα.
- Μην αφήνετε νερό να έρχεται σε επαφή με την οθόνη αφής. Η οθόνη αφής ενδέχεται να δυσλειτουργεί σε συνθήκες υγρασίας ή όταν εκτεθεί σε νερό.

# Πλήκτρα

| Πλήκτρο | Λειτουργία |
|---|---|
| Λειτουργίας | • Παρατεταμένο πάτημα για ενεργοποίηση ή απενεργοποίηση της συσκευής.<br>• Παρατεταμένο πάτημα για περισσότερο από 7 δευτερόλεπτα για επαναφορά της συσκευής αν παρουσιάζει μη αναστρέψιμα σφάλματα ή κολλήματα ή παγώσει.<br>• Πάτημα για κλείδωμα ή ξεκλείδωμα της συσκευής. Η συσκευή περνά σε κατάσταση κλειδώματος όταν απενεργοποιείται η οθόνη αφής. |
| Μενού | • Πάτημα για άνοιγμα λίστας επιλογών που είναι διαθέσιμες για την τρέχουσα οθόνη.<br>• Παρατεταμένο πάτημα στην Αρχική οθόνη για εκκίνηση της αναζήτησης Google. |
| Αρχική σελίδα | • Πάτημα για επιστροφή στην Αρχική οθόνη.<br>• Παρατεταμένο πάτημα για άνοιγμα της λίστας πρόσφατων εφαρμογών. |
| Πίσω | • Πάτημα για επιστροφή στην προηγούμενη οθόνη. |

| Πλήκτρο | Λειτουργία |
|---|---|
| Ένταση | • Πάτημα για ρύθμιση της έντασης ήχου της συσκευής. |
| Κλείστρου | • Παρατεταμένο πάτημα για ενεργοποίηση της κάμερας.<br>• Στην εφαρμογή Κάμερα, πατήστε το μέχρι τη μέση για να εστιάσετε στο θέμα. Όταν το θέμα βρίσκεται εντός εστίασης, το πλαίσιο εστίασης γίνεται πράσινο. Πατήστε το για να τραβήξετε τη φωτογραφία. |

# Περιεχόμενα συσκευασίας

Ελέγξτε τη συσκευασία προϊόντος για τα εξής στοιχεία:

- Συσκευή
- Μπαταρία
- Οδηγός γρήγορης εκκίνησης

- Τα στοιχεία που συνοδεύουν τη συσκευή και τυχόν διαθέσιμα αξεσουάρ ενδέχεται να διαφέρουν ανάλογα με τη γεωγραφική περιοχή ή τον πάροχο υπηρεσιών.
- Τα παρεχόμενα στοιχεία έχουν σχεδιαστεί μόνο για την παρούσα συσκευή και ενδέχεται να μην είναι συμβατά με άλλες συσκευές.
- Η εμφάνιση και οι προδιαγραφές υπόκεινται σε αλλαγές χωρίς προηγούμενη ειδοποίηση.
- Μπορείτε να αγοράσετε πρόσθετα αξεσουάρ από τον τοπικό έμπορο της Samsung. Πριν την αγορά, βεβαιωθείτε ότι είναι συμβατά με τη συσκευή.
- Άλλα αξεσουάρ ενδέχεται να μην είναι συμβατά με τη συσκευή σας.
- Χρησιμοποιείτε αποκλειστικά εξαρτήματα εγκεκριμένα από τη Samsung. Δυσλειτουργίες που προκαλούνται από τη χρήση μη εγκεκριμένων εξαρτημάτων δεν καλύπτονται από την υπηρεσία εγγύησης.
- Η διαθεσιμότητα όλων των εξαρτημάτων υπόκειται σε αλλαγή που εξαρτάται αποκλειστικά από τις κατασκευάστριες εταιρείες. Για περισσότερες πληροφορίες σχετικά με τα διαθέσιμα εξαρτήματα, ανατρέξτε στον ιστότοπο της Samsung.

# Τοποθέτηση κάρτας SIM ή USIM και μπαταρίας

Εισάγετε την κάρτα SIM ή USIM που παρέχει ο πάροχος υπηρεσιών κινητής τηλεφωνίας καθώς και τη συμπεριλαμβανόμενη μπαταρία.

Με τη συσκευή λειτουργούν μόνο κάρτες μικροSIM.

1 Αφαιρέστε το κάλυμμα της μπαταρίας.

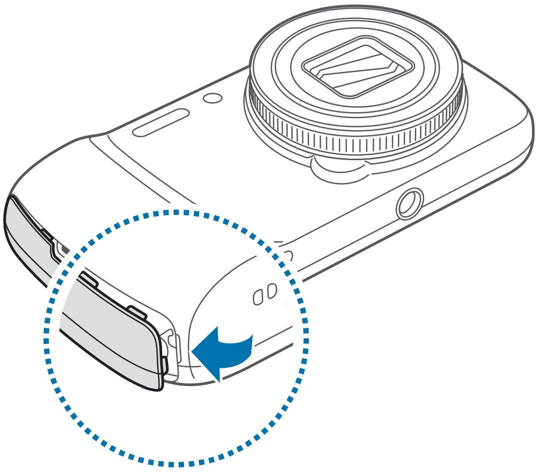

Προσέξτε να μην προκαλέσετε ζημιά στα νύχια σας κατά την αφαίρεση του καλύμματος της μπαταρίας.

Μην λυγίζετε και μην συστρέφετε υπερβολικά το κάλυμμα της μπαταρίας. Κάτι τέτοιο ενδέχεται να προκαλέσει ζημιά στο κάλυμμα.

2 Εισάγετε την κάρτα SIM ή USIM με τις χρυσαφί επαφές προς τα πάνω.

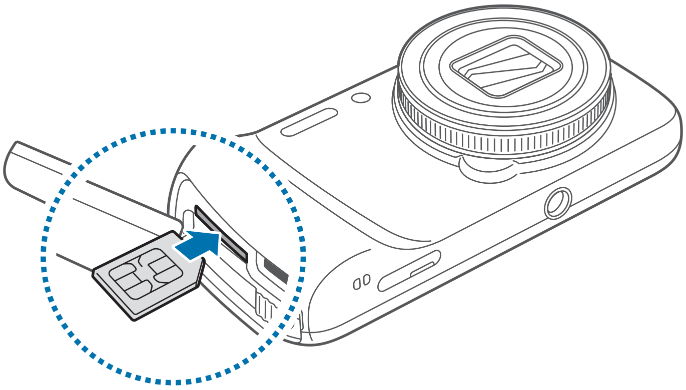

Η λανθασμένη τοποθέτηση της κάρτας SIM ή USIM ενδέχεται να προκαλέσει σοβαρή ζημιά στη συσκευή. Οποιαδήποτε ζημιά προκαλείται από κακή χρήση δεν καλύπτεται από την εγγύηση.

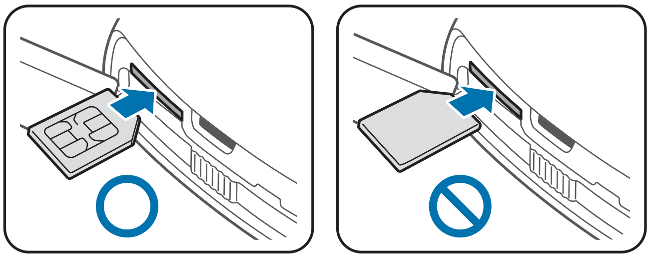

3 Σπρώξτε την κάρτα SIM ή USIM μέσα στην υποδοχή μέχρι να ασφαλιστεί στη θέση της.

- Μην εισάγετε μια κάρτα μνήμης στην υποδοχή κάρτας SIM. Αν τυχόν συμβεί να μπλοκάρει κάρτα μνήμης στην υποδοχή της κάρτας SIM, παραδώστε τη συσκευή σε κέντρο επισκευών της Samsung για να αφαιρεθεί η κάρτα μνήμης.
- Δώστε προσοχή ώστε να μην χάσετε και να μην αφήσετε άλλα άτομα να χρησιμοποιούν την κάρτα SIM ή USIM. Η Samsung δεν ευθύνεται για τυχόν ζημίες ή προβλήματα που προκαλούνται από κάρτες που χάθηκαν ή κλάπηκαν.

4 Σύρετε την ασφάλεια της μπαταρίας προς τα δεξιά για να την ξεκλειδώσετε.

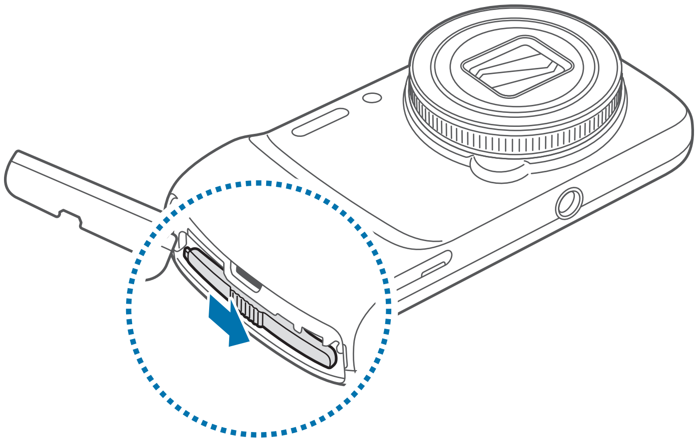

5 Εισάγετε την μπαταρία.

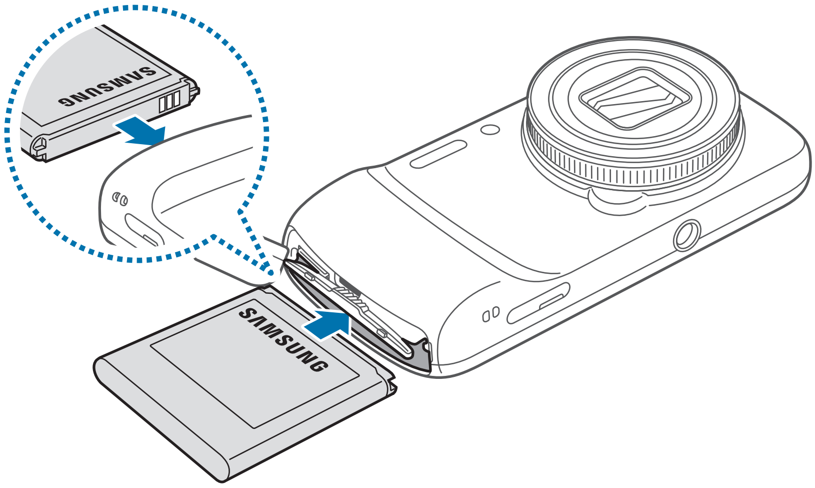


Βεβαιωθείτε ότι έχετε ευθυγραμμίσει σωστά τις χρυσαφί επαφές τις μπαταρίας κατά την εισαγωγή της.

6 Σύρετε την ασφάλεια της μπαταρίας προς τα αριστερά για να την κλειδώσετε.

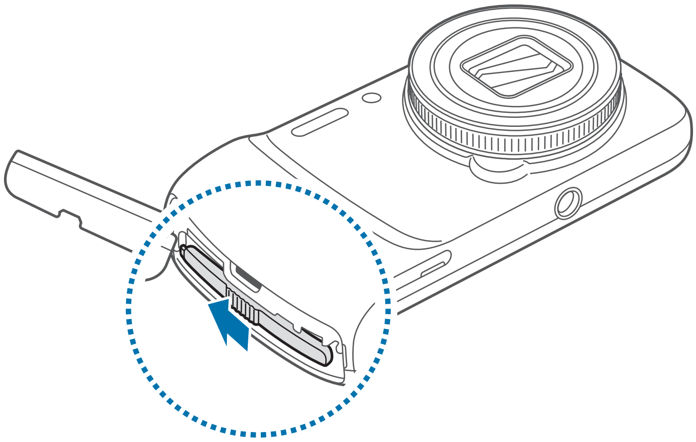

7 Επανατοποθετήστε το κάλυμμα της μπαταρίας.

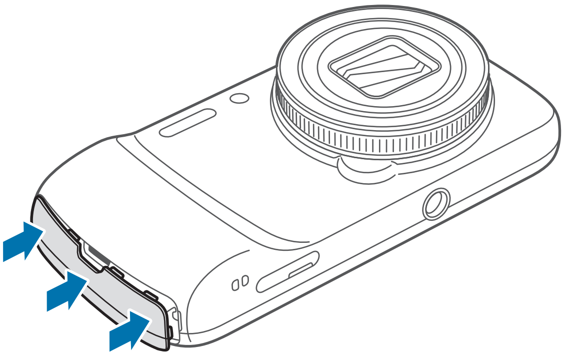

## Αφαίρεση της κάρτας SIM ή USIM και της μπαταρίας

1 Αφαιρέστε το κάλυμμα της μπαταρίας.

2 Σύρετε την ασφάλεια της μπαταρίας προς τα δεξιά για να την ξεκλειδώσετε.

3 Τραβήξτε και βγάλτε την μπαταρία.

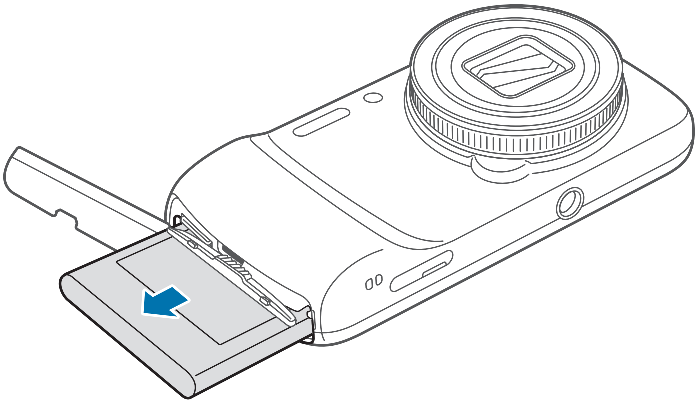

4 Σπρώξτε την κάρτα SIM ή USIM μέχρι να απεμπλακεί από τη συσκευή και κατόπιν τραβήξτε την έξω.

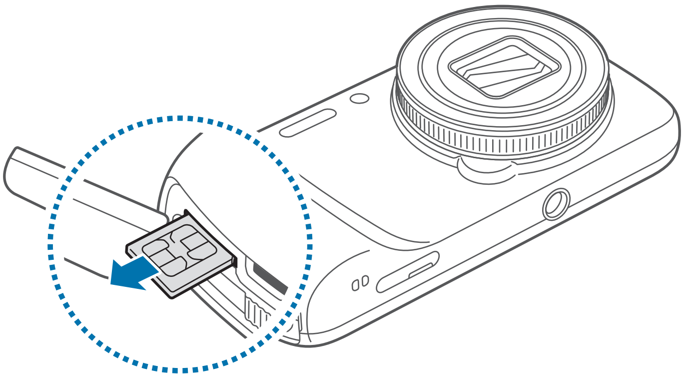

# Φόρτιση της μπαταρίας

Χρησιμοποιήστε το φορτιστή για να φορτίσετε την μπαταρία πριν την χρησιμοποιήσετε για πρώτη φορά. Μπορεί επίσης να χρησιμοποιηθεί υπολογιστής για φόρτιση της συσκευής με σύνδεσή τους μέσω καλωδίου USB.

Χρησιμοποιείτε μόνο φορτιστές, μπαταρίες και καλώδια που έχουν την έγκριση της Samsung. Μη εγκεκριμένοι φορτιστές ή καλώδια μπορούν να προκαλέσουν έκρηξη της μπαταρίας ή ζημιά στη συσκευή.

- Όταν η στάθμη της μπαταρίας είναι χαμηλή, η συσκευή εκπέμπει έναν προειδοποιητικό ήχο και εμφανίζεται στην οθόνη το μήνυμα χαμηλής στάθμης μπαταρίας.
- Αν η μπαταρία έχει αποφορτιστεί εντελώς, η συσκευή δεν μπορεί να ενεργοποιηθεί αμέσως αφού συνδέσετε το φορτιστή. Αφήστε την άδεια μπαταρία να φορτιστεί για λίγα λεπτά πριν ενεργοποιήσετε τη συσκευή.

## Φόρτιση με το φορτιστή

Συνδέστε το καλώδιο USB στο μετασχηματιστή ρεύματος USB και κατόπιν συνδέστε το άκρο του καλωδίου USB στην υποδοχή πολλαπλών λειτουργιών.

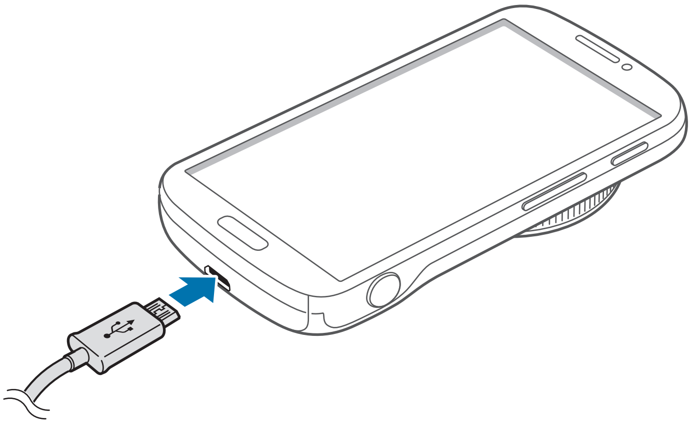

Η λανθασμένη σύνδεση του φορτιστή ενδέχεται να προκαλέσει σοβαρή ζημιά στη συσκευή. Οποιαδήποτε ζημιά προκαλείται από κακή χρήση δεν καλύπτεται από την εγγύηση.

- Μπορείτε να χρησιμοποιείτε τη συσκευή κατά τη διάρκεια της φόρτισης, αλλά ενδέχεται να χρειαστεί περισσότερος χρόνος για πλήρη φόρτιση της μπαταρίας.
- Αν η συσκευή δέχεται ασταθή τροφοδοσία ρεύματος κατά τη φόρτιση, η οθόνη αφής ενδέχεται να μην λειτουργεί. Αν συμβεί αυτό, αποσυνδέστε το φορτιστή από τη συσκευή.
- Κατά τη διάρκεια της φόρτισης, η συσκευή μπορεί να ζεσταθεί. Αυτό είναι φυσιολογικό και η διάρκεια ζωής ή η απόδοση της συσκευής σας δεν θα πρέπει να επηρεαστεί. Αν η μπαταρία ζεσταθεί περισσότερο απ' ό, τι συνήθως, ο φορτιστής ενδέχεται να σταματήσει τη φόρτιση.
- Αν η συσκευή δεν φορτίζεται σωστά, παραδώστε τη συσκευή και το φορτιστή σε ένα κέντρο επισκευών της Samsung.

Μετά από την πλήρη φόρτιση, αποσυνδέστε τη συσκευή από το φορτιστή. Καταρχάς αποσυνδέστε το φορτιστή από τη συσκευή και κατόπιν αποσυνδέστε τον από την πρίζα.

Μην αφαιρείτε την μπαταρία πριν αφαιρέσετε το φορτιστή. Κάτι τέτοιο ενδέχεται να προκαλέσει ζημιά στη συσκευή.

Για εξοικονόμηση ενέργειας, αποσυνδέετε το φορτιστή όταν δεν χρησιμοποιείται. Ο φορτιστής δεν διαθέτει διακόπτη λειτουργίας. Συνεπώς πρέπει να αποσυνδέετε το φορτιστή από την πρίζα όταν δεν χρησιμοποιείται ώστε να αποφεύγετε την σπατάλη ηλεκτρικού ρεύματος. Η συσκευή πρέπει να παραμένει κοντά στην πρίζα κατά τη φόρτιση.

### Έλεγχος της κατάστασης φόρτισης της μπαταρίας

Όταν φορτίζετε την μπαταρία ενώ η συσκευή είναι απενεργοποιημένη, τα παρακάτω εικονίδια δείχνουν την τρέχουσα κατάσταση φόρτισης της μπαταρίας:

Φόρτιση σε εξέλιξη　　Πλήρης φόρτιση

## Μείωση της κατανάλωσης της μπαταρίας

Η συσκευή σας προσφέρει επιλογές που βοηθούν να εξοικονομήσετε ενέργεια της μπαταρίας. Προσαρμόζοντας τις επιλογές αυτές και απενεργοποιώντας τις λειτουργίες του παρασκηνίου, μπορείτε να χρησιμοποιείτε τη συσκευή για μεγαλύτερο χρόνο μεταξύ των φορτίσεων:

- Όταν δεν χρησιμοποιείτε τη συσκευή, μεταβείτε στον τρόπο λειτουργίας αδράνειας πατώντας το πλήκτρο λειτουργίας.
- Κλείνετε τις μη αναγκαίες εφαρμογές με τη διαχείριση εργασιών.
- Απενεργοποιείτε τη λειτουργία Bluetooth.
- Απενεργοποιείτε τη λειτουργία Wi-Fi.
- Απενεργοποιείτε τον αυτόματο συγχρονισμό εφαρμογών.
- Μειώνετε το χρόνο διάρκειας οπίσθιου φωτισμού.
- Μειώνετε τη φωτεινότητα της οθόνης.

# Τοποθέτηση κάρτας μνήμης

Η συσκευή σας δέχεται κάρτες μνήμης με μέγιστη χωρητικότητα 64 GB. Ανάλογα με τον κατασκευαστή και τον τύπο της κάρτας μνήμης, ορισμένες κάρτες μνήμης ενδέχεται να μην είναι συμβατές με τη συσκευή σας.

- Ορισμένες κάρτες μνήμης ενδέχεται να μην είναι πλήρως συμβατές με τη συσκευή. Η χρήση μη συμβατής κάρτας μνήμης μπορεί να προκαλέσει βλάβη στη συσκευή ή στην κάρτα μνήμης ή να καταστρέψει τα δεδομένα που είναι αποθηκευμένα σε αυτήν.
- Δώστε προσοχή ώστε να τοποθετηθεί η κάρτα μνήμης με τη σωστή πλευρά προς τα πάνω.

- Η συσκευή υποστηρίζει μόνο τα συστήματα αρχείων FAT και exFAT για τις κάρτες μνήμης. Όταν τοποθετείτε μια κάρτα που έχει μορφοποιηθεί με διαφορετικό σύστημα αρχείων, η συσκευή σας ζητάει να μορφοποιήσετε πάλι την κάρτα μνήμης.
- Η συχνή εγγραφή και διαγραφή δεδομένων μειώνει τη διάρκεια ζωής των καρτών μνήμης.
- Όταν τοποθετείτε μία κάρτα μνήμης στη συσκευή, ο κατάλογος αρχείων της κάρτας μνήμης εμφανίζεται στο φάκελο **SD memory card** στην εσωτερική μνήμη.

1 Τοποθετήστε την κάρτα μνήμης με τις χρυσαφί επαφές στραμμένες προς τα πάνω.

2 Σπρώξτε την κάρτα μνήμης στην υποδοχή μέχρι να ασφαλίσει στη θέση της.

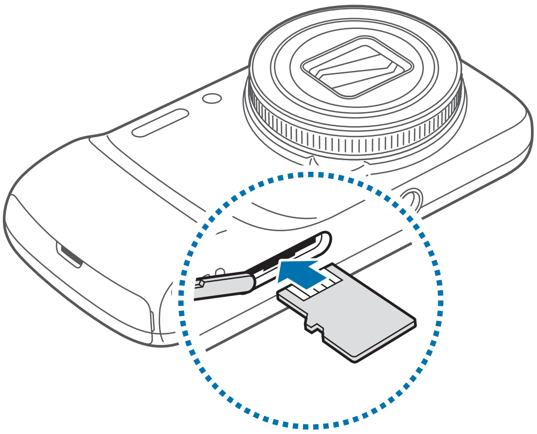

## Αφαίρεση της κάρτας μνήμης

Πριν αφαιρέσετε την κάρτα μνήμης, καταρχάς αποσυνδέστε την για να αφαιρεθεί με ασφάλεια. Στην αρχική οθόνη, πατήστε **Εφαρμογ.** → **Ρυθμίσεις** → **Περισσότ.** → **Χώρος αποθήκευσης** → **Αποσύνδεση κάρτας SD**.

Σπρώξτε την κάρτα μνήμης μέχρι να απεμπλακεί από τη συσκευή και κατόπιν τραβήξτε την έξω.

Μην αφαιρείτε την κάρτα μνήμης ενώ η συσκευή μεταφέρει ή αποκτά πρόσβαση σε πληροφορίες. Κάτι τέτοιο μπορεί να προκαλέσει απώλεια ή καταστροφή δεδομένων ή ζημιά στην κάρτα μνήμης ή τη συσκευή. Η Samsung δεν ευθύνεται για απώλειες που απορρέουν από την κακή χρήση κατεστραμμένων καρτών μνήμης, συμπεριλαμβανομένης της απώλειας δεδομένων.

### Μορφοποίηση της κάρτας μνήμης

Κάρτα μνήμης που μορφοποιήθηκε σε υπολογιστή ενδέχεται να μην είναι συμβατή με τη συσκευή. Μορφοποιήστε την κάρτα μνήμης στη συσκευή.

Στην αρχική οθόνη, πατήστε **Εφαρμογ.** → **Ρυθμίσεις** → **Περισσότ.** → **Χώρος αποθήκευσης** → **Διαμόρφωση κάρτας SD** → **Διαμόρφωση κάρτας SD** → **Διαγραφή όλων**.

Πριν μορφοποιήσετε την κάρτα μνήμης, θυμηθείτε να δημιουργήσετε αντίγραφα ασφαλείας όλων των σημαντικών δεδομένων που είναι αποθηκευμένα στη συσκευή. Η εγγύηση του κατασκευαστή δεν καλύπτει την απώλεια δεδομένων που προκύπτει από τις ενέργειες του χρήστη.

## Προσάρτηση ιμάντα χειρός

Περάστε έναν ιμάντα χειρός μέσα από την υποδοχή και στερεώστε τον πάνω από την μικρή προεξοχή.

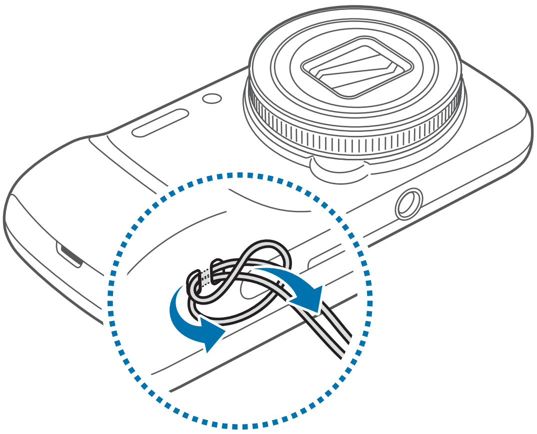

# Ενεργοποίηση και απενεργοποίηση της συσκευής

Κατά την ενεργοποίηση της συσκευής για πρώτη φορά, ακολουθήστε τις οδηγίες επί της οθόνης για να ρυθμίσετε τη συσκευή σας.

Πατήστε παρατεταμένα το πλήκτρο λειτουργίας για λίγα δευτερόλεπτα για να ενεργοποιήσετε τη συσκευή.

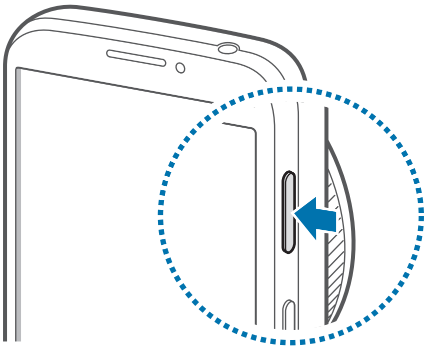

- Ακολουθήστε όλες τις προειδοποιητικές πινακίδες και τις οδηγίες του εξουσιοδοτημένου προσωπικού εκεί όπου απαγορεύεται η χρήση ασύρματων συσκευών, όπως σε αεροπλάνα και νοσοκομεία.
- Πατήστε παρατεταμένα το πλήκτρο λειτουργίας και πατήστε **Λειτουργία πτήσης** για απενεργοποίηση των ασύρματων λειτουργιών.

Για να απενεργοποιήσετε τη συσκευή, πατήστε παρατεταμένα το πλήκτρο λειτουργίας και κατόπιν πατήστε **Απενεργοποίηση**.

# Κράτημα της συσκευής

Μην καλύπτετε την περιοχή της κεραίας με τα χέρια σας ή άλλα αντικείμενα. Μπορεί να προκληθούν προβλήματα συνδεσιμότητας ή να εξαντληθεί η μπαταρία.

# Κλείδωμα και ξεκλείδωμα της συσκευής

Όταν δεν χρησιμοποιείται, κλειδώστε τη συσκευή για να αποτρέψετε ακούσια λειτουργία. Το πάτημα του πλήκτρου λειτουργίας απενεργοποιεί την οθόνη και θέτει τη συσκευή σε τρόπο λειτουργίας κλειδώματος. Η συσκευή κλειδώνει αυτόματα αν δεν χρησιμοποιηθεί για καθορισμένη χρονική περίοδο.

Για να ξεκλειδώσετε τη συσκευή, πατήστε το πλήκτρο λειτουργίας ή το πλήκτρο αρχικής οθόνης και κινήστε το δάχτυλό σας προς οποιαδήποτε κατεύθυνση εντός της περιοχής ξεκλειδώματος της οθόνης στο κάτω μέρος της οθόνης.

# Ρύθμιση της έντασης ήχου

Πατήστε το πλήκτρο έντασης προς τα πάνω ή προς τα κάτω για να ρυθμίσετε την ένταση ήχων κλήσης ή να ρυθμίσετε την ένταση του ήχου όταν γίνεται αναπαραγωγή μουσικής ή βίντεο.

# Μετάβαση στην αθόρυβη λειτουργία

Χρησιμοποιήστε μία από τις παρακάτω μεθόδους:

- Πατήστε παρατεταμένα το πλήκτρο έντασης προς τα κάτω μέχρι να μεταβείτε στην αθόρυβη λειτουργία.
- Πατήστε παρατεταμένα το πλήκτρο λειτουργίας και κατόπιν πατήστε **Σίγαση** ή **Δόνηση**.
- Ανοίξτε το πλαίσιο ειδοποιήσεων στο πάνω μέρος της οθόνης και κατόπιν πατήστε **Ήχος** ή **Δόνηση**.

# Βασικές λειτουργίες

## Ενδεικτικά εικονίδια

Τα εικονίδια που εμφανίζονται στο πάνω μέρος της οθόνης παρέχουν πληροφορίες σχετικά με την κατάσταση της συσκευής. Τα εικονίδια που παρατίθενται στον παρακάτω πίνακα είναι τα συνηθέστερα.

| Εικονίδιο | Σημασία |
|---|---|
| | Χωρίς σήμα |
| | Ισχύς σήματος |
| | Περιαγωγή (εκτός κανονικής περιοχής εμβέλειας) |
| | Ενεργή σύνδεση με δίκτυο GPRS |
| | Ενεργή σύνδεση με δίκτυο EDGE |
| | Ενεργή σύνδεση με δίκτυο UMTS |
| | Ενεργή σύνδεση με δίκτυο HSDPA |
| | Ενεργή σύνδεση με δίκτυο HSPA+ |
| | Ενεργή σύνδεση με Wi-Fi |
| | Λειτουργία Bluetooth ενεργοποιημένη |
| | GPS ενεργοποιημένο |
| | Κλήση σε εξέλιξη |
| | Αναπάντητη κλήση |
| | Συγχρονισμός με το διαδίκτυο |
| | Ενεργή σύνδεση με υπολογιστή |
| | Δεν υπάρχει κάρτα SIM ή USIM |
| | Νέο μήνυμα κειμένου ή πολυμέσων |

| Εικονίδιο | Σημασία |
|---|---|
| | Ειδοποίηση ενεργοποιημένη |
| | Αθόρυβη λειτουργία ενεργοποιημένη |
| | Λειτουργία δόνησης ενεργοποιημένη |
| | Λειτουργία πτήσης ενεργοποιημένη |
| | Προέκυψε σφάλμα ή απαιτείται προσοχή |
| | Επίπεδο ισχύος μπαταρίας |

# Χρήση της οθόνης αφής

Για χρήση της οθόνης αφής, χρησιμοποιείτε μόνο τα δάχτυλά σας.

- Μην αφήνετε την οθόνη αφής να έρχεται σε επαφή με άλλες ηλεκτρικές συσκευές. Οι ηλεκτροστατικές εκφορτίσεις ενδέχεται να προκαλέσουν δυσλειτουργία στην οθόνη αφής.
- Μην αφήνετε την οθόνη αφής να έρχεται σε επαφή με νερό. Η οθόνη αφής ενδέχεται να δυσλειτουργεί σε συνθήκες υγρασίας ή όταν εκτεθεί σε νερό.
- Για αποφυγή πρόκλησης ζημιάς στην οθόνη αφής, μην πατάτε πάνω της με οτιδήποτε αιχμηρό και μην ασκείτε υπερβολική πίεση πάνω της με τα δάχτυλά σας.
- Αν αφήνετε την οθόνη αφής αδρανή για παρατεταμένες χρονικές περιόδους ενδέχεται να προκληθούν μετεικάσματα (κάψιμο οθόνης) ή μόνιμα κατάλοιπα εικόνων. Απενεργοποιείτε την οθόνη αφής όταν δεν χρησιμοποιείτε τη συσκευή.

# Κινήσεις δαχτύλων

## Πάτημα

Για να ανοίξετε μια εφαρμογή, να επιλέξετε κάποιο στοιχείο μενού, να πατήσετε ένα πλήκτρο επί της οθόνης ή να εισάγετε έναν χαρακτήρα χρησιμοποιώντας το πληκτρολόγιο επί της οθόνης, πατήστε τα με το δάχτυλό σας.

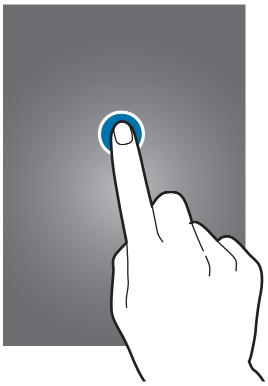

## Σύρσιμο

Για να μετακινήσετε ένα εικονίδιο, μικρογραφία ή να κάνετε προεπισκόπηση σε μια νέα θέση, πατήστε παρατεταμένα πάνω του και σύρετέ το στη στοχευόμενη θέση.

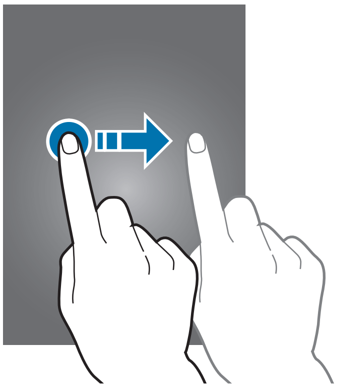

## Διπλό πάτημα

Κάντε διπλό πάτημα σε μια ιστοσελίδα, χάρτη ή εικόνα για να μεγεθύνετε ένα τμήμα τους. Κάντε πάλι διπλό πάτημα για επαναφορά.

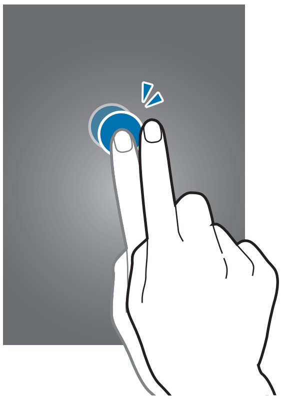

## Μετακίνηση

Μετακινηθείτε προς τα αριστερά ή προς τα δεξιά στην αρχική οθόνη ή στην οθόνη εφαρμογών για να δείτε ένα άλλο πλαίσιο. Μετακινηθείτε προς τα πάνω ή προς τα κάτω σε μια ιστοσελίδα ή μια λίστα, όπως αυτή των επαφών.

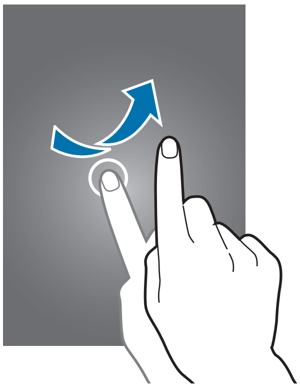

### Πλησίασμα

Απομακρύνετε δύο δάχτυλα μεταξύ τους σε μια ιστοσελίδα, χάρτη ή εικόνα για να μεγεθύνετε ένα τμήμα τους. Πλησιάστε τα για σμίκρυνση.

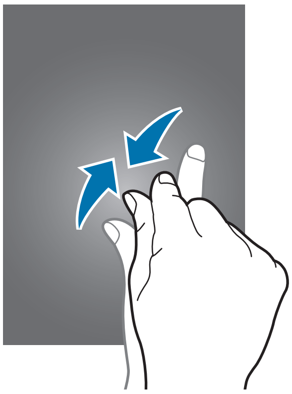

# Κινήσεις ελέγχου

Απλές κινήσεις επιτρέπουν τον εύκολο έλεγχο της συσκευής.

Πριν χρησιμοποιήσετε κινήσεις, βεβαιωθείτε ότι είναι ενεργοποιημένη η λειτουργία κίνησης. Στην αρχική οθόνη, πατήστε **Εφαρμογ.** → **Ρυθμίσεις** → **Η συσκευή μου** → **Κινήσεις και χειρονομίες** → **Κίνηση** και κατόπιν σύρετε το διακόπτη **Κίνηση** προς τα δεξιά.

Υπερβολικό κούνημα ή κρούση της συσκευής ενδέχεται να οδηγήσει σε ανεπιθύμητη εισαγωγή δεδομένων. Ελέγχετε σωστά τις κινήσεις σας.

## Περιστροφή της οθόνης

Πολλές εφαρμογές επιτρέπουν την εμφάνιση σε κατακόρυφο ή οριζόντιο προσανατολισμό. Η περιστροφή της συσκευής οδηγεί στην αυτόματη προσαρμογή της οθόνης ώστε να ταιριάζει με το νέο προσανατολισμό της εμφάνισης.

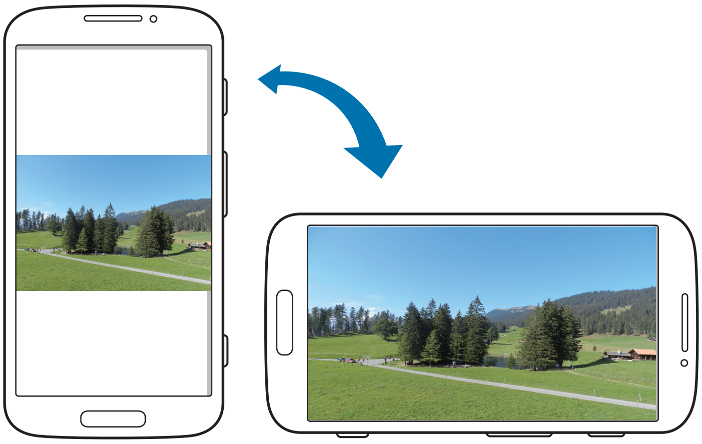

Για να αποτρέψετε την αυτόματη περιστροφή της εμφάνισης, ανοίξτε το πλαίσιο των ειδοποιήσεων και αποεπιλέξτε **Περιστρ. οθόνης**.

- Ορισμένες εφαρμογές δεν επιτρέπουν περιστροφή της οθόνης.
- Ορισμένες εφαρμογές εμφανίζουν διαφορετική οθόνη ανάλογα με τον προσανατολισμό. Η αριθμομηχανή μετατρέπεται σε επιστημονική αριθμομηχανή όταν στραφεί σε οριζόντιο προσανατολισμό.

## Ανασήκωμα

Όταν ανασηκώνετε τη συσκευή αφού παρέμεινε αδρανής για κάποιο χρονικό διάστημα ή όταν έχει απενεργοποιηθεί η οθόνη, αυτή δονείται αν έχετε αναπάντητες κλήσεις ή νέα μηνύματα.

## Κράτημα στο αυτί

Κατά την προβολή λεπτομερειών για κλήσεις, μηνύματα ή επαφές, πιάστε και κρατήστε τη συσκευή στο αυτί σας για να πραγματοποιήσετε μια κλήση.

## Μετατόπιση για κίνηση

Πατήστε παρατεταμένα σε ένα στοιχείο και κατόπιν μετακινήστε τη συσκευή προς τα αριστερά ή τα δεξιά για να μετακινήσετε το στοιχείο σε ένα άλλο πλαίσιο στην αρχική οθόνη ή στην οθόνη εφαρμογών.

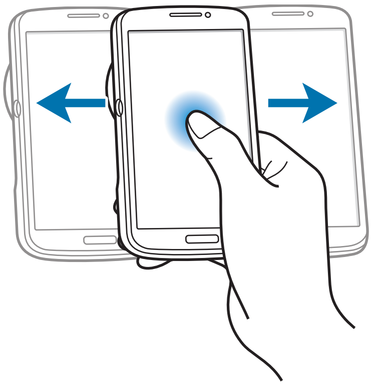

## Μετατόπιση για περιήγηση

Όταν έχει γίνει μεγέθυνση μιας εικόνας, πατήστε παρατεταμένα σε ένα σημείο στην οθόνη και κατόπιν μετακινήστε τη συσκευή προς οποιαδήποτε κατεύθυνση για να περιηγηθείτε στην εικόνα.

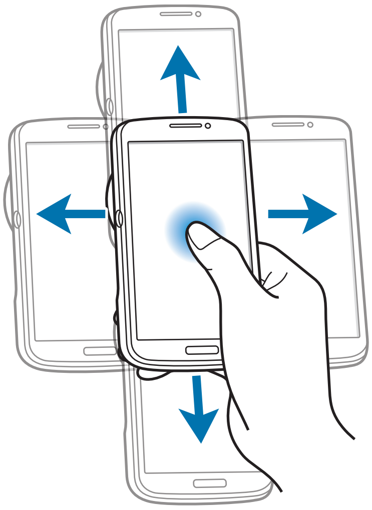

## Αναστροφή

Αναποδογυρίστε τη συσκευή για σίγαση του ήχου κλήσης ή παύση της αναπαραγωγής πολυμέσων.

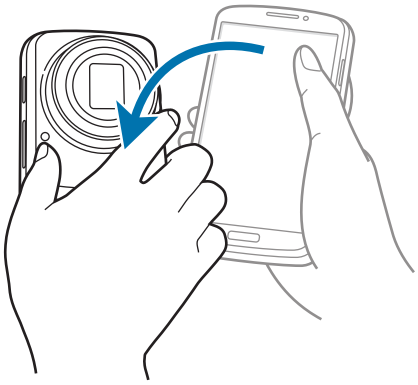

## Κλίση

Πατήστε παρατεταμένα σε δυο σημεία στην οθόνη και κατόπιν γείρετε τη συσκευή μπρος - πίσω για μεγέθυνση ή σμίκρυνση.

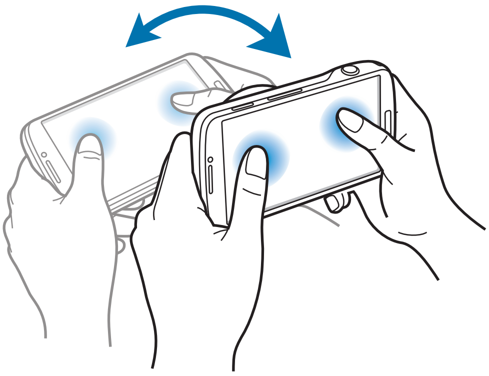

# Ειδοποιήσεις

Τα εικονίδια ειδοποιήσεων εμφανίζονται στη γραμμή κατάστασης στο πάνω μέρος της οθόνης για να αναφέρουν αναπάντητες κλήσεις, νέα μηνύματα, συμβάντα ημερολογίου, κατάσταση συσκευής, και πολλά άλλα. Σύρετε προς τα κάτω ξεκινώντας από τη γραμμή κατάστασης για να ανοίξετε το πλαίσιο ειδοποιήσεων. Κάντε κύλιση στη λίστα για να δείτε πρόσθετες ειδοποιήσεις. Για να κλείσετε το πλαίσιο ειδοποιήσεων, σύρετε προς τα πάνω τη γραμμή που βρίσκεται στο κάτω μέρος της οθόνης.

# Πλαίσιο γρήγορης ρύθμισης

Από το πλαίσιο γρήγορης ρύθμισης, μπορείτε να προβάλλετε τις τρέχουσες ρυθμίσεις της συσκευής σας. Σύρετε προς τα κάτω από τη γραμμή κατάστασης, πατήστε  για να ανοίξετε το πλαίσιο γρήγορης ρύθμισης και κατόπιν χρησιμοποιήστε τις παρακάτω επιλογές:

- **Wi-Fi**: ενεργοποίηση ή απενεργοποίηση της λειτουργίας Wi-Fi.
- **GPS**: ενεργοποίηση ή απενεργοποίηση της λειτουργίας GPS.
- **Ήχος**: ενεργοποίηση ή απενεργοποίηση της αθόρυβης λειτουργίας. Μπορείτε να ρυθμίσετε τη συσκευή σας για δόνηση ή σίγαση στην αθόρυβη λειτουργία.
- **Περιστρ. οθόνης**: ρύθμιση για να επιτρέπεται ή να αποτρέπεται η περιστροφή του περιβάλλοντος εργασίας όταν περιστρέφετε τη συσκευή.
- **Bluetooth**: ενεργοποίηση ή απενεργοποίηση της λειτουργίας Bluetooth.
- **Δεδομ. κινητού**: ενεργοποίηση ή απενεργοποίηση της σύνδεσης δεδομένων.
- **Λειτουρ. αποκλ.**: ενεργοποίηση ή απενεργοποίηση λειτουργίας αποκλεισμού. Στη λειτουργία αποκλεισμού, η συσκευή θα αποκλείσει τις ειδοποιήσεις. Για να επιλέξετε ποιες ειδοποιήσεις θα αποκλείονται, πατήστε **Ρυθμίσεις** → **Η συσκευή μου** → **Λειτουργία αποκλεισμού**.
- **Εξοικ. ενέργ.**: ενεργοποίηση ή απενεργοποίηση της λειτουργίας εξοικονόμησης ενέργειας.
- **Screen Mirroring**: ενεργοποίηση ή απενεργοποίηση της λειτουργίας κατοπτρισμού οθόνης.
- **Σημείο πρ. Wi-Fi**: ενεργοποίηση ή απενεργοποίηση της λειτουργίας tethering μέσω Wi-Fi.

Οι διαθέσιμες επιλογές ενδέχεται να διαφέρουν ανάλογα με τη γεωγραφική περιοχή ή τον πάροχο υπηρεσιών.

Για αναδιάταξη των επιλογών στο πλαίσιο γρήγορων ρυθμίσεων, ανοίξτε το πλαίσιο γρήγορων ρυθμίσεων, πατήστε  και κατόπιν πατήστε και σύρετε ένα στοιχείο σε άλλη θέση.

# Αρχική οθόνη

Η αρχική οθόνη είναι η αφετηρία για πρόσβαση σε όλες τις λειτουργίες της συσκευής. Παρουσιάζει ενδεικτικά εικονίδια, widget, συντομεύσεις προς εφαρμογές και άλλα.

Η αρχική οθόνη μπορεί να έχει πολλά πλαίσια. Για να προβάλλετε και άλλα πλαίσια, κινηθείτε με κύλιση αριστερά ή δεξιά.

## Αναδιάταξη στοιχείων

### Προσθήκη εικονιδίου εφαρμογής

Στην αρχική οθόνη, πατήστε **Εφαρμογ.**, πατήστε παρατεταμένα στο εικονίδιο μιας εφαρμογής και κατόπιν σύρετέ το σε προεπισκόπηση πλαισίου.

### Προσθήκη στοιχείου

Προσαρμόστε την αρχική οθόνη προσθέτοντας widget, φακέλους ή πλαίσια.

Πατήστε παρατεταμένα στην άδεια περιοχή της αρχικής οθόνης και κατόπιν επιλέξτε μία από τις παρακάτω κατηγορίες:

- **Εφαρμογές και widget**: προσθήκη widget ή εφαρμογών στην αρχική οθόνη.
- **Φάκελος**: δημιουργία νέου φακέλου.
- **Σελίδα**: προσθήκη νέου πλαισίου στην αρχική οθόνη.

### Μετακίνηση στοιχείου

Πατήστε παρατεταμένα σε ένα στοιχείο και σύρετέ το σε νέα θέση. Για να την μετακινήσετε σε άλλο πλαίσιο, σύρετέ την στην άκρη της οθόνης.

### Αφαίρεση στοιχείου

Πατήστε παρατεταμένα σε ένα στοιχείο και σύρετέ το στον κάδο απορριμμάτων που εμφανίζεται στο πάνω μέρος της αρχικής οθόνης. Όταν ο κάδος απορριμμάτων γίνει κόκκινος, απελευθερώστε το στοιχείο.

# Αναδιάταξη πλαισίων

### Προσθήκη νέου πλαισίου

Πατήστε ☰ → **Επεξεργασία σελίδας** → ➕.

### Μετακίνηση πλαισίου

Πατήστε ☰ → **Επεξεργασία σελίδας**, πατήστε παρατεταμένα σε προεπισκόπηση πλαισίου και κατόπιν σύρετέ το σε νέα θέση.

### Αφαίρεση πλαισίου

Πατήστε ☰ → **Επεξεργασία σελίδας**, πατήστε παρατεταμένα σε προεπισκόπηση πλαισίου και κατόπιν σύρετέ το στον κάδο απορριμμάτων στο πάνω μέρος της οθόνης.

# Ορισμός ταπετσαρίας

Ορίστε μια εικόνα ή φωτογραφία αποθηκευμένη στη συσκευή ως ταπετσαρία για την αρχική οθόνη.

Στην αρχική οθόνη, πατήστε ☰ → **Ορισμός φόντου** → **Αρχική οθόνη** και κατόπιν επιλέξτε ένα από τα παρακάτω:

- **Ζωντανές ταπετσαρίες**: προβολή κινούμενων εικόνων.
- **Θέματα φόντου**: προβολή εικόνων ταπετσαρίας.
- **Συλλογή**: προβολή φωτογραφιών που τραβήχτηκαν από την κάμερα της συσκευής ή εικόνες που λάβατε από το διαδίκτυο.

Κατόπιν επιλέξτε μια εικόνα και πατήστε **Ορισμός φόντου**. Ή επιλέξτε μια εικόνα, αλλάξτε το μέγεθός της σύροντας το πλαίσιο και κατόπιν πατήστε **Τέλος**.

# Χρήση widget

Τα widget είναι μικρές εφαρμογές που παρέχουν χρήσιμες λειτουργίες και πληροφορίες στην αρχική οθόνη. Για να τα χρησιμοποιήσετε, προσθέστε widget από το πλαίσιο των widget στην αρχική οθόνη.

- Ορισμένα widget συνδέονται με υπηρεσίες στο διαδίκτυο. Η χρήση ενός widget με βάση στο διαδίκτυο ενδέχεται να οδηγήσει σε πρόσθετες χρεώσεις.
- Τα διαθέσιμα widget μπορεί να διαφέρουν, ανάλογα με τη γεωγραφική περιοχή ή τον πάροχο υπηρεσιών.

### Προσθήκη widget στην αρχική οθόνη

Στην αρχική οθόνη, πατήστε **Εφαρμογ.** → **Widget**. Μεταβείτε με κύλιση προς τα αριστερά ή τα δεξιά στο πλαίσιο των widget και κατόπιν πατήστε παρατεταμένα σε ένα widget για να το προσθέσετε στην αρχική οθόνη.

### Χρήση του widget συντόμευσης ρυθμίσεων

Στην αρχική οθόνη, πατήστε **Εφαρμογ.** → **Widget** και κατόπιν πατήστε παρατεταμένα **Συντόμευση ρυθμίσεων** για άνοιγμα μιας λίστας επιλογών ρυθμίσεων. Πραγματοποιήστε μια επιλογή ρύθμισης για να την προσθέσετε στην αρχική οθόνη ως συντόμευση.

# Κλειδωμένη οθόνη

Η κλειδωμένη οθόνη αποτρέπει την εκτέλεση από τη συσκευή ανεπιθύμητων λειτουργιών όταν δεν βρίσκεται σε χρήση και, επίσης, σας επιτρέπει να προσθέσετε βολικά widget.

## Προσθήκη widget

Για να χρησιμοποιείτε widget όταν είναι κλειδωμένη η οθόνη, στην οθόνη εφαρμογών, πατήστε **Ρυθμίσεις** → **Η συσκευή μου** → **Κλείδωμα Οθόνης** και κατόπιν σημειώστε το **Πολλαπλά widget**.

Δεν μπορείτε να χρησιμοποιήσετε widget στην κλειδωμένη οθόνη στην εύκολη λειτουργία ή όταν έχουν ενεργοποιηθεί οι λειτουργίες ασφαλείας.

Σύρετε το πλαίσιο widget προς τα κάτω για να το επεκτείνετε. Κυλήστε προς τα δεξιά στην τελευταία σελίδα, πατήστε και κατόπιν επιλέξτε ένα widget για προσθήκη στην κλειδωμένη οθόνη.

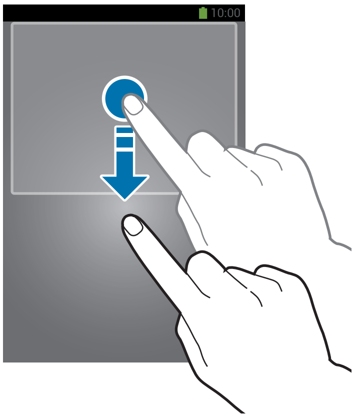

## Αναδιάταξη πλαισίων

### Μετακίνηση πλαισίου

Σύρετε το πλαίσιο widget προς τα κάτω, κυλήστε προς τα αριστερά ή προς τα δεξιά, πατήστε παρατεταμένα σε προεπισκόπηση πλαισίου και κατόπιν σύρετέ το σε νέα θέση.

### Αφαίρεση πλαισίου

Σύρετε το πλαίσιο widget προς τα κάτω, κυλήστε προς τα αριστερά ή προς τα δεξιά, πατήστε παρατεταμένα σε προεπισκόπηση πλαισίου και κατόπιν σύρετέ το στον κάδο απορριμμάτων στο πάνω μέρος της οθόνης.

# Χρήση εφαρμογών

Η συσκευή αυτή μπορεί να τρέξει πολλούς διαφορετικούς τύπους εφαρμογών, που κυμαίνονται από εφαρμογές πολυμέσων έως διαδικτυακές εφαρμογές.

## Άνοιγμα μιας εφαρμογής

Στην αρχική οθόνη ή στην οθόνη εφαρμογών, επιλέξτε το εικονίδιο μιας εφαρμογής για να την ανοίξετε.

## Άνοιγμα από τις εφαρμογές που χρησιμοποιήθηκαν πρόσφατα

Πατήστε παρατεταμένα το πλήκτρο αρχικής οθόνης για άνοιγμα της λίστας των εφαρμογών που χρησιμοποιήθηκαν πρόσφατα.

Επιλέξτε το εικονίδιο μιας εφαρμογής για να την ανοίξετε.

## Κλείσιμο μιας εφαρμογής

Κλείστε εφαρμογές που δεν χρησιμοποιούνται για να εξοικονομήσετε ισχύ της μπαταρίας και να διατηρήσετε την απόδοση της συσκευής.

Πατήστε παρατεταμένα το πλήκτρο αρχικής οθόνης, πατήστε , και κατόπιν πατήστε **Λήξη** δίπλα σε μια εφαρμογή για να την κλείσετε. Για να κλείσετε όλες τις εφαρμογές που τρέχουν πατήστε **Κλ. όλων**. Εναλλακτικά, πατήστε παρατεταμένα το πλήκτρο αρχικής οθόνης και κατόπιν πατήστε .

# Οθόνη εφαρμογών

Η οθόνη εφαρμογών εμφανίζει εικονίδια για όλες τις εφαρμογές, συμπεριλαμβανομένων τυχόν νέων εφαρμογών που εγκαταστάθηκαν.

Στην αρχική οθόνη, πατήστε **Εφαρμογ.** για να ανοίξετε την οθόνη εφαρμογών.

Για να προβάλλετε και άλλα πλαίσια, κινηθείτε με κύλιση αριστερά ή δεξιά.

## Αναδιάταξη εφαρμογών

Πατήστε ☰ → **Επεξεργασία**, πατήστε παρατεταμένα σε μια εφαρμογή και κατόπιν σύρετέ την σε νέα θέση. Για να την μετακινήσετε σε άλλο πλαίσιο, σύρετέ την στην άκρη της οθόνης.

## Οργάνωση με φακέλους

Βάλτε τις σχετικές μεταξύ τους εφαρμογές μαζί σε ένα φάκελο για ευκολία.

Πατήστε ☰ → **Επεξεργασία**, πατήστε παρατεταμένα σε μια εφαρμογή και κατόπιν σύρετέ την στο **Δημ/ργία φακέλου**. Εισάγετε όνομα φακέλου και κατόπιν πατήστε **OK**. Βάλτε τις εφαρμογές στο νέο φάκελο σύροντας και κατόπιν πατήστε **Αποθ.** για αποθήκευση της διάταξης.

## Αναδιάταξη πλαισίων

Πλησιάστε τα δάχτυλά σας στην οθόνη, πατήστε παρατεταμένα σε προεπισκόπηση πλαισίου και κατόπιν σύρετέ το σε νέα θέση.

## Εγκατάσταση εφαρμογών

Χρησιμοποιήστε καταστήματα εφαρμογών, όπως το **Samsung Apps**, για λήψη και εγκατάσταση εφαρμογών.

## Απεγκατάσταση εφαρμογών

Πατήστε ☰ → **Κατάργηση εγκατάστασης** και κατόπιν επιλέξτε μια εφαρμογή για να την απεγκαταστήσετε.

Οι προεπιλεγμένες εφαρμογές που συνοδεύουν τη συσκευή δεν μπορούν να απεγκατασταθούν.

### Κοινή χρήση εφαρμογών

Μοιραστείτε με άλλους χρήστες εφαρμογές που λαμβάνετε μέσω email, Bluetooth ή άλλων μεθόδων.

Πατήστε ☰ → **Κοινή χρήση εφαρμογών**, επιλέξτε εφαρμογές, πατήστε **Τέλος** και κατόπιν επιλέξτε μια μέθοδο κοινής χρήσης. Τα επόμενα βήματα διαφέρουν ανάλογα με τη μέθοδο που επιλέγεται.

## Βοήθεια

Μεταβείτε στις πληροφορίες βοήθειας για να μάθετε πώς να χρησιμοποιείτε τη συσκευή και τις εφαρμογές ή να διαμορφώνετε σημαντικές ρυθμίσεις.

Πατήστε **Βοήθεια** στην οθόνη εφαρμογών. Επιλέξτε μια κατηγορία για να προβάλλετε τις συμβουλές.

Για ταξινόμηση κατηγοριών με αλφαβητική σειρά, πατήστε a-z.

Για αναζήτηση λέξεων-κλειδιών, πατήστε 🔍.

## Εισαγωγή κειμένου

Χρησιμοποιήστε το πληκτρολόγιο Samsung ή τη λειτουργία φωνητικής εισαγωγής για την εισαγωγή κειμένου.

Η εισαγωγή κειμένου δεν υποστηρίζεται σε ορισμένες γλώσσες. Για εισαγωγή κειμένου, πρέπει να αλλάξετε τη γλώσσα εισαγωγής σε μία από τις υποστηριζόμενες γλώσσες.

### Αλλαγή τύπου πληκτρολογίου

Πατήστε σε οποιοδήποτε πεδίο κειμένου, ανοίξτε το πλαίσιο ειδοποιήσεων, πατήστε **Επιλογή μεθόδου εισαγωγής** και κατόπιν επιλέξτε τον τύπο πληκτρολογίου για χρήση.

# Χρήση του πληκτρολογίου Samsung

## Αλλαγή της διάταξης πληκτρολογίου

Πατήστε ⚙ → **Αλφάβητα** ή **Αριθμοί και σύμβολα** και κατόπιν πατήστε **Πληκτρολόγιο Qwerty** ή **Πληκτρολόγιο 3x4**.

Στο πληκτρολόγιο 3x4, κάθε πλήκτρο έχει τρεις ή τέσσερις χαρακτήρες. Για να εισάγετε έναν χαρακτήρα, πατήστε επανειλημμένως το πλήκτρο που αντιστοιχεί στον χαρακτήρα.

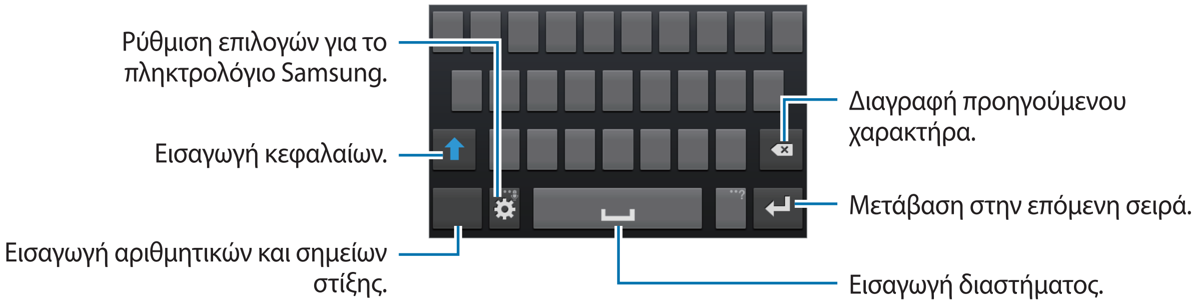


### Εισαγωγή κεφαλαίων

Πατήστε ⬆ πριν εισάγετε έναν χαρακτήρα. Για εισαγωγή μόνο κεφαλαίων, πατήστε το δύο φορές.

### Αλλαγή γλώσσας πληκτρολογίων

Προσθέστε γλώσσες στο πληκτρολόγιο και κατόπιν σύρετε το πλήκτρο διαστήματος προς τα αριστερά ή τα δεξιά για να αλλάξετε τα πληκτρολόγια των γλωσσών.

# Εισαγωγή κειμένου φωνητικά

Ενεργοποιήστε τη λειτουργία φωνητικής εισαγωγής και κατόπιν μιλήστε στο μικρόφωνο. Η συσκευή παρουσιάζει όσα λέτε.

Αν η συσκευή δεν αναγνωρίσει σωστά τις λέξεις σας, πατήστε το υπογραμμισμένο κείμενο και επιλέξτε μια εναλλακτική λέξη ή φράση από την πτυσσόμενη λίστα.

Για να αλλάξετε τη γλώσσα ή να προσθέσετε γλώσσες για τη φωνητική αναγνώριση, πατήστε στην τρέχουσα γλώσσα.

## Αντιγραφή και επικόλληση

Πατήστε παρατεταμένα στο κείμενο, σύρετε ή για να επιλέξετε περισσότερο ή λιγότερο κείμενο και κατόπιν πατήστε **Αντιγραφή** για αντιγραφή ή **Αποκοπή** για αποκοπή. Το επιλεγμένο κείμενο αντιγράφεται στο πρόχειρο.

Για να το επικολλήσετε σε πεδίο εισαγωγής κειμένου, πατήστε παρατεταμένα στο σημείο όπου πρέπει να εισαχθεί και κατόπιν πατήστε **Επικόλληση**.

# Σύνδεση σε δίκτυο Wi-Fi

Συνδέστε τη συσκευή σε δίκτυο Wi-Fi για χρήση του διαδικτύου ή κοινή χρήση αρχείων πολυμέσων με άλλες συσκευές. (σ. 142)

## Ενεργοποίηση και απενεργοποίηση Wi-Fi

Ανοίξτε το πλαίσιο ειδοποιήσεων και κατόπιν πατήστε **Wi-Fi** για να το ενεργοποιήσετε ή απενεργοποιήσετε.

- Η συσκευή σας χρησιμοποιεί μη εναρμονισμένη συχνότητα και προορίζεται για χρήση σε όλες τις ευρωπαϊκές χώρες. Το WLAN μπορεί να λειτουργεί στην Ε.Ε. χωρίς περιορισμούς σε εσωτερικούς χώρους αλλά δεν επιτρέπεται η λειτουργία σε εξωτερικούς χώρους.
- Απενεργοποιήστε το Wi-Fi για εξοικονόμηση ενέργειας της μπαταρίας όταν δεν χρησιμοποιείται.

## Σύνδεση με δίκτυα Wi-Fi

Στην οθόνη εφαρμογών, πατήστε **Ρυθμίσεις** → **Συνδέσεις** → **Wi-Fi** και κατόπιν σύρετε το διακόπτη **Wi-Fi** προς τα δεξιά.

Επιλέξτε ένα δίκτυο από τη λίστα δικτύων Wi-Fi που έχουν εντοπιστεί, εισάγετε έναν κωδικό πρόσβασης αν χρειάζεται και κατόπιν πατήστε **Σύνδεση**. Δίκτυα που απαιτούν κωδικό πρόσβασης εμφανίζονται με εικονίδιο λουκέτου. Αφού συνδεθεί η συσκευή με δίκτυο Wi-Fi, η συσκευή συνδέεται αυτόματα με αυτό οποτεδήποτε είναι διαθέσιμο.

### Προσθήκη δικτύων Wi-Fi

Αν το επιθυμητό δίκτυο δεν εμφανίζεται στη λίστα δικτύων, πατήστε **Προσθήκη δικτύου Wi-Fi** στο κάτω μέρος της λίστας δικτύων. Εισάγετε το όνομα του δικτύου στο **SSID δικτύου**, επιλέξτε τον τύπο ασφάλειας και εισάγετε τον κωδικό πρόσβασης, αν δεν πρόκειται για ανοιχτό δίκτυο, και κατόπιν πατήστε **Σύνδεση**.

### Διαγραφή από τη μνήμη δικτύων Wi-Fi

Οποιοδήποτε δίκτυο χρησιμοποιηθεί ποτέ, συμπεριλαμβανομένου του τρέχοντος δικτύου, μπορεί να διαγραφεί από τη μνήμη έτσι ώστε να μην συνδέεται με αυτό η συσκευή αυτόματα. Επιλέξτε το δίκτυο στη λίστα δικτύων και κατόπιν πατήστε **Διαγραφή**.

## Δημιουργία λογαριασμών

Οι εφαρμογές Google, όπως το **Play Store**, απαιτούν ένα λογαριασμό Google, και το **Samsung Apps** απαιτεί ένα λογαριασμό Samsung. Δημιουργήστε λογαριασμούς Google και Samsung για να έχετε την καλύτερη εμπειρία με τη συσκευή.

### Προσθήκη λογαριασμών

Ακολουθήστε τις οδηγίες που εμφανίζονται όταν ανοίγετε μια εφαρμογή Google χωρίς να συνδεθείτε με το λογαριασμό για να δημιουργήσετε ένα λογαριασμό Google.

Για να συνδεθείτε ή να εγγραφείτε για ένα λογαριασμό Google, στην οθόνη εφαρμογών, πατήστε **Ρυθμίσεις** → **Λογαριασμοί** → **Προσθήκη λογαριασμού** → **Google**. Μετά από αυτό, πατήστε **Νέος** για εγγραφή ή πατήστε **Υπάρχων**, και κατόπιν ακολουθήστε τις οδηγίες επί της οθόνης για να ολοκληρώσετε τη δημιουργία του λογαριασμού. Μπορείτε να χρησιμοποιήσετε περισσότερους από έναν λογαριασμούς Google στη συσκευή.

Δημιουργήστε και έναν λογαριασμό Samsung.

### Αφαίρεση λογαριασμών

Στην οθόνη εφαρμογών, πατήστε **Ρυθμίσεις** → **Λογαριασμοί**, επιλέξτε ένα όνομα λογαριασμού στο **Λογαριασμοί**, επιλέξτε το λογαριασμό προς αφαίρεση και κατόπιν πατήστε **Αφαίρ. λογαρ**.

# Μεταφορά αρχείων

Μετακινήστε αρχεία ήχου, βίντεο, εικόνων ή άλλους τύπους αρχείων από τη συσκευή στον υπολογιστή ή αντίστροφα.

Οι παρακάτω μορφές αρχείων υποστηρίζονται από ορισμένες εφαρμογές. Ορισμένες μορφές αρχείων δεν υποστηρίζονται, ανάλογα με την έκδοση λογισμικού της συσκευής ή το λειτουργικό σύστημα του υπολογιστή.

- Μουσική: mp3, m4a, mp4, 3gp, 3ga, wma, ogg, oga, aac, και flac
- Εικόνα: bmp, gif, jpg, και png
- Βίντεο: 3gp, mp4, avi, wmv, flv, και mkv
- Έγγραφα: doc, docx, xls, xlsx, ppt, pptx, pdf, και txt

## Σύνδεση με Samsung Kies

Το Samsung Kies είναι μια εφαρμογή υπολογιστή που διαχειρίζεται βιβλιοθήκες πολυμέσων, επαφές και ημερολόγια και τα συγχρονίζει με συσκευές Samsung. Κάντε λήψη του τελευταίου Samsung Kies από τον ιστότοπο της Samsung.

1 Συνδέστε τη συσκευή με τον υπολογιστή χρησιμοποιώντας το καλώδιο USB.

Γίνεται αυτόματη εκκίνηση του Samsung Kies στον υπολογιστή. Αν δεν γίνει εκκίνηση του Samsung Kies, κάντε διπλό κλικ στο εικονίδιο Samsung Kies στον υπολογιστή.

2 Μεταφέρετε αρχεία μεταξύ της συσκευής σας και του υπολογιστή.

Ανατρέξτε στη βοήθεια του Samsung Kies για περισσότερες πληροφορίες.

## Σύνδεση με Windows Media Player

Βεβαιωθείτε ότι το Windows Media Player είναι εγκατεστημένο στον υπολογιστή σας.

1 Συνδέστε τη συσκευή με τον υπολογιστή χρησιμοποιώντας το καλώδιο USB.

2 Ανοίξτε το Windows Media Player και συγχρονίστε μουσικά αρχεία.

### Σύνδεση ως συσκευή πολυμέσων

1 Συνδέστε τη συσκευή με τον υπολογιστή χρησιμοποιώντας το καλώδιο USB.

2 Ανοίξτε το πλαίσιο ειδοποιήσεων και κατόπιν πατήστε **Συνδέθηκε ως συσκευή πολυμέσων** → **Συσκευή μέσων (MTP)**.

Πατήστε **Κάμερα (PTP)** αν ο υπολογιστής σας δεν υποστηρίζει το πρωτόκολλο μεταφοράς πολυμέσων (MTP) ή δεν έχει εγκατασταθεί κατάλληλος οδηγός.

3 Μεταφέρετε αρχεία μεταξύ της συσκευής σας και του υπολογιστή.

## Ασφάλιση της συσκευής

Αποτρέψτε άλλα άτομα από τη χρήση ή την πρόσβαση σε προσωπικά δεδομένα και στοιχεία αποθηκευμένα στη συσκευή χρησιμοποιώντας τις λειτουργίες ασφαλείας. Η συσκευή απαιτεί κωδικό ξεκλειδώματος κάθε φορά που την ξεκλειδώνετε.

### Ρύθμιση ξεκλειδώματος με πρόσωπο

Στην οθόνη εφαρμογών, πατήστε **Ρυθμίσεις** → **Η συσκευή μου** → **Κλείδωμα Οθόνης** → **Κλείδωμα οθόνης** → **Ξεκλ. βάσει προσώπου**.

Αντιστοιχήστε το πρόσωπό σας στο καρέ για να γίνει καταγραφή του. Κατόπιν ρυθμίστε εφεδρικό κωδικό PIN ή μοτίβο για ξεκλείδωμα της οθόνης σε περίπτωση που αποτύχει το ξεκλείδωμα με το πρόσωπο.

### Ρύθμιση ξεκλειδώματος με πρόσωπο και φωνή

Στην οθόνη εφαρμογών, πατήστε **Ρυθμίσεις** → **Η συσκευή μου** → **Κλείδωμα Οθόνης** → **Κλείδωμα οθόνης** → **Πρόσωπο και φωνή**.

Αντιστοιχήστε το πρόσωπό σας στο καρέ για να γίνει καταγραφή του και κατόπιν ρυθμίστε μια φωνητική εντολή. Κατόπιν ρυθμίστε εφεδρικό κωδικό PIN ή μοτίβο για ξεκλείδωμα της οθόνης σε περίπτωση που αποτύχει το ξεκλείδωμα με το πρόσωπο και τη φωνή.

## Ρύθμιση μοτίβου

Στην οθόνη εφαρμογών, πατήστε **Ρυθμίσεις** → **Η συσκευή μου** → **Κλείδωμα Οθόνης** → **Κλείδωμα οθόνης** → **Μοτίβο**.

Σχεδιάστε ένα μοτίβο συνδέοντας τέσσερις κουκκίδες ή περισσότερες και κατόπιν σχεδιάστε και πάλι το μοτίβο για να το επαληθεύσετε. Ρυθμίστε εφεδρικό κωδικό PIN για ξεκλείδωμα της οθόνης όταν ξεχνάτε το μοτίβο.

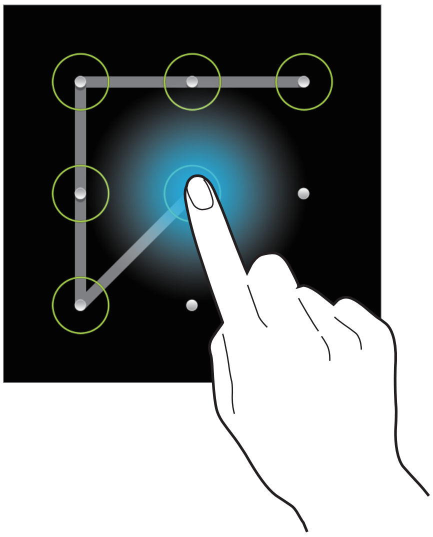

## Ρύθμιση κωδικού PIN

Στην οθόνη εφαρμογών, πατήστε **Ρυθμίσεις** → **Η συσκευή μου** → **Κλείδωμα Οθόνης** → **Κλείδωμα οθόνης** → **PIN**.

Εισάγετε τουλάχιστον τέσσερις αριθμούς και κατόπιν εισάγετε και πάλι τον κωδικό για να τον επαληθεύσετε.

## Ρύθμιση κωδικού πρόσβασης

Στην οθόνη εφαρμογών, πατήστε **Ρυθμίσεις** → **Η συσκευή μου** → **Κλείδωμα Οθόνης** → **Κλείδωμα οθόνης** → **Κωδικός πρόσβασης**.

Εισάγετε τουλάχιστον τέσσερις χαρακτήρες, συμπεριλαμβανομένων αριθμών και συμβόλων, και κατόπιν εισάγετε και πάλι τον κωδικό πρόσβασης για να τον επαληθεύσετε.

### Ξεκλείδωμα της συσκευής

Ενεργοποιήστε την οθόνη πατώντας το πλήκτρο λειτουργίας ή το πλήκτρο αρχικής οθόνης και εισάγετε τον κωδικό ξεκλειδώματος.

Αν ξεχάσετε τον κωδικό ξεκλειδώματος, παραδώστε τη συσκευή σε ένα κέντρο επισκευών της Samsung για επαναφορά.

## Αναβάθμιση της συσκευής

Μπορείτε να κάνετε αναβάθμιση της συσκευής με το τελευταίο λογισμικό.

Η λειτουργία αυτή μπορεί να μην είναι διαθέσιμη, ανάλογα με τη γεωγραφική περιοχή ή τον πάροχο υπηρεσιών.

### Αναβάθμιση με Samsung Kies

Κάντε εκκίνηση του Samsung Kies και συνδέστε τη συσκευή με τον υπολογιστή. Το Samsung Kies αναγνωρίζει αυτόματα τη συσκευή και δείχνει τις διαθέσιμες ενημερώσεις σε ένα πλαίσιο διαλόγου, εάν υπάρχουν. Κάντε κλικ στο πλήκτρο Ενημέρωση στο πλαίσιο διαλόγου για να ξεκινήσει η αναβάθμιση. Ανατρέξτε στη βοήθεια Samsung Kies για λεπτομέρειες σχετικά με τον τρόπο αναβάθμισης.

- Μην απενεργοποιείτε τον υπολογιστή και μην αποσυνδέετε το καλώδιο USB ενώ γίνεται αναβάθμιση της συσκευής.
- Κατά τη διάρκεια αναβάθμισης της συσκευής, μην συνδέετε άλλες συσκευές πολυμέσων στον υπολογιστή. Κάτι τέτοιο ενδέχεται να παρεμβληθεί στη διαδικασία ενημέρωσης.

### Ασύρματη αναβάθμιση

Η συσκευή μπορεί να αναβαθμιστεί απευθείας με το τελευταίο λογισμικό με την υπηρεσία ασύρματης αναβάθμισης υλικού (FOTA).

Στην οθόνη εφαρμογών, πατήστε **Ρυθμίσεις** → **Περισσότ.** → **Πληροφορίες συσκευής** → **Ενημέρωση λογισμικού** → **Ενημέρωση**.

# Επικοινωνία

## Τηλέφωνο

Χρησιμοποιήστε την εφαρμογή αυτή για πραγματοποίηση ή απάντηση κλήσης.

Πατήστε **Τηλέφωνο** στην οθόνη εφαρμογών.

### Πραγματοποίηση κλήσεων

#### Πραγματοποίηση κλήσης

Χρησιμοποιήστε μία από τις παρακάτω μεθόδους:

- **Πληκτ/γιο**: εισαγωγή του αριθμού με χρήση του πληκτρολογίου και κατόπιν πάτημα του .
- **Αρχ. κατ.**: πραγματοποίηση μιας κλήσης από το ιστορικό των εισερχομένων και εξερχομένων κλήσεων και μηνυμάτων.
- **Αγαπημένα**: πραγματοποίηση μιας κλήσης από τη λίστα αγαπημένων επαφών.
- **Επαφές**: πραγματοποίηση μιας κλήσης από τη λίστα επαφών.

#### Αριθμοί ταχείας κλήσης

Για αριθμούς ταχείας κλήσης, πατήστε παρατεταμένα το αντίστοιχο ψηφίο.

#### Πρόβλεψη αριθμού

Κατά την εισαγωγή αριθμών στο πληκτρολόγιο, εμφανίζονται αυτόματες προβλέψεις. Επιλέξτε μία από αυτές για πραγματοποίηση κλήσης.

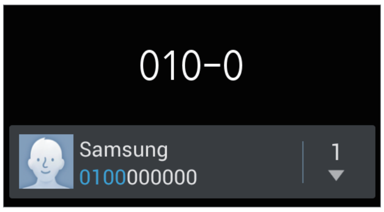

### Εύρεση επαφών

Εισάγετε όνομα, αριθμό τηλεφώνου ή διεύθυνση email για να βρείτε μια επαφή στη λίστα επαφών. Καθώς εισάγονται οι χαρακτήρες, εμφανίζεται πρόβλεψη για τις επαφές. Επιλέξτε μία για πραγματοποίηση κλήσης προς αυτήν.

### Πραγματοποίηση διεθνούς κλήσης

Πατήστε παρατεταμένα **0** μέχρι να εμφανιστεί το σημάδι +. Εισάγετε τον κωδικό χώρας, κωδικό περιοχής και τον αριθμό τηλεφώνου και κατόπιν πατήστε .

### Στη διάρκεια μιας κλήσης

Είναι διαθέσιμες οι παρακάτω ενέργειες:

- : πραγματοποίηση επιλογής ισοσταθμιστή για χρήση στη διάρκεια μιας κλήσης.
- : αύξηση της έντασης ήχου.
- : λήψη φωτογραφίας και αποστολή της στο συνομιλητή μέσω μηνύματος.

- Η συσκευή απενεργοποιεί το μικρόφωνο και κάνει σίγαση της κλήσης για λίγα δευτερόλεπτα κατά την παραγωγή ήχων κλείστρου.
- Η λειτουργία αυτή μπορεί να μην είναι διαθέσιμη, ανάλογα με τη γεωγραφική περιοχή ή τον πάροχο υπηρεσιών.

- **Αναμονή**: θέστε μια κλήση σε αναμονή. Ή πατήστε παρατεταμένα το πλήκτρο του σετ ακουστικών. Πατήστε**Ακύρωση αναμονής** για ανάκτηση της κλήσης που έχει τεθεί σε αναμονή ή πατήστε παρατεταμένα το πλήκτρο του σετ ακουστικών.
- **Πρ.κλησ.**: πληκτρολόγηση μιας δεύτερης κλήσης.
- **Πληκτρολ.**: άνοιγμα του πληκτρολογίου.
- **Τερματισμός κλήσης**: τερματισμός της τρέχουσας κλήσης.
- **Ηχείο**: ενεργοποίηση της ανοικτής ακρόασης. Κρατήστε τη συσκευή μακριά από το αυτί σας κατά τη διάρκεια της ανοικτής ακρόασης.
- **Σίγαση**: απενεργοποίηση του μικροφώνου έτσι ώστε να μην μπορεί να σας ακούσει ο συνομιλητής.
- **Ακουστικά**: μετάβαση σε σετ ακουστικών Bluetooth αν είναι συνδεδεμένο με τη συσκευή.
- **Εναλλαγή**: εναλλαγή από μία κλήση σε μία άλλη.
- **Συγχώνευση**: πραγματοποίηση μιας κλήσης συνδιάσκεψης όταν είστε συνδεδεμένοι με δύο κλήσεις. Επαναλάβετε για να προσθέσετε και άλλους συνομιλητές. Η λειτουργία αυτή είναι διαθέσιμη μόνο αν είναι ενεργή η υπηρεσία συνδιάσκεψης.

- → **Επαφές**: άνοιγμα της λίστας επαφών.
- → **Σημείωση**: δημιουργία μιας σημείωσης.
- → **Μήνυμα**: αποστολή μηνύματος.
- → **Μεταφορά**: σύνδεση του πρώτου συνομιλητή με το δεύτερο συνομιλητή. Έτσι αποσυνδέεστε από τη συνομιλία.
- → **Διαχείριση τηλεφωνικής συνδιάσκεψης**: εκτέλεση ιδιωτικής συνομιλίας με ένα συνομιλητή στη διάρκεια τηλεφωνικής συνδιάσκεψης ή αποσύνδεση ενός συνομιλητή από την τηλεφωνική συνδιάσκεψη.

## Προσθήκη επαφών

Για να προσθέσετε έναν αριθμό τηλεφώνου στη λίστα επαφών από το πληκτρολόγιο, εισάγετε τον αριθμό και πατήστε **Προσθήκη στις Επαφές**.

## Προβολή αρχείων καταγραφής κλήσεων

Πατήστε **Αρχ. κατ.** για προβολή του ιστορικού εισερχομένων και εξερχομένων κλήσεων.

Για να φιλτράρετε ένα αρχείο καταγραφής κλήσεων, πατήστε → **Προβολή κατά** και κατόπιν πραγματοποιήστε μια επιλογή.

## Αριθμός προκαθορισμένης κλήσης

Η συσκευή μπορεί να ρυθμιστεί ώστε να περιορίζει τις εξερχόμενες κλήσεις μόνο προς αριθμούς με συγκεκριμένα προθέματα. Τα προθέματα αυτά αποθηκεύονται στην κάρτα SIM ή USIM.

Πατήστε → **Ρυθμίσεις Κλήσεων** → **Επιπλέον ρυθμίσεις** → **Αριθμοί προκαθορισμένης κλήσης** → **Ενεργοποίηση FDN** και κατόπιν εισάγετε τον κωδικό PIN2 που συνόδευε την κάρτα SIM ή USIM. Πατήστε **Λίστα FDN** και προσθέστε αριθμούς.

## Φραγή κλήσεων

Η συσκευή μπορεί να ρυθμιστεί ώστε να αποτρέπεται η πραγματοποίηση ορισμένων κλήσεων. Για παράδειγμα, μπορεί να απενεργοποιηθούν οι διεθνείς κλήσεις.

Πατήστε → **Ρυθμίσεις Κλήσεων** → **Επιπλέον ρυθμίσεις** → **Φραγή κλήσεων**, επιλέξτε τύπο κλήσης, πραγματοποιήστε μια επιλογή φραγής κλήσεων και κατόπιν εισάγετε έναν κωδικό πρόσβασης.

# Λήψη κλήσεων

## Απάντηση σε κλήση

Όταν έχετε εισερχόμενη κλήση, σύρετε το  έξω από το μεγάλο κύκλο ή πατήστε το πλήκτρο του σετ ακουστικών.

Αν είναι ενεργή η υπηρεσία αναμονής κλήσης, μπορεί να γίνει άλλη κλήση. Όταν απαντηθεί η δεύτερη κλήση, η πρώτη κλήση τίθεται σε αναμονή.

## Απόρριψη κλήσης

Όταν έχετε εισερχόμενη κλήση, σύρετε το  έξω από το μεγάλο κύκλο ή πατήστε παρατεταμένα το πλήκτρο του σετ ακουστικών.

Για να στείλετε ένα μήνυμα όταν απορρίπτετε εισερχόμενες κλήσεις, σύρετε προς τα πάνω τη γραμμή μηνύματος απόρριψης. Για δημιουργία του μηνύματος απόρριψης, πατήστε  → **Ρυθμίσεις Κλήσεων** → **Ορισμός μηνυμάτων απόρριψης κλήσεων**.

## Αυτόματη απόρριψη κλήσεων από ανεπιθύμητους αριθμούς

Πατήστε  → **Ρυθμίσεις Κλήσεων** → **Απόρριψη κλήσης** → **Λειτουργία αυτόματης απόρριψης** → **Αριθμοί αυτόμ. απόρριψης** και κατόπιν πατήστε **Λίστα αυτόματης απόρριψης**. Πατήστε **Δημ/ργία**, εισάγετε έναν αριθμό, αντιστοιχήστε μια κατηγορία και κατόπιν πατήστε **Αποθήκ.**

## Αναπάντητες κλήσεις

Αν δεν απαντήσετε σε μια κλήση, εμφανίζεται το  στη γραμμή κατάστασης. Ανοίξτε το πλαίσιο ειδοποιήσεων για προβολή της λίστας αναπάντητων κλήσεων.

## Αναμονή κλήσεων

Η αναμονή κλήσεων είναι υπηρεσία που προσφέρει ο πάροχος υπηρεσιών. Ο χρήστης μπορεί να χρησιμοποιήσει την υπηρεσία αυτή για αναστολή μιας τρέχουσας κλήσης και μετάβαση σε εισερχόμενη κλήση. Η υπηρεσία αυτή δεν είναι διαθέσιμη για βιντεοκλήσεις.

Για να εκμεταλλευτείτε την υπηρεσία αυτή, πατήστε  → **Ρυθμίσεις Κλήσεων** → **Επιπλέον ρυθμίσεις** → **Αναμονή κλήσεων**.

## Προώθηση κλήσης

Η συσκευή μπορεί να ρυθμιστεί για αποστολή εισερχόμενων κλήσεων σε συγκεκριμένο αριθμό.

Πατήστε  → **Ρυθμίσεις Κλήσεων** → **Επιπλέον ρυθμίσεις** → **Προώθηση κλήσης** και κατόπιν επιλέξτε τύπο κλήσης και συνθήκη. Εισάγετε έναν αριθμό και πατήστε **Ενεργό**.

## Τερματισμός κλήσης

Πατήστε **Τερμ.κλ.** για να τερματίσετε μια κλήση. Ή πατήστε το πλήκτρο του σετ ακουστικών.

## Βιντεοκλήσεις

### Πραγματοποίηση βιντεοκλήσης

Εισάγετε τον αριθμό ή επιλέξτε μια επαφή από τη λίστα επαφών και κατόπιν πατήστε για να πραγματοποιήσετε μια βιντεοκλήση.

### Στη διάρκεια βιντεοκλήσης

Είναι διαθέσιμες οι παρακάτω ενέργειες:

- **Αλλαγή κάμερας**: εναλλαγή μεταξύ του φακού κάμερας μπροστά και του φακού κάμερας πίσω.
- **Σίγαση**: απενεργοποίηση του μικροφώνου έτσι ώστε να μην μπορεί να σας ακούσει ο συνομιλητής.
- **Τερματισμός κλήσης**: τερματισμός της τρέχουσας κλήσης.
- → **Απόκρυψη εικόνας μου**: απόκρυψη της εικόνας σας από το συνομιλητή.
- → **Εξερχόμενη εικόνα**: επιλογή μιας εικόνας για εμφάνισή της στο συνομιλητή.
- → **Πληκτρολόγιο**: άνοιγμα του πληκτρολογίου.
- → **Εναλλαγή στο ακουστικό**: μετάβαση σε ακουστικά Bluetooth αν είναι συνδεδεμένα με τη συσκευή.
- → **Ηχείο εκτός λειτουργίας**: απενεργοποίηση της λειτουργίας ανοικτής ακρόασης.
- → **Κινούμ.εικ.συναισθ.**: εφαρμογή εικονιδίων συναισθημάτων στην εικόνα σας.
- → **Προβολή θέματος**: εφαρμογή διακοσμητικών εικονιδίων στην εικόνα σας.
- → **Ενεργ. προβ. καρτούν**: αλλαγή της λειτουργίας προβολής σε προβολή καρτούν.
- → **Διπλή κάμερα**: χρήση της μπροστινής και της πίσω κάμερας έτσι ώστε να μπορεί ο συνομιλητής σας να δει εσάς και το περιβάλλον σας.

Παρέχεται βιντεοκλήση σε λειτουργία διπλής κάμερας για έως και 3 λεπτά. Μετά από 3 λεπτά η συσκευή απενεργοποιεί την πίσω κάμερα για βέλτιστη απόδοση.

Πατήστε παρατεταμένα στην εικόνα του συνομιλητή για πρόσβαση στις παρακάτω επιλογές:

- **Καταγραφή εικόνας**: καταγραφή της εικόνας του συνομιλητή.
- **Εγγραφή βίντεο**: λήψη βίντεο των εικόνων του συνομιλητή.

Σε πολλές χώρες είναι παράνομη η ηχογράφηση μιας κλήσης χωρίς προηγούμενη άδεια του συνομιλητή.

Πατήστε παρατεταμένα στην εικόνα σας για πρόσβαση στις παρακάτω επιλογές:

- **Αλλαγή κάμερας**: εναλλαγή μεταξύ του φακού κάμερας μπροστά και του φακού κάμερας πίσω.
- **Εξερχόμενη εικόνα**: επιλογή μιας εικόνας που θα εμφανίζεται στο συνομιλητή.

## Εναλλαγή εικόνων

Σύρετε μια εικόνα οποιουδήποτε συνομιλητή πάνω στην εικόνα του άλλου συνομιλητή για να γίνει ανταλλαγή των εικόνων.

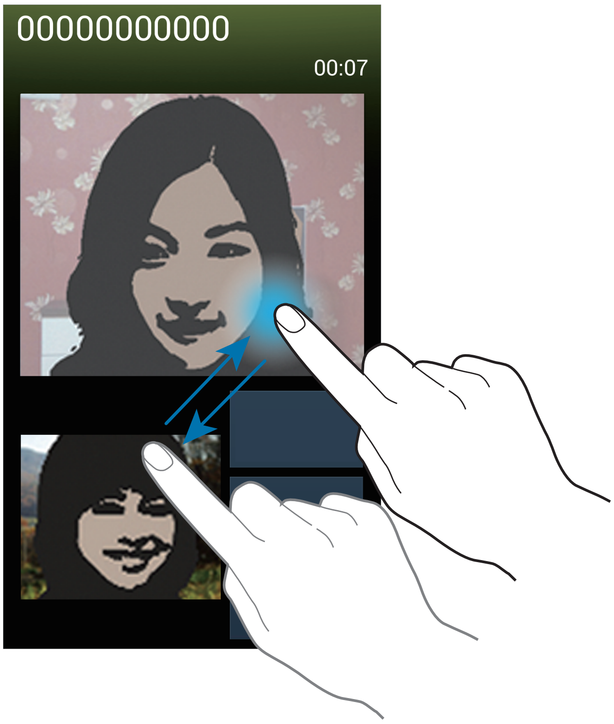

# Επαφές

Χρησιμοποιήστε την εφαρμογή αυτή για διαχείριση επαφών, μεταξύ των οποίων αριθμοί τηλεφώνου, διευθύνσεις email και άλλα.

Πατήστε **Επαφές** στην οθόνη εφαρμογών.

## Διαχείριση επαφών

### Δημιουργία επαφής

Πατήστε και εισάγετε πληροφορίες επαφής.

- : προσθήκη μιας εικόνας.
- / : προσθήκη ή διαγραφή πεδίου επαφής.

### Επεξεργασία επαφής

Επιλέξτε μια επαφή για επεξεργασία και κατόπιν πατήστε .

### Διαγραφή επαφής

Πατήστε → **Διαγραφή**.

### Ορισμός ενός αριθμού ταχείας κλήσης

Πατήστε → **Ρύθμιση ταχείας κλήσης**, επιλέξτε έναν αριθμό ταχείας κλήσης και κατόπιν επιλέξτε μια επαφή για τον αριθμό. Για κατάργηση ενός αριθμού ταχείας κλήσης, πατήστε παρατεταμένα πάνω του και κατόπιν πατήστε **Κατάργηση**.

## Αναζήτηση για επαφές

Χρησιμοποιήστε μία από τις παρακάτω μεθόδους αναζήτησης:

- Πραγματοποιήστε κύλιση πάνω ή κάτω στη λίστα επαφών.
- Χρησιμοποιήστε το ευρετήριο στη δεξιά πλευρά της λίστας επαφών για γρήγορη κύλιση σύροντας το δάχτυλό σας κατά μήκος του.
- Πατήστε το πεδίο αναζήτησης στο πάνω μέρος της λίστας επαφών και εισάγετε τα κριτήρια αναζήτησης.

Μόλις επιλεγεί μια επαφή, εκτελέστε μία από τις παρακάτω ενέργειες:

- : προσθήκη στις αγαπημένες επαφές.
- / : πραγματοποίηση φωνητικής κλήσης ή βιντεοκλήσης.
- : σύνταξη μηνύματος.
- : σύνταξη email.

## Εμφάνιση επαφών

Κατά προεπιλογή, η συσκευή δείχνει όλες τις αποθηκευμένες επαφές στη συσκευή, στην κάρτα SIM ή USIM ή σε άλλο λογαριασμό.

Πατήστε → **Επαφές για εμφάνιση** και κατόπιν επιλέξτε μια τοποθεσία όπου αποθηκεύονται οι επαφές.

## Μετακίνηση επαφών

### Μετακίνηση επαφών στο Google

Πατήστε → **Συγχώνευση λογαριασμών** → **Συγχώνευση με λογαριασμό Google**.

Οι επαφές που μετακινούνται στις επαφές Google εμφανίζονται στη λίστα επαφών με .

### Μετακίνηση επαφών στο Samsung

Πατήστε → **Συγχώνευση λογαριασμών** → **Συγχώνευση με Samsung account**.

Οι επαφές που μετακινούνται στις επαφές Samsung εμφανίζονται στη λίστα επαφών με .

## Εισαγωγή και εξαγωγή επαφών

### Εισαγωγή επαφών

Πατήστε → **Εισαγωγή/Εξαγωγή** → **Εισαγωγή από κάρτα SIM**, **Εισαγωγή από κάρτα SD** ή **Εισαγωγή από συσκευή USB**.

### Εξαγωγή επαφών

Πατήστε → **Εισαγωγή/Εξαγωγή** → **Εξαγωγή στην κάρτα SIM**, **Εξαγωγή στην κάρτα SD** ή **Εξαγωγή στη συσκευή USB**.

### Κοινή χρήση επαφών

Πατήστε ☰ → **Εισαγωγή/Εξαγωγή** → **Κοινή χρήση κάρτας ονόματος μέσω**, επιλέξτε επαφές, πατήστε **Τέλος** και κατόπιν επιλέξτε μια μέθοδο κοινής χρήσης.

## Αγαπημένες επαφές

Πατήστε ☰ και κατόπιν εκτελέστε μία από τις παρακάτω ενέργειες:

- **Αναζήτηση**: αναζήτηση για επαφές.
- **Προσθήκη στα αγαπημένα**: προσθήκη επαφών στις αγαπημένες.
- **Αφαίρεση από τα αγαπημένα**: κατάργηση επαφών από τις αγαπημένες.
- **Προβολή πλέγματος** / **Προβολή λίστας**: προβολή επαφών σε μορφή πλέγματος ή λίστας.
- **Βοήθεια**: πρόσβαση στις πληροφορίες βοήθειας για χρήση των επαφών.

## Ομάδες επαφών

### Προσθήκη επαφών σε μια ομάδα

Επιλέξτε μια ομάδα και κατόπιν πατήστε . Επιλέξτε επαφές για προσθήκη και κατόπιν πατήστε **Τέλος**.

### Διαχείριση ομάδων

Πατήστε ☰ και κατόπιν εκτελέστε μία από τις παρακάτω ενέργειες:

- **Δημ/ργία**: δημιουργία νέας ομάδας.
- **Αναζήτηση**: αναζήτηση για επαφές.
- **Αλλαγή σειράς**: παρατεταμένο πάτημα στο  δίπλα στο όνομα της ομάδας, σύρετέ το προς τα πάνω ή προς τα κάτω σε άλλη θέση και κατόπιν πατήστε **Τέλος**.
- **Διαγραφή ομάδων**: επιλογή ομάδων που προστίθενται από το χρήστη και κατόπιν πάτημα στη **Διαγραφή**. Οι προεπιλεγμένες ομάδες δεν μπορούν να διαγραφούν.
- **Βοήθεια**: πρόσβαση στις πληροφορίες βοήθειας για χρήση των επαφών.

### Αποστολή μηνύματος ή email στα μέλη μιας ομάδας

Επιλέξτε μια ομάδα, πατήστε ☰ → **Αποστολή μηνύματος** ή **Αποστολή email**, επιλέξτε μέλη και κατόπιν πατήστε **Τέλος**.

### Επαγγελματική κάρτα

Δημιουργήστε μια επαγγελματική κάρτα και στείλτε την σε άλλα άτομα.

Πατήστε **Ρύθμιση προφίλ**, εισάγετε στοιχεία, όπως αριθμό τηλεφώνου, διεύθυνση email και ταχυδρομική διεύθυνση, και κατόπιν πατήστε **Αποθήκ.** Αν έχουν αποθηκευτεί στοιχεία χρήστη όταν ρυθμίσατε τη συσκευή, επιλέξτε την επαγγελματική κάρτα στο **ΕΓΩ** και κατόπιν πατήστε για επεξεργασία.

Πατήστε → **Κοινή χρήση κάρτας ονόματος** και κατόπιν επιλέξτε μια μέθοδο κοινής χρήσης.

## Μηνύματα

Χρησιμοποιήστε την εφαρμογή αυτή για αποστολή μηνυμάτων κειμένου (SMS) ή μηνυμάτων πολυμέσων (MMS).

Πατήστε **Μηνύματα** στην οθόνη εφαρμογών.

Ενδέχεται να προκύψουν πρόσθετες χρεώσεις για αποστολή ή λήψη μηνυμάτων όταν βρίσκεστε εκτός της περιοχής κάλυψης του δικτύου σας. Για λεπτομέρειες, επικοινωνήστε με τον πάροχο των υπηρεσιών σας.

### Αποστολή μηνυμάτων

Πατήστε , προσθέστε παραλήπτες, εισάγετε ένα μήνυμα και κατόπιν πατήστε .

Χρησιμοποιήστε τις παρακάτω μεθόδους για προσθήκη παραληπτών:

- Εισάγετε έναν αριθμό τηλεφώνου.
- Πατήστε , επιλέξτε επαφές και κατόπιν πατήστε **Τέλος**.

Χρησιμοποιήστε τις παρακάτω μεθόδους για να δημιουργήσετε μήνυμα πολυμέσων:

- Πατήστε και επισυνάψτε εικόνες, βίντεο, επαφές, σημειώσεις, συμβάντα και άλλα.
- Πατήστε → **Προσθήκη θέματος** για να εισάγετε ένα θέμα.

## Αποστολή προγραμματισμένων μηνυμάτων

Ενώ συντάσσετε ένα μήνυμα, πατήστε [≡] → **Προγραμματισμένο μήνυμα**. Ρυθμίστε ώρα και ημερομηνία και κατόπιν πατήστε **OK**. Η συσκευή θα στείλει το μήνυμα στην καθορισμένη ώρα και ημερομηνία.

- Αν η συσκευή είναι απενεργοποιημένη την προγραμματισμένη ώρα, δεν είναι συνδεδεμένη με το δίκτυο ή το δίκτυο είναι ασταθές, το μήνυμα δεν θα αποσταλεί.
- Η λειτουργία αυτή βασίζεται στην ώρα και ημερομηνία που είναι ρυθμισμένη η συσκευή. Η ώρα και ημερομηνία μπορεί να είναι λανθασμένη εάν μετακινηθείτε μεταξύ ζωνών ώρας και το δίκτυο δεν ενημερώσει τις πληροφορίες.

## Μετάφραση και αποστολή μηνυμάτων

Για να χρησιμοποιήσετε τη λειτουργία μετάφρασης κατά τη σύνταξη ενός μηνύματος, πατήστε [≡] → **Μετάφραση**, σύρετε το διακόπτη **Μετάφραση** προς τα δεξιά, ρυθμίστε ένα ζευγάρι γλωσσών και κατόπιν πατήστε **OK**.

Πατήστε [icon] για μετάφραση του μηνύματος και κατόπιν πατήστε **Τέλος**. Το μεταφρασμένο μήνυμα θα αντικαταστήσει το μήνυμα της γλώσσας προέλευσης.

## Προβολή εισερχομένων μηνυμάτων

Τα εισερχόμενα μηνύματα ομαδοποιούνται με βάση την επαφή ως νήματα μηνυμάτων.

Επιλέξτε μια επαφή για να προβάλλετε το μήνυμα του ατόμου αυτού.

## Ακρόαση μηνύματος τηλεφωνητή

Πατήστε παρατεταμένα το **1** στο πληκτρολόγιο και κατόπιν ακολουθήστε τις οδηγίες του παρόχου των υπηρεσιών σας.

# Email

Χρησιμοποιήστε την εφαρμογή αυτή για να στείλετε ή να προβάλλετε μηνύματα email.

Πατήστε **Email** στην οθόνη εφαρμογών.

## Δημιουργία λογαριασμών email

Δημιουργήστε έναν λογαριασμό email όταν ανοίγετε το **Email** για πρώτη φορά.

Εισάγετε τη διεύθυνση email και τον κωδικό πρόσβασης. Πατήστε **Επόμενο** για ιδιωτικό λογαριασμό email, όπως είναι το Google Mail, ή πατήστε **Μη αυτόμ. ρύθ/ση** για εταιρικό λογαριασμό email. Στη συνέχεια, ακολουθήστε τις οδηγίες επί της οθόνης για να ολοκληρώσετε τη δημιουργία.

Για να δημιουργήσετε άλλον λογαριασμό email, πατήστε → **Ρυθμίσεις** → **Προσθήκη λογαριασμού**.

## Αποστολή μηνυμάτων

Πατήστε το λογαριασμό email προς χρήση και κατόπιν πατήστε στο κάτω μέρος της οθόνης. Εισάγετε παραλήπτες, θέμα και μήνυμα και κατόπιν πατήστε .

Πατήστε για προσθήκη παραλήπτη από τη λίστα επαφών.

Πατήστε για να επισυνάψετε εικόνες, βίντεο, επαφές, σημειώσεις, συμβάντα και άλλα.

Πατήστε για να εισάγετε εικόνες, συμβάντα, επαφές, πληροφορίες τοποθεσίας και άλλα στοιχεία στο μήνυμα.

## Αποστολή προγραμματισμένων μηνυμάτων

Ενώ συντάσσετε ένα μήνυμα, πατήστε ☰ → **Αποστολή προγράμματος**. Σημειώστε **Αποστολή προγράμματος**, ρυθμίστε ώρα και ημερομηνία και κατόπιν πατήστε **Τέλος**. Η συσκευή θα στείλει το μήνυμα στην καθορισμένη ώρα και ημερομηνία.

- Αν η συσκευή είναι απενεργοποιημένη την προγραμματισμένη ώρα, δεν είναι συνδεδεμένη με το δίκτυο ή το δίκτυο είναι ασταθές, το μήνυμα δεν θα αποσταλεί.
- Η λειτουργία αυτή βασίζεται στην ώρα και ημερομηνία που είναι ρυθμισμένη η συσκευή. Η ώρα και ημερομηνία μπορεί να είναι λανθασμένη εάν μετακινηθείτε μεταξύ ζωνών ώρας και το δίκτυο δεν ενημερώσει τις πληροφορίες.

## Ανάγνωση μηνυμάτων

Επιλέξτε λογαριασμό email προς χρήση και ανακτώνται τα νέα μηνύματα. Για μη αυτόματη ανάκτηση νέων μηνυμάτων, πατήστε ⟳.

Πατήστε σε ένα μήνυμα για να διαβάσετε.

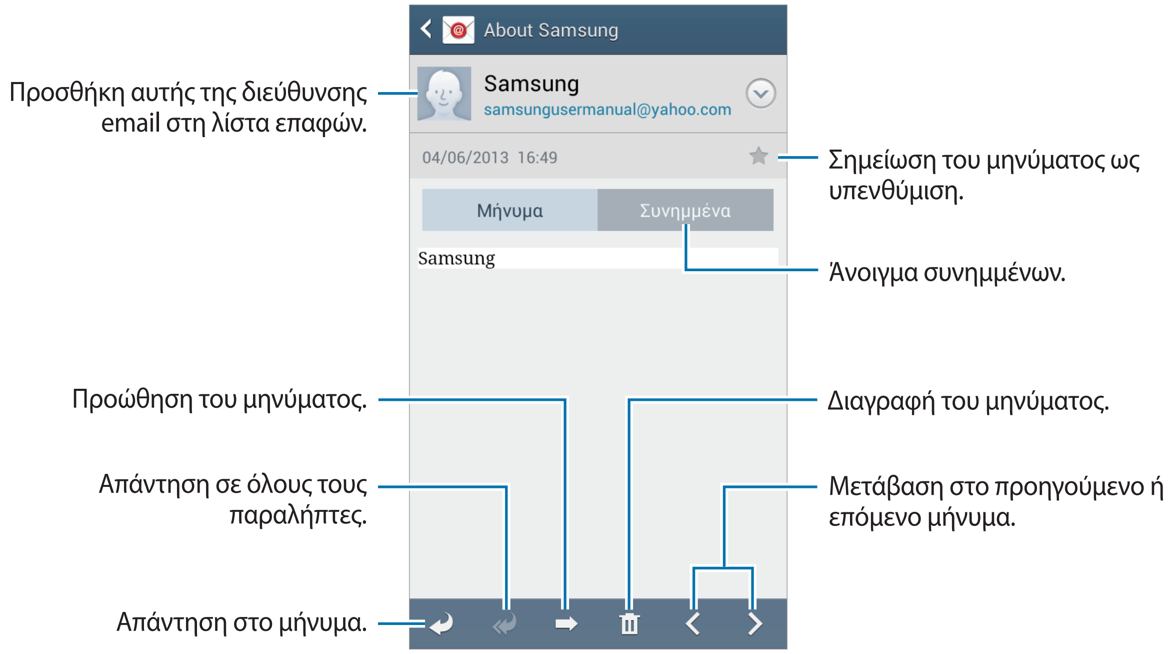


Πατήστε στην καρτέλα συνημμένων για να ανοίξετε τα συνημμένα και κατόπιν πατήστε **Αποθήκ.** για να το αποθηκεύσετε.

# Google Mail

Χρησιμοποιήστε την εφαρμογή αυτή για γρήγορη και απευθείας πρόσβαση στην υπηρεσία Google Mail.

Πατήστε **Google Mail** στην οθόνη εφαρμογών.

- Η εφαρμογή αυτή μπορεί να μην είναι διαθέσιμη, ανάλογα με τη γεωγραφική περιοχή ή τον πάροχο υπηρεσιών.
- Η εφαρμογή αυτή ενδέχεται να έχει διαφορετική επισήμανση ανάλογα με τη γεωγραφική περιοχή ή τον πάροχο υπηρεσιών.

## Αποστολή μηνυμάτων

Σε οποιαδήποτε θυρίδα μηνυμάτων, πατήστε , εισάγετε παραλήπτες, θέμα και μήνυμα και κατόπιν πατήστε .

Πατήστε → **Επισύναψη εικόνας** για επισύναψη εικόνων.

Πατήστε → **Επισύναψη βίντεο** για επισύναψη βίντεο.

Πατήστε → **Προσθήκη Κοιν./Κρυφής κοιν.** για προσθήκη και άλλων παραληπτών.

Πατήστε → **Αποθήκευση προχείρου** για αποθήκευση του μηνύματος για παράδοση αργότερα.

Πατήστε → **Απόρριψη** για να ξεκινήσετε από την αρχή.

## Ανάγνωση μηνυμάτων

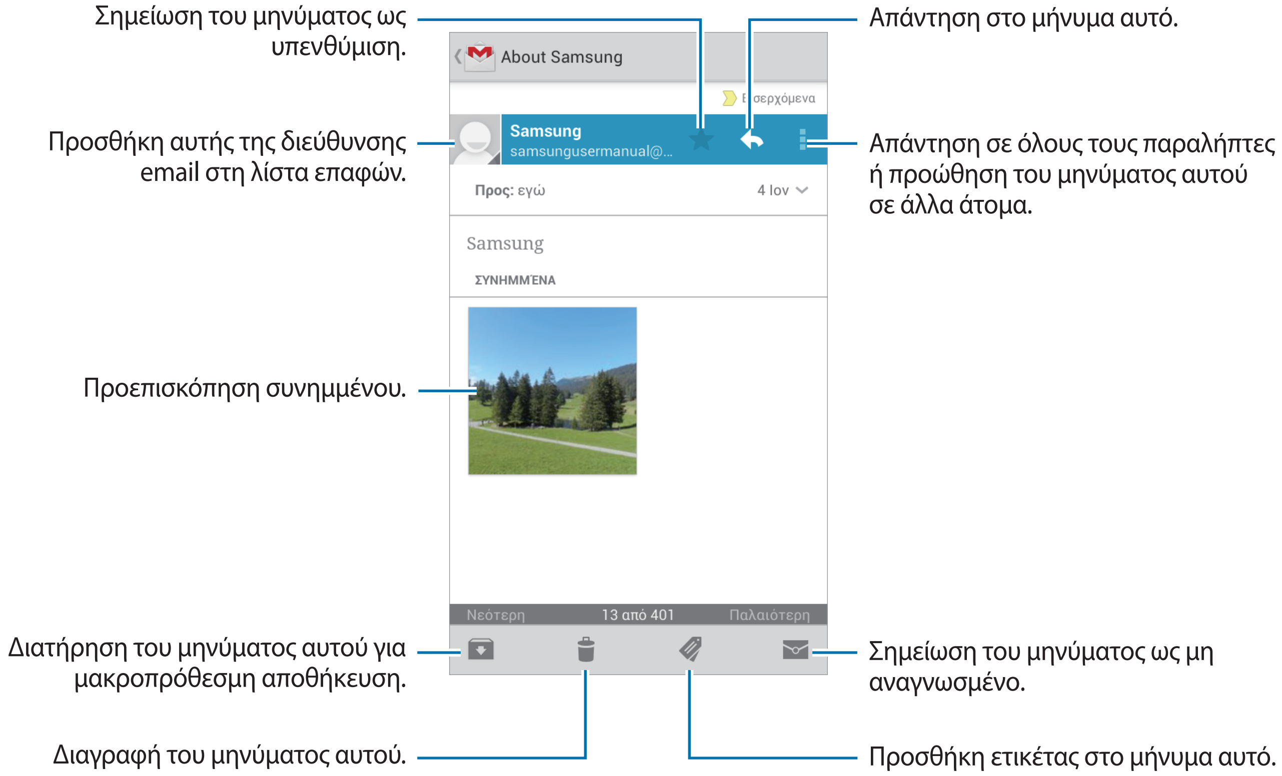

### Ετικέτες

Το Google Mail δεν χρησιμοποιεί πραγματικούς φακέλους. Στη θέση τους χρησιμοποιεί ετικέτες. Όταν γίνεται εκκίνηση του Google Mail, εμφανίζει μηνύματα με την επισήμανση Εισερχόμενα.

Πατήστε για προβολή μηνυμάτων με άλλες ετικέτες.

Για προσθήκη ετικέτας σε μήνυμα, πατήστε και κατόπιν επιλέξτε την ετικέτα προς αντιστοίχιση.

# Talk

Χρησιμοποιήστε την εφαρμογή αυτή για να μιλάτε με άλλους μέσω Google Talk.

Πατήστε **Talk** στην οθόνη εφαρμογών.

Η εφαρμογή αυτή μπορεί να μην είναι διαθέσιμη, ανάλογα με τη γεωγραφική περιοχή ή τον πάροχο υπηρεσιών.

## Δημόσιο προφίλ

Πατήστε στο ID του λογαριασμού στο πάνω μέρος της λίστας φίλων για αλλαγή της κατάστασης διαθεσιμότητας, της εικόνας ή του μηνύματος κατάστασης.

## Προσθήκη φίλων

Πατήστε , εισάγετε τη διεύθυνση email του φίλου που θα προσθέσετε και κατόπιν πατήστε **ΤΕΛΟΣ**.

## Συνομιλία με φίλους

Επιλέξτε έναν φίλο από τη λίστα φίλων, εισάγετε ένα μήνυμα στο πεδίο στο κάτω μέρος της οθόνης και κατόπιν πατήστε .

Για να προσθέσετε έναν φίλο στη συνομιλία, πατήστε → **Προσθήκη στη συζήτηση**.

Για τερματισμό της συνομιλίας, πατήστε → **Τερματισμός συζήτησης**.

### Εναλλαγή μεταξύ συνομιλιών

Πραγματοποιήστε κύλιση προς τα αριστερά ή προς τα δεξιά.

### Διαγραφή ιστορικού συνομιλίας

Οι συνομιλίες αποθηκεύονται αυτόματα. Για διαγραφή του ιστορικού συνομιλίας, πατήστε ☰ → **Εκκαθάριση ιστορικού συζητήσεων**.

## Google+

Χρησιμοποιήστε την εφαρμογή αυτή για να παραμείνετε συνδεδεμένος με άλλα άτομα μέσω της υπηρεσίας κοινωνικού δικτύου της Google.

Πατήστε **Google+** στην οθόνη εφαρμογών.

Η εφαρμογή αυτή μπορεί να μην είναι διαθέσιμη, ανάλογα με τη γεωγραφική περιοχή ή τον πάροχο υπηρεσιών.

Πατήστε **Όλοι οι Κύκλοι** για αλλαγή της κατηγορίας και κατόπιν μετακινηθείτε με κύλιση προς τα πάνω ή προς τα κάτω για προβολή αναρτήσεων από τους κύκλους σας.

Πατήστε g+ για να χρησιμοποιήσετε άλλα χαρακτηριστικά κοινωνικών δικτύων.

## Messenger

Χρησιμοποιήστε την εφαρμογή αυτή για συνομιλία με άλλα άτομα μέσω της υπηρεσία άμεσης ανταλλαγής μηνυμάτων Google+.

Πατήστε **Messenger** στην οθόνη εφαρμογών.

Η εφαρμογή αυτή μπορεί να μην είναι διαθέσιμη, ανάλογα με τη γεωγραφική περιοχή ή τον πάροχο υπηρεσιών.

Επιλέξτε έναν φίλο από τη λίστα φίλων, εισάγετε ένα μήνυμα στο πεδίο στο κάτω μέρος της οθόνης και κατόπιν πατήστε ➤.

# ChatON

Χρησιμοποιήστε την εφαρμογή αυτή για να μιλάτε με οποιαδήποτε συσκευή. Για να χρησιμοποιήσετε την εφαρμογή αυτή, πρέπει να συνδεθείτε με το λογαριασμό Samsung.

Πατήστε **ChatON** στην οθόνη εφαρμογών.

Η εφαρμογή αυτή μπορεί να μην είναι διαθέσιμη, ανάλογα με τη γεωγραφική περιοχή ή τον πάροχο υπηρεσιών.

Δημιουργήστε τη λίστα φίλων εισάγοντας αριθμούς τηλεφώνου ή διευθύνσεις email λογαριασμών Samsung ή επιλέγοντας φίλους από τη λίστα προτάσεων. Εναλλακτικά, πατήστε **Συγχρονισμός επαφών** για μη αυτόματο συγχρονισμό επαφών από τη συσκευή.

Πατήστε **Συνομ.** → **Έναρξη συνομιλίας** και επιλέξτε έναν φίλο για να αρχίσετε τη συνομιλία.

# Ιστός & δίκτυο

## Internet

Χρησιμοποιήστε την εφαρμογή αυτή για περιήγηση στο διαδίκτυο.

Πατήστε **Internet** στην οθόνη εφαρμογών.

### Προβολή ιστοσελίδων

Πατήστε το πεδίο διεύθυνσης, εισάγετε τη διεύθυνση ιστού και κατόπιν πατήστε **Μετάβαση**.

Πατήστε ☰ για κοινή χρήση, αποθήκευση ή εκτύπωση της τρέχουσας ιστοσελίδας κατά τη διάρκεια προβολής της ιστοσελίδας.

Για να αλλάξετε τη μηχανή αναζήτησης, πατήστε στο πεδίο διεύθυνσης και κατόπιν πατήστε το εικονίδιο μηχανής αναζήτησης δίπλα στη διεύθυνση ιστού.

### Άνοιγμα νέας σελίδας

Πατήστε ☰ → **Νέο παράθυρο**.

Για μετάβαση σε άλλη ιστοσελίδα, πατήστε 2, κυλήστε προς τα πάνω ή προς τα κάτω και πατήστε στη σελίδα για να την επιλέξετε.

### Σελιδοδείκτες

Για να σημειώσετε με σελιδοδείκτη την τρέχουσα ιστοσελίδα, πατήστε ☰ → **Προσθήκη σελιδοδείκτη**.

Για να ανοίξετε μια ιστοσελίδα με σελιδοδείκτη, πατήστε ★ και κατόπιν επιλέξτε έναν.

### Ιστορικό

Πατήστε ☰ → **Ιστορικό** για να ανοίξετε μια ιστοσελίδα από τη λίστα των ιστοσελίδων που επισκεφθήκατε πρόσφατα. Για διαγραφή του ιστορικού, πατήστε ☰ → **Εκκαθάριση ιστορικού**.

## Σύνδεσμοι

Πατήστε παρατεταμένα σε έναν σύνδεσμο στην ιστοσελίδα για να τον ανοίξετε σε νέα σελίδα, να αποθηκεύσετε ή να αντιγράψετε.

Για προβολή αποθηκευμένων συνδέσμων, χρησιμοποιήστε το **Λήψεις**. (σ. 138)

## Κοινή χρήση ιστοσελίδων

Για να μοιραστείτε τη διεύθυνση μιας ιστοσελίδας με άλλους, πατήστε ☰ → **Κοινή χρήση μέσω**.

Για να μοιραστείτε τμήμα μιας ιστοσελίδας, πατήστε παρατεταμένα στο επιθυμητό κείμενο και κατόπιν πατήστε **Κοινόχρηστο**.

# Chrome

Χρησιμοποιήστε την εφαρμογή αυτή για αναζήτηση πληροφοριών και περιήγηση σε ιστοσελίδες.

Πατήστε **Chrome** στην οθόνη εφαρμογών.

Η εφαρμογή αυτή μπορεί να μην είναι διαθέσιμη, ανάλογα με τη γεωγραφική περιοχή ή τον πάροχο υπηρεσιών.

## Προβολή ιστοσελίδων

Πατήστε στο πεδίο διεύθυνσης και κατόπιν εισάγετε μια διεύθυνση στον ιστό ή κριτήρια αναζήτησης.

## Άνοιγμα νέας σελίδας

Πατήστε [2] → **Νέα καρτ.**

Για μετάβαση σε άλλη ιστοσελίδα, πατήστε [2] → μια ιστοσελίδα.

## Αναζήτηση στον ιστό φωνητικά

Πατήστε το πεδίο διεύθυνσης, πατήστε 🎤, προφέρετε μια λέξη-κλειδί και κατόπιν επιλέξτε μία από τις προτεινόμενες λέξεις-κλειδιά που εμφανίζονται.

### Συγχρονισμός με άλλες συσκευές

Συγχρονίστε ανοικτές καρτέλες και σελιδοδείκτες για χρήση με το Chrome σε άλλη συσκευή, όταν είστε συνδεδεμένος με τον ίδιο λογαριασμό Google.

Για προβολή ανοικτών καρτελών σε άλλες συσκευές, πατήστε ☰ → **Άλλες συσκευές**. Επιλέξτε μια ιστοσελίδα για άνοιγμα.

Για να προβάλλετε σελιδοδείκτες, πατήστε ★.

## Bluetooth

Η λειτουργία Bluetooth δημιουργεί μια απευθείας ασύρματη σύνδεση μεταξύ δύο συσκευών σε μικρή απόσταση. Χρησιμοποιήστε το Bluetooth για να ανταλλάσσετε αρχεία δεδομένων ή πολυμέσων με άλλες συσκευές.

- Η Samsung δεν φέρει ευθύνη για τυχόν απώλεια, παρεμβολή ή κακή χρήση των δεδομένων που αποστέλλονται ή λαμβάνονται μέσω της λειτουργίας Bluetooth.
- Να διασφαλίζετε πάντοτε ότι μοιράζεστε και λαμβάνετε δεδομένα με συσκευές που τις εμπιστεύεστε και έχουν την κατάλληλη ασφάλεια. Εάν υπάρχουν εμπόδια μεταξύ των συσκευών, η μέγιστη απόσταση λειτουργίας ενδέχεται να είναι μικρότερη.
- Ορισμένες συσκευές, ειδικά εκείνες που δεν έχουν ελεγχθεί ή εγκριθεί από την Bluetooth SIG, ενδέχεται να μην είναι συμβατές με τη συσκευή σας.
- Μην χρησιμοποιείτε τη λειτουργία Bluetooth για παράνομους σκοπούς (για παράδειγμα, πειρατικά αντίγραφα αρχείων ή παράνομη παρακολούθηση επικοινωνιών για εμπορικούς σκοπούς).

  Η Samsung δεν έχει καμία ευθύνη για τις επιπτώσεις παράνομης χρήσης της λειτουργίας Bluetooth.

Για ενεργοποίηση του Bluetooth, στην οθόνη εφαρμογών, πατήστε **Ρυθμίσεις** → **Συνδέσεις** → **Bluetooth** και κατόπιν σύρετε το διακόπτη **Bluetooth** προς τα δεξιά.

### Δημιουργία ζεύγους με άλλες συσκευές Bluetooth

Στην οθόνη εφαρμογών, πατήστε **Ρυθμίσεις** → **Συνδέσεις** → **Bluetooth** → **Σάρωση** και παρατίθενται οι εντοπισμένες συσκευές. Επιλέξτε τη συσκευή με την οποία θέλετε να δημιουργήσετε ζεύγος και κατόπιν αποδεχτείτε το κλειδί πρόσβασης που δημιουργείται αυτόματα και στις δύο συσκευές για επιβεβαίωση.

## Αποστολή και λήψη δεδομένων

Πολλές εφαρμογές υποστηρίζουν μεταφορά δεδομένων μέσω Bluetooth. Η **Συλλογή** είναι ένα παράδειγμα. Ανοίξτε τη **Συλλογή**, επιλέξτε μια εικόνα, πατήστε → **Bluetooth** και κατόπιν επιλέξτε μία από τις συσκευές Bluetooth. Στη συνέχεια, αποδεχτείτε το αίτημα εξουσιοδότησης Bluetooth στην άλλη συσκευή για να γίνει λήψη της εικόνας. Το αρχείο που μεταφέρεται αποθηκεύεται στο φάκελο **Bluetooth**. Αν γίνει λήψη επαφής, προστίθεται αυτόματα στη λίστα επαφών.

# Screen Mirroring

Χρησιμοποιήστε τη λειτουργία αυτή για να συνδέσετε τη συσκευή σας με μια μεγάλη οθόνη με μια συσκευή AllShare Cast ή HomeSync και κατόπιν μοιραστείτε τα περιεχόμενά σας. Μπορείτε επίσης να χρησιμοποιήσετε τη λειτουργία αυτή με άλλες συσκευές που υποστηρίζουν τη λειτουργία Wi-Fi Miracast.

- Η λειτουργία αυτή μπορεί να μην είναι διαθέσιμη, ανάλογα με τη γεωγραφική περιοχή ή τον πάροχο υπηρεσιών.
- Συσκευές με δυνατότητα Miracast που δεν υποστηρίζουν την Προστασία ψηφιακού περιεχομένου ζώνης υψηλών συχνοτήτων (HDCP) ενδέχεται να μην είναι συμβατές με τη λειτουργία αυτή.
- Μπορεί να γίνεται προσωρινή αποθήκευση ορισμένων αρχείων κατά την αναπαραγωγή ανάλογα με τη σύνδεση δικτύου.
- Για να εξοικονομείτε ενέργεια, απενεργοποιείτε τη λειτουργία αυτή όταν δεν χρησιμοποιείται.
- Αν προσδιορίσετε μια συχνότητα Wi-Fi, οι συσκευές AllShare Cast ή HomeSync ενδέχεται να μην εντοπίζονται ή να μην συνδέονται.
- Αν κάνετε αναπαραγωγή βίντεο ή παιχνιδιών σε τηλεόραση, επιλέξτε κατάλληλο τρόπο λειτουργίας τηλεόρασης για να έχετε την καλύτερη εμπειρία.

Στην οθόνη εφαρμογών, πατήστε **Ρυθμίσεις** → **Συνδέσεις** → **Screen Mirroring** και κατόπιν σύρετε το διακόπτη **Screen Mirroring** προς τα δεξιά. Επιλέξτε μια συσκευή, ανοίξτε ή αναπαράγετε ένα αρχείο και κατόπιν ελέγξτε την οθόνη με τα πλήκτρα της συσκευής σας. Για να συνδεθείτε με συσκευή χρησιμοποιώντας ένα PIN, πατήστε παρατεταμένα στο όνομα της συσκευής για να εισάγετε το PIN.

# Samsung Link

Χρησιμοποιήστε την εφαρμογή αυτή για την αναπαραγωγή περιεχομένων που είναι αποθηκευμένα σε διάφορες συσκευές μέσω διαδικτύου. Μπορείτε να αναπαράγετε και να στείλετε αρχείο πολυμέσων στη συσκευή σας σε άλλη συσκευή ή υπηρεσία αποθήκευσης στον ιστό.

Για χρήση της εφαρμογής αυτής, πρέπει να συνδεθείτε με το λογαριασμό Samsung και να καταχωρήσετε δύο ή περισσότερες συσκευές. Οι μέθοδοι εγγραφής μπορεί να διαφέρουν ανάλογα με τον τύπο της συσκευής. Για να μάθετε περισσότερες λεπτομέρειες, πατήστε ☰ → **Βοήθεια**.

Πατήστε **Samsung Link** στην οθόνη εφαρμογών.

Η εφαρμογή αυτή μπορεί να μην είναι διαθέσιμη, ανάλογα με τη γεωγραφική περιοχή ή τον πάροχο υπηρεσιών.

Όταν ανοίγετε την εφαρμογή αυτή, εμφανίζονται πρόσφατα περιεχόμενα από όλες τις καταγεγραμμένες συσκευές σας. Μπορείτε να κάνετε περιήγηση και αναπαραγωγή τους. Για να ξεκινήσετε να μοιράζεστε αρχεία, κυλήστε έως το **ΣΥΣΚΕΥ'ΕΣ & ΧΏΡΟΣ ΑΠΟΘΉΚΕΥΣΗΣ** και πραγματοποιήστε μια επιλογή.

## Αποστολή αρχείων

Στείλτε αρχεία σε άλλες συσκευές ή μεταφορτώστε τα σε υπηρεσίες αποθήκευσης στον ιστό.

Επιλέξτε τη συσκευή σας, πατήστε ➡, επιλέξτε αρχεία, πατήστε **Ολοκληρώθηκε** και κατόπιν επιλέξτε μια συσκευή ή αποθήκευση στον ιστό.

## Κοινή χρήση αρχείων

Επιλέξτε μια συσκευή ή αποθήκευση στον ιστό, πατήστε <, επιλέξτε αρχεία, πατήστε **Ολοκληρώθηκε** και κατόπιν επιλέξτε μια μέθοδο κοινής χρήσης.

## Αναπαραγωγή αρχείων σε απομακρυσμένη συσκευή

Επιλέξτε μια συσκευή ή αποθήκευση στον ιστό, πατήστε ▢, επιλέξτε ένα αρχείο και κατόπιν επιλέξτε μια συσκευή.

- Οι υποστηριζόμενες μορφές αρχείων μπορεί να διαφέρουν ανάλογα με τις συσκευές που έχουν συνδεθεί ως συσκευές αναπαραγωγής πολυμέσων.
- Μπορεί να γίνεται προσωρινή αποθήκευση ορισμένων αρχείων κατά την αναπαραγωγή ανάλογα με τη σύνδεση δικτύου.

### Διαχείριση περιεχομένων σε υπηρεσία αποθήκευσης στον ιστό

Επιλέξτε μια υπηρεσία αποθήκευσης στον ιστό και κατόπιν προβάλλετε και διαχειριστείτε τα αρχεία σας.

Για λήψη αρχείων από υπηρεσία αποθήκευσης στον ιστό, πατήστε , επιλέξτε αρχεία και κατόπιν πατήστε **Ολοκληρώθηκε**.

Για να καταχωρήσετε υπηρεσίες αποθήκευσης στον ιστό στη συσκευή, πατήστε  → **Ρυθμίσεις** → **Καταχωρημένη χώρος αποθήκευση** →  και κατόπιν επιλέξτε μια υπηρεσία αποθήκευσης στον ιστό.

## Group Play

Χρησιμοποιήστε την εφαρμογή αυτή για να μοιραστείτε οθόνες με πολλές συσκευές. Δημιουργήστε ή συνδεθείτε με μια συνάντηση Group Play και κατόπιν μοιραστείτε εικόνες, έγγραφα ή μουσική.

Πατήστε **Group Play** στην οθόνη εφαρμογών.

- Η εφαρμογή αυτή μπορεί να μην είναι διαθέσιμη, ανάλογα με τη γεωγραφική περιοχή ή τον πάροχο υπηρεσιών.
- Ενώ χρησιμοποιείτε την εφαρμογή αυτή, δεν μπορείτε να χρησιμοποιήσετε το διαδίκτυο.

### Δημιουργία ομάδας για Group Play

Πατήστε **Δημιουργία ομάδας**, ρυθμίστε έναν κωδικό πρόσβασης και κατόπιν χρησιμοποιήστε τις παρακάτω λειτουργίες:

- **Κοινή χρήση μουσικής**: επιλογή αρχείων μουσικής για κοινή χρήση. Μπορείτε να συνδέσετε δύο ή περισσότερες συσκευές και να τις χρησιμοποιήσετε για να επιτύχετε ένα εφέ ήχου surround.
- **Κοινή χρήση εικόνων**: επιλογή εικόνων για κοινή χρήση.
- **Κοινή χρήση εγγράφων**: επιλογή εγγράφων για κοινή χρήση.
- **Παίξτε παιχνίδια**: παίξιμο διαδικτυακών παιχνιδιών με φίλους.

Πατήστε ✎ και γράψτε μια σημείωση ή σχεδιάστε στην οθόνη. Όλοι οι συμμετέχοντες μπορούν να δουν αυτό που δημιουργείτε.

Πατήστε ▦ για να προβάλλετε όλες τις εικόνες κοινής χρήσης σε διάταξη μωσαϊκού.

Πατήστε ▣ ή ☰ για να επιλέξετε και άλλες εικόνες ή έγγραφα.

Πατήστε 👥 για να προβάλλετε τους συμμετέχοντες της ομάδας.

## Σύνδεση με Group Play

- Πατήστε **Σύμ. σε ομάδα**, επιλέξτε μια συνάντηση Group Play για να συνδεθείτε και κατόπιν εισάγετε τον κωδικό πρόσβασης για την ομάδα. Επιλέξτε κατηγορία πολυμέσων και το περιεχόμενο που βρίσκεται τη στιγμή αυτή σε κοινή χρήση εμφανίζεται στη συσκευή.
- Ενεργοποιήστε τη λειτουργία NFC και ακουμπήστε το πίσω μέρος της συσκευής σας στο πίσω μέρος μιας άλλης συσκευής που κάνει την έναρξη μιας συνάντησης.

# NFC

Η συσκευή σας επιτρέπει να διαβάζετε ετικέτες επικοινωνίας κοντινού πεδίου (NFC) που περιέχουν πληροφορίες σχετικά με προϊόντα.

Η συσκευή περιέχει μια ενσωματωμένη κεραία NFC. Χειριστείτε τη συσκευή προσεκτικά για να αποφύγετε να προκαλέσετε ζημιά στην κεραία NFC.

Αν η οθόνη είναι κλειδωμένη, η συσκευή σας δεν διαβάζει τις ετικέτες NFC ούτε λαμβάνει δεδομένα.

Για ενεργοποίηση της λειτουργίας NFC, στην οθόνη εφαρμογών, πατήστε **Ρυθμίσεις** → **Συνδέσεις** → **NFC**. Σύρετε το διακόπτη **NFC** προς τα δεξιά.

## Ανάγνωση πληροφοριών από ετικέτα NFC

Τοποθετήστε την περιοχή της κεραίας NFC στο πίσω μέρος της συσκευής σας κοντά σε μια ετικέτα NFC. Εμφανίζονται οι πληροφορίες από την ετικέτα.

### Αποστολή δεδομένων μέσω Android Beam

Χρησιμοποιήστε τη λειτουργία Android Beam για αποστολή δεδομένων, όπως ιστοσελίδες και επαφές, σε συσκευές με δυνατότητα NFC.

Στην οθόνη εφαρμογών, πατήστε **Ρυθμίσεις** → **Συνδέσεις** → **NFC**. Σύρετε το διακόπτη **Android Beam** προς τα δεξιά.

Επιλέξτε ένα στοιχείο, βρείτε τη θέση της κεραίας NFC στην άλλη συσκευή, αγγίξτε την κεραία της άλλης συσκευής με την κεραία της συσκευής σας και πατήστε στην οθόνη της συσκευής σας.

## S Beam

Χρησιμοποιήστε τη λειτουργία αυτή για αποστολή δεδομένων, όπως βίντεο, εικόνες και έγγραφα.

Μην στέλνετε δεδομένα που προστατεύονται με πνευματικά δικαιώματα μέσω S Beam. Κάτι τέτοιο ενδέχεται να παραβιάζει τη νομοθεσία περί πνευματικών δικαιωμάτων. Η Samsung δεν αναλαμβάνει τυχόν ευθύνες που προκαλούνται από την παράνομη χρήση δεδομένων που καλύπτονται με πνευματικά δικαιώματα.

Στην οθόνη εφαρμογών, πατήστε **Ρυθμίσεις** → **Συνδέσεις** → **S Beam**. Σύρετε το διακόπτη **S Beam** προς τα δεξιά.

Επιλέξτε ένα αρχείο, αγγίξτε το πίσω μέρος της συσκευής σας στο πίσω μέρος της άλλης συσκευής και κατόπιν πατήστε στην οθόνη της συσκευής σας.

Αν και οι δύο συσκευές επιχειρούν να στείλουν δεδομένα ταυτοχρόνως, η μεταφορά αρχείων ενδέχεται να αποτύχει.

## WatchON

Χρησιμοποιήστε την εφαρμογή αυτή για σύνδεση με τηλεόραση για να παρακολουθήσετε τις αγαπημένες σας εκπομπές και ταινίες.

Πατήστε **WatchON** στην οθόνη εφαρμογών.

Πρέπει καταρχάς να συνδέσετε τη συσκευή με δίκτυο και να βεβαιωθείτε ότι η θύρα υπέρυθρων της συσκευής βλέπει προς την τηλεόραση.

## Σύνδεση με τηλεόραση

Συνδεθείτε με τηλεόραση για να εμφανίσετε την οθόνη της συσκευής σε μεγάλη επιφάνεια και να ελέγχετε την τηλεόραση από μακριά με τη συσκευή.

Επιλέξτε μια χώρα και μια περιοχή. Πατήστε → **Άμεση ρύθμιση** και κατόπιν ακολουθήστε τις οδηγίες επί της οθόνης για να καταχωρήσετε την τηλεόραση στη συσκευή. Τα βήματα διαφέρουν ανάλογα με τις επιλογές που πραγματοποιείτε.

Για να συνδεθείτε με άλλες συσκευές, πατήστε → **Ρυθμίσεις** → **Το δωμάτιό μου** → **Προσθήκη συσκευών**.

## Παρακολούθηση τηλεόρασης

Επιλέξτε από το τηλεοπτικό πρόγραμμα προτάσεις με βάση τις επιλογές σας κατά την καταχώρηση της τηλεόρασης ή επιλέξτε μια κατηγορία στο πάνω μέρος της οθόνης. Επιλέξτε ένα τηλεοπτικό πρόγραμμα και κατόπιν πατήστε **Δείτ.τώρα**. Το επιλεγμένο πρόγραμμα εμφανίζεται στη συνδεδεμένη τηλεόραση.

Πατήστε και ανοίξτε το πλαίσιο ελέγχου για να ελέγχετε την τηλεόραση.

## Ρύθμιση υπενθυμίσεων για προγράμματα

Πατήστε στην ώρα στο κάτω μέρος της οθόνης και επιλέξτε κάποια ώρα για τηλεοπτικό πρόγραμμα που θέλετε να παρακολουθήσετε. Επιλέξτε πρόγραμμα, πατήστε **Υπενθύμ.** και κατόπιν ρυθμίστε χρόνο ειδοποίησης για να σας υπενθυμίσει το τηλεοπτικό πρόγραμμα.

# Κάμερα: Βασικές λειτουργίες

## Κάμερα

Χρησιμοποιήστε την εφαρμογή αυτή για λήψη φωτογραφιών ή βίντεο.

Πατήστε **Κάμερα** στην οθόνη εφαρμογών. Εναλλακτικά πατήστε παρατεταμένα το κουμπί κλείστρου.

Χρησιμοποιήστε την επιλογή **Συλλογή** για την προβολή φωτογραφιών και βίντεο που έχουν ληφθεί με τη συσκευή. (σ. 108)

- Η κάμερα κλείνει αυτόματα όταν δεν χρησιμοποιείται.
- Βεβαιωθείτε ότι ο φακός είναι καθαρός. Διαφορετικά, η συσκευή ενδέχεται να μην λειτουργεί σωστά σε ορισμένες λειτουργίες που απαιτούν υψηλή ανάλυση.

**Σωστοί τρόποι κάμερας**

- Μην τραβάτε φωτογραφίες ή βίντεο άλλων ατόμων χωρίς την άδειά τους.
- Μην τραβάτε φωτογραφίες ή βίντεο σε μέρη όπου απαγορεύεται νομικά.
- Μην τραβάτε φωτογραφίες ή βίντεο σε μέρη όπου ενδέχεται να παραβιάζετε την ιδιωτική ζωή άλλων ατόμων.

### Επεξήγηση της οθόνης προεπισκόπησης

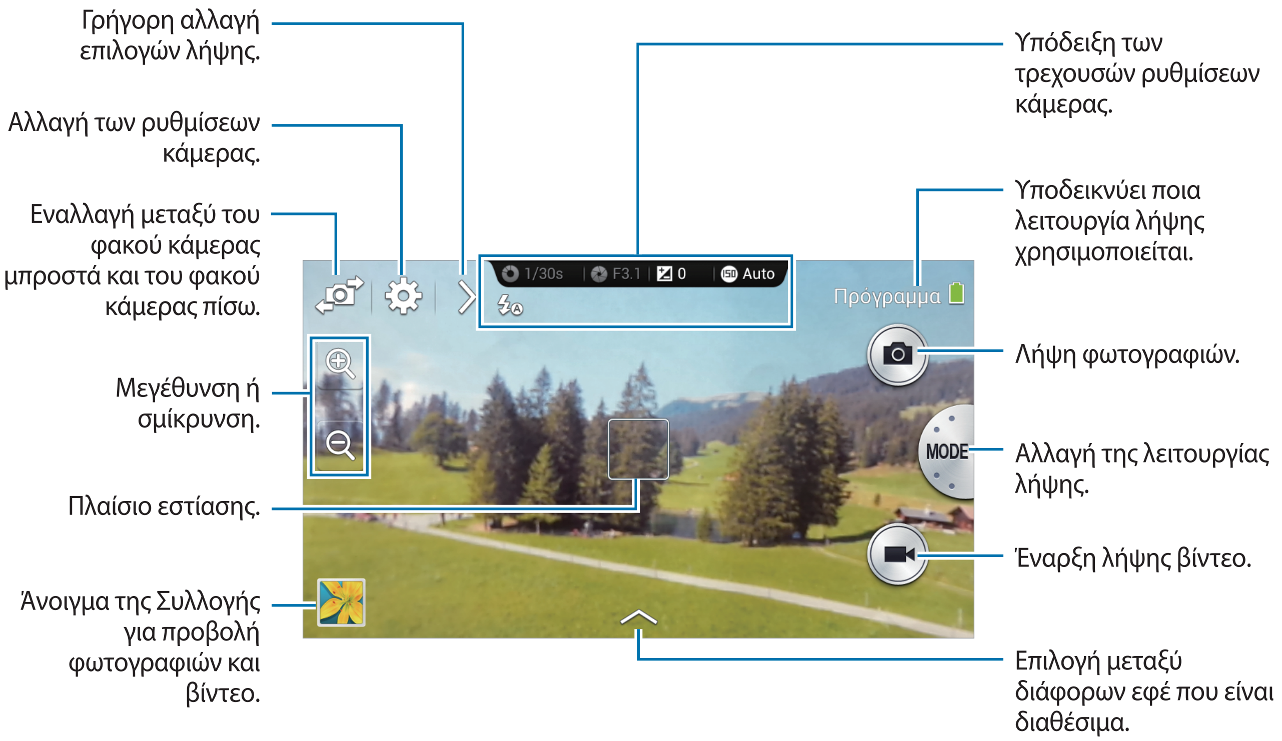

## Επεξήγηση εικονιδίων

Τα εικονίδια που εμφανίζονται στην οθόνη προεπισκόπησης παρέχουν πληροφορίες σχετικά με τις τρέχουσες επιλογές και ρυθμίσεις λήψης. Τα εικονίδια που παρατίθενται στον παρακάτω πίνακα είναι τα συνηθέστερα.

| Εικονίδιο | Σημασία |
|---|---|
| 1/30s | Ταχύτητα κλείστρου |
| F3.1 | Τιμή διαφράγματος |
| 0 | Τιμή έκθεσης |
| ISO 100 | Ευαισθησία ISO |
| | Αντίστρ. μέτρηση |
| | Φλας |
| | Μακροφωτογράφηση |
| | Μέτρηση |
| | Ισορροπία λευκού |
| | Συνεχής λήψη |
| AE | Λειτουργία bracketing |
| | Φωνητική αναγνώριση |
| | Γεωγραφική σήμανση |
| | Κοινή χρήση λήψης |
| | Κοινή χρήση φωτογραφιών με αναγνώριση προσώπου |
| | Κοινή χρήση φωτογραφιών μέσω ChatON |
| | Απομακρυσμένος έλεγχος σκοπεύτρου |

# Λήψη φωτογραφιών

Πατήστε το κουμπί κλείστρου ως τη μέση για να εστιάσετε στο θέμα. Όταν το θέμα βρίσκεται εντός εστίασης, το πλαίσιο εστίασης γίνεται πράσινο. Πατήστε το πλήκτρο κλείστρου για να τραβήξετε τη φωτογραφία.

Ή πατήστε στην εικόνα στην οθόνη προεπισκόπησης εκεί όπου θα πρέπει να εστιάσει η κάμερα. Όταν το θέμα βρίσκεται εντός εστίασης, το πλαίσιο εστίασης γίνεται πράσινο. Πατήστε για να τραβήξετε τη φωτογραφία.

# Λήψη βίντεο

Πατήστε για να τραβήξετε ένα βίντεο. Για διακοπή της εγγραφής, πατήστε .

Κατά την εγγραφή, πατήστε εκεί όπου θέλετε να εστιάσετε για να αλλάξετε την εστίαση.

- Μπορείτε να εγγράφετε βίντεο διάρκειας έως 25 λεπτών τη φορά.
- Κατά τη χρήση μιας κάρτας μνήμης με χαμηλή ταχύτητα εγγραφής, η συσκευή ενδέχεται να μην μπορεί να αποθηκεύσει το βίντεο σωστά. Η εγγραφή μπορεί να σταματήσει ή τα καρέ βίντεο που έχουν εγγραφεί μπορεί να καταστραφούν.
- Οι κάρτες μνήμης με χαμηλές ταχύτητες εγγραφής δεν υποστηρίζουν βίντεο υψηλής ανάλυσης. Για την εγγραφή βίντεο υψηλής ανάλυσης, χρησιμοποιείτε κάρτες μνήμης με υψηλότερες ταχύτητες εγγραφής (micro SDHC Class10 ή ταχύτερες).
- Το μέγεθος του καρέ βίντεο μπορεί να εμφανίζεται μικρότερο ανάλογα με την ανάλυση του βίντεο και το ρυθμό καρέ.
- Αν ρυθμίσετε την επιλογή σταθεροποίησης εικόνας, ενδέχεται να εγγράφεται ο ήχος του σταθεροποιητή εικόνας.
- Εάν η λειτουργία ζουμ είναι ενεργοποιημένη κατά τη λήψη βίντεο, η κάμερα ενδέχεται να εγγράψει τον ήχο της λειτουργίας ζουμ. Για να μειώσετε την ένταση του ήχου της λειτουργίας ζουμ, ενεργοποιήστε τη σίγαση της λειτουργίας ζουμ. (σ. 106)
- Αν αλλάξετε τη γωνία λήψης της κάμερας απότομα ενώ τραβάτε ένα βίντεο, η κάμερα ενδέχεται να μην μπορέσει να κάνει ακριβή εγγραφή εικόνων.
- Αν πατήσετε στην οθόνη για να αλλάξετε την εστίαση μη αυτόματα ενώ τραβάτε ένα βίντεο, ενδέχεται να εγγραφεί ο ήχος αφής.

# Προβολή φωτογραφιών και βίντεο

Για προβολή φωτογραφιών ή βίντεο που έχετε τραβήξει, πατήστε στο εικονίδιο της συλλογής. Πραγματοποιήστε κύλιση προς τα αριστερά ή προς τα δεξιά για προβολή της επόμενης ή της προηγούμενης εικόνας. (σ. 108)

# Χρήση του δακτυλίου ζουμ

## Μεγέθυνση και σμίκρυνση

Περιστρέψτε το δακτύλιο ζουμ δεξιόστροφα για μεγέθυνση ή αριστερόστροφα για σμίκρυνση.

- Το εφέ αύξησης/μείωσης ζουμ είναι διαθέσιμο όταν χρησιμοποιείτε τη λειτουργία ζουμ ενώ τραβάτε βίντεο.
- Αν περιστρέψετε πολύ γρήγορα το δακτύλιο ζουμ, ενδέχεται να μην λειτουργήσει η λειτουργία ζουμ έτσι ώστε να προστατευτεί ο φακός.
- Κατά τη χρήση της λειτουργίας ζουμ, ο φακός κινείται μπρος - πίσω για προσαρμογή της εστίασης πριν ρυθμίσει την ακριβή αναλογία ζουμ που σκοπεύετε να χρησιμοποιήσετε.
- Για να διατηρήσετε φυσική γωνία προβολής, η αναλογία ζουμ αυξάνει κατά μεγαλύτερες προσαυξήσεις καθώς μεγαλώνει.

## Ρύθμιση της εστίασης

Ενώ πατάτε το κουμπί κλείστρου ως τη μέση, περιστρέψτε το δακτύλιο ζουμ για να ρυθμίσετε την εστίαση.

## Εκκίνηση Κάμερας ή Συλλογής

Στην αρχική οθόνη, περιστρέψτε το δακτύλιο ζουμ για πρόσβαση στην οθόνη γρήγορης εκκίνησης για την κάμερα και τη συλλογή. Μπορείτε να εκκινήσετε την κάμερα επιλέγοντας μία από τις αγαπημένες σας λειτουργίες λήψης.

# Λήψη φωτογραφιών ή βίντεο με φωνητικές εντολές

Χρησιμοποιήστε τη φωνητική αναγνώριση για λήψη φωτογραφιών ή βίντεο με φωνητικές εντολές.

Πατήστε → . Προφέρετε μια εντολή λήψης όπως Smile, Cheese ή Record Video.

Για να ελέγξετε για περισσότερες φωνητικές εντολές ελέγχου της κάμερας, πατήστε → .

# Λήψη φωτογραφιών ή βίντεο με εφέ φίλτρου

Χρησιμοποιήστε τα εφέ φίλτρου για να τραβήξετε μοναδικές φωτογραφίες ή βίντεο.

Πατήστε ^ και επιλέξτε ένα εφέ φίλτρου. Οι διαθέσιμες επιλογές ποικίλλουν ανάλογα με τη λειτουργία.

- **Χωρίς εφέ**: χωρίς εφαρμογή εφέ.
- **Εποχής**: το εφέ αυτό εφαρμόζει χρώματα που μοιάζουν παλιά, υψηλή αντίθεση και ζωηρό εφέ βινιέτας ή μηχανών λομογραφίας.
- **Κλίμακα του γκρι**: αυτό το εφέ κάνει την εικόνα ασπρόμαυρη.
- **Σέπια**: αυτό το εφέ δίνει μια κοκκινωπή όψη στο σκηνικό φόντου.
- **Χρονιά παρα τις**: αυτό το εφέ δίνει στην εικόνα μια εμφάνιση και αίσθηση βιντάζ.
- **Ξεθωριασμένα χρώματα**: αυτό το εφέ ξεθωριάζει το χρώμα της εικόνας.
- **Τιρκουάζ**: αυτό το εφέ εφαρμόζει ένα απαλό εφέ τυρκουάζ χρώματος.
- **Απόχρωση**: αυτό το εφέ εφαρμόζει εφέ παλ χρώματος.
- **Κινούμενα σχέδια**: αυτό το εφέ εφαρμόζει εφέ χρώματος καρτούν.
- **Κακόκεφος**: αυτό το εφέ εφαρμόζει εφέ μονόχρωμου καρτούν.
- **Τραχύ**: αυτό το εφέ εφαρμόζει άγριο εφέ.
- **Λαδοπαστέλ**: αυτό το εφέ εφαρμόζει εφέ ζωγραφικής με λαδοπαστέλ.
- **FishEye**: αυτό το εφέ μαυρίζει τις άκρες του καρέ και παραμορφώνει τα αντικείμενα για να μιμηθεί το οπτικό εφέ ενός ευρυγώνιου φακού.

# Γρήγορη αλλαγή επιλογών λήψης

Πατήστε > για γρήγορη αλλαγή των επιλογών λήψης. Οι διαθέσιμες επιλογές ποικίλλουν ανάλογα με τη λειτουργία.

- : διαμόρφωση ρυθμίσεων για κάμερα.
- : ενεργοποίηση ή απενεργοποίηση του φλας.
- : χρήση της επιλογής αυτής για λήψεις με χρονική καθυστέρηση.
- : ενεργοποίηση ή απενεργοποίηση της λειτουργίας πρότασης φωτογραφίας. (σ. 120)
- : πρόσβαση πληροφοριών βοήθειας σχετικά με τη χρήση της κάμερας.
- : ενεργοποίηση ή απενεργοποίηση της φωνητικής αναγνώρισης για τη λήψη φωτογραφιών.
- : ενεργοποίηση ή απενεργοποίηση επιλογών κοινής χρήσης.

# Μείωση του κουνήματος της κάμερας

Χρησιμοποιήστε την επιλογή Οπτικού σταθεροποιητή εικόνας (OIS) για να μειώσετε ή να εξαλείψετε το θάμπωμα που οφείλεται στο κούνημα της κάμερας.

Στη λειτουργία Ειδικός, πατήστε ⚙ → 📷 → **OIS (anti-shake)** και κατόπιν επιλέξτε Ενεργό.

Πριν τη διόρθωση

Μετά τη διόρθωση

# Χρήση της λειτουργίας ανίχνευσης προσώπων

## Λήψη χαμογελαστού προσώπου

Η κάμερα ανιχνεύει αυτόματα ένα χαμογελαστό πρόσωπο και απελευθερώνει το κλείστρο.

Στη λειτουργία Ειδικός, πατήστε ⚙ → 📷 → **Εντ.προσ.** → **Λήψη χαμόγ.**

Στοχεύστε με την κάμερα σε ένα άτομο και πατήστε το κουμπί κλείστρου. Όταν η κάμερα ανιχνεύσει ένα χαμογελαστό πρόσωπο, η κάμερα τραβά αυτόματα τη φωτογραφία.

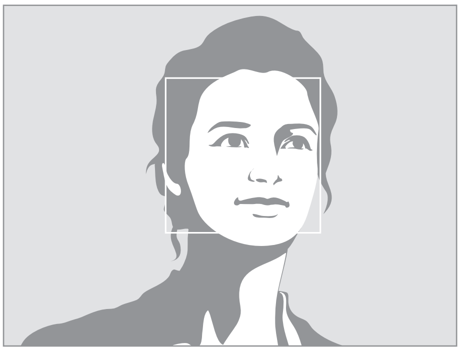
Ανιχνευμένο πρόσωπο

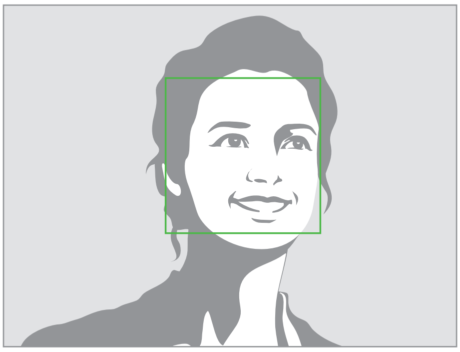
Ανιχνευμένο χαμόγελο

### Ανίχνευση βλεφαρίσματος ματιών

Εάν η κάμερα ανιχνεύσει κλειστά μάτια, τραβά αυτόματα περισσότερες διαδοχικές φωτογραφίες.

Στη λειτουργία Ειδικός, πατήστε ⚙ → 📷 → **Εντ.προσ.** → **Εντοπισμός κίνησης ματιών**.

Στοχεύστε με την κάμερα σε ένα άτομο. Όταν η κάμερα ανιχνεύει ένα ανθρώπινο πρόσωπο, εμφανίζεται ένα λευκό πλαίσιο γύρω από το πρόσωπο. Εάν τα μάτια είναι κλειστά τη στιγμή που πατιέται το κουμπί κλείστρου, η κάμερα τραβά αυτόματα περισσότερες διαδοχικές φωτογραφίες.

# Συμβουλές για τη λήψη καθαρότερων φωτογραφιών

### Σωστό κράτημα της κάμερας

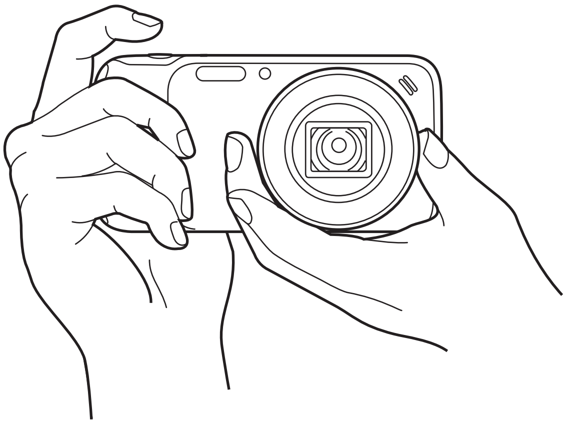

Βεβαιωθείτε ότι δεν μπλοκάρετε την οθόνη, το φακό, το φλας ή το μικρόφωνο.

Μην εκθέτετε το φακό σε άμεσο ηλιακό φως. Αυτό μπορεί να μειώσει την ευαισθησία του αισθητήρα εικόνων στα χρώματα ή να προκαλέσει τη δυσλειτουργία του.

## Πάτημα του κουμπιού λήψης μέχρι τη μέση

Πατήστε το κουμπί λήψης προς τα κάτω μέχρι τη μέση για να ρυθμίσετε την εστίαση. Η κάμερα ρυθμίζει αυτόματα την εστίαση, την έκθεση και την ισορροπία λευκού και το πλαίσιο της εστίασης γίνεται πράσινο. Το πλαίσιο της εστίασης γίνεται κόκκινο εάν δεν έχει γίνει εστίαση.

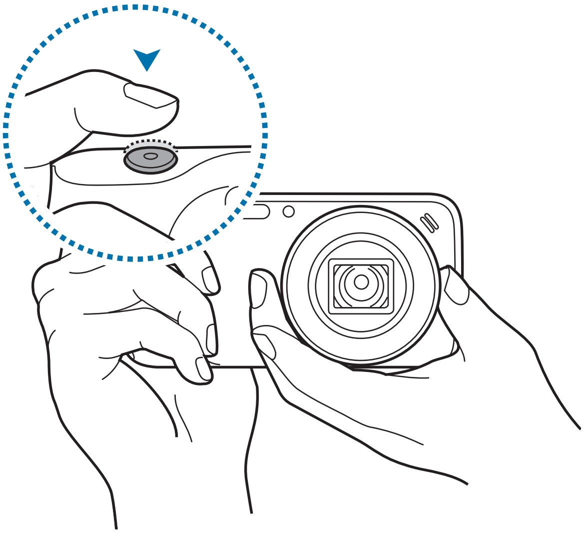

## Μείωση του κουνήματος της κάμερας

Ρυθμίστε τη λειτουργία Οπτικού σταθεροποιητή εικόνας (OIS) ώστε να μειώσετε οπτικά το κούνημα της κάμερας. (σ. 77)

# Εστίαση θέματος

Η εστίαση σε ένα θέμα μπορεί να είναι δύσκολη στις ακόλουθες συνθήκες:

- Όταν η αντίθεση μεταξύ του θέματος και του φόντου είναι χαμηλή. Όταν, για παράδειγμα, το θέμα φορά ρούχα παρόμοιου χρώματος με το φόντο.
- Ο φωτισμός πίσω από το θέμα είναι πολύ έντονος.
- Υπάρχει έντονο ηλιακό φως ή αντανάκλαση φωτός στο θέμα.
- Το θέμα περιλαμβάνει οριζόντια μοτίβα, όπως στόρια.
- Το θέμα δεν έχει τοποθετηθεί στο κέντρο του πλαισίου.

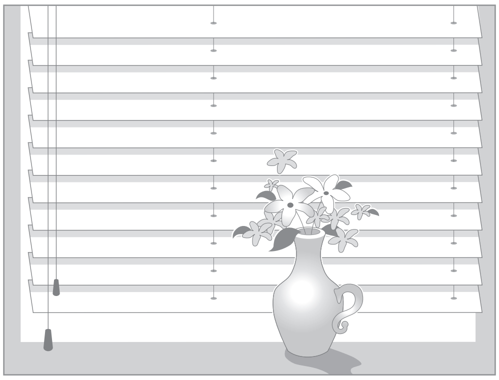

## Χρήση της λειτουργίας κλειδώματος εστίασης

Πατήστε το κουμπί κλείστρου μέχρι τη μέση για να εστιάσετε. Όταν εστιάσετε στο θέμα, μπορείτε να αλλάξετε τη σύνθεση. Όταν είστε έτοιμοι, πατήστε το κουμπί κλείστρου για να τραβήξετε τη φωτογραφία.

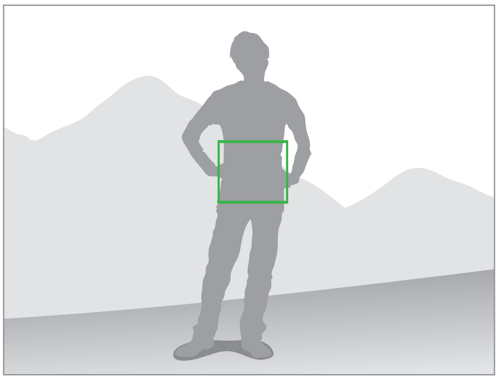

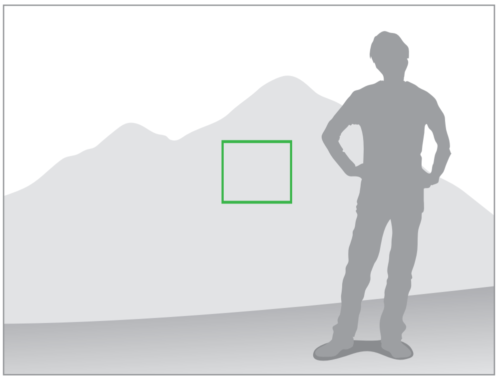

## Κατά τη λήψη φωτογραφιών σε συνθήκες χαμηλού φωτισμού

- Ενεργοποιείτε το φλας για τη λήψη φωτογραφιών σε συνθήκες χαμηλού φωτισμού. (σ. 102)
- Ρυθμίστε την ευαισθησία ISO. (σ. 98)

## Όταν τα θέματα κινούνται γρήγορα

Χρησιμοποιείτε τη λειτουργία συνεχούς λήψης για τη λήψη φωτογραφιών κινούμενων θεμάτων. (σ. 86)

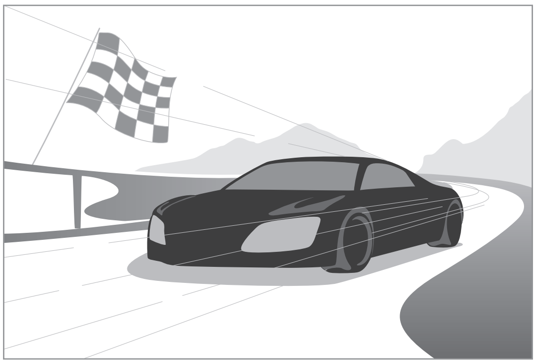

Για συνεχή λήψη αρκετών φωτογραφιών, χρησιμοποιείτε κάρτες μνήμης με υψηλότερες ταχύτητες εγγραφής (micro SDHC Class10 ή ταχύτερες).

# Κάμερα: λειτουργίες λήψης

## Αυτό-ματο

Χρησιμοποιήστε αυτή τη λειτουργία για λήψη φωτογραφιών με λειτουργίες σκηνών που επιλέγονται αυτόματα από την κάμερα. Στη λειτουργία αυτή, η κάμερα αναγνωρίζει τις περιβάλλουσες συνθήκες και προσαρμόζει αυτόματα παράγοντες που συμβάλλουν στην έκθεση, μεταξύ των οποίων η ταχύτητα κλείστρου, η τιμή διαφράγματος, η φωτομέτρηση και η ισορροπία λευκού. Καθώς η κάμερα ελέγχει τις περισσότερες λειτουργίες, ορισμένες επιλογές λήψης είναι περιορισμένες. Η λειτουργία αυτή είναι χρήσιμη για λήψη γρήγορων στιγμιότυπων με τη λιγότερη δυνατή προσαρμογή.

Πατήστε **MODE** → **Αυτό-ματο**.

Για να εμφανιστεί εικονίδιο για μια λειτουργία σκηνής στο πάνω δεξί μέρος της οθόνης προεπισκόπησης όταν πατάτε το κουμπί κλείστρου μέχρι τη μέση, πατήστε → → → **Οθόνη εντοπισμού** → **Ενεργό**.

- Η κάμερα ενδέχεται να ανιχνεύει διαφορετικές σκηνές, ακόμα και τα ίδια θέματα, ανάλογα με εξωτερικούς παράγοντες, όπως το κούνημα της κάμερας, ο φωτισμός και η απόσταση από το θέμα.
- Αν η κάμερα δεν αναγνωρίσει κατάλληλη λειτουργία σκηνής, χρησιμοποιεί τις προεπιλεγμένες ρυθμίσεις για τη λειτουργία αυτή.
- Ακόμα και αν ανιχνεύσει ένα πρόσωπο, η κάμερα μπορεί να μην επιλέξει λειτουργία πορτρέτου ανάλογα με τη θέση ή το φωτισμό του θέματος.
- Σε αυτή τη λειτουργία, η κάμερα καταναλώνει περισσότερη ισχύ μπαταρίας εξαιτίας της συνεχούς αλλαγής των ρυθμίσεων όταν επιλέγονται οι κατάλληλες λειτουργίες.

# Ειδικός

Χρησιμοποιήστε τη λειτουργία αυτή για λήψη φωτογραφιών και βίντεο με μη αυτόματη προσαρμογή διάφορων επιλογών λήψης, μεταξύ των οποίων η ταχύτητα κλείστρου, η τιμή διαφράγματος, η τιμή έκθεσης και η ευαισθησία ISO.

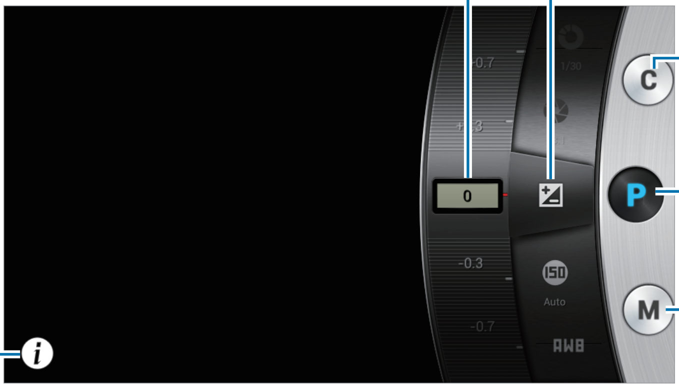


## Λειτουργία προγράμματος

Σε αυτή τη λειτουργία, η κάμερα προσαρμόζει αυτόματα την ταχύτητα κλείστρου και την τιμή διαφράγματος έτσι ώστε να επιτυγχάνεται βέλτιστη τιμή έκθεσης. Η λειτουργία αυτή είναι χρήσιμη όταν θέλετε να τραβήξετε φωτογραφίες σταθερής έκθεσης ενώ ταυτόχρονα μπορείτε να προσαρμόζετε άλλες ρυθμίσεις.

Πατήστε **MODE** → **Ειδικός** → **P** και ρυθμίστε τις επιθυμητές επιλογές λήψης.

## Λειτουργία οδηγού χρώματος

Η λειτουργία αυτή σας επιτρέπει να προσαρμόζετε το χρώμα αλλάζοντας μη αυτόματα το EV (φωτεινότητα), τον κορεσμό χρώματος, την αντίθεση και την ευκρίνεια. Στη λειτουργία αυτή μπορείτε να ελέγξετε το χρώμα των φωτογραφιών σας.

Πατήστε **MODE** → **Ειδικός** → **C** και ρυθμίστε τις επιθυμητές επιλογές λήψης.

## Μη αυτόματη λειτουργία

Η λειτουργία αυτή σας επιτρέπει να προσαρμόζετε μη αυτόματα την ταχύτητα κλείστρου και την τιμή διαφράγματος. Στη λειτουργία αυτή μπορείτε να ελέγξετε πλήρως την έκθεση των φωτογραφιών σας. Η λειτουργία αυτή είναι χρήσιμη σε ελεγχόμενα περιβάλλοντα λήψης, όπως σε στούντιο, ή όταν είναι απαραίτητος ο λεπτός συντονισμός των ρυθμίσεων της κάμερας. Η λειτουργία αυτή συνιστάται επίσης για τη λήψη νυχτερινών σκηνών ή πυροτεχνημάτων.

Πατήστε **MODE** → **Ειδικός** → **M** και ρυθμίστε τις επιθυμητές επιλογές λήψης.

- Αν ρυθμίσετε υψηλή τιμή ISO ή ανοίξετε το κλείστρο για πολύ χρόνο, ενδέχεται να αυξηθεί ο θόρυβος της εικόνας.
- Χρησιμοποιήστε τρίποδο και απελευθέρωση κλείστρου για να αποτρέψετε το κούνημα της συσκευής.
- Όσο περισσότερο χρόνο ανοίγετε το κλείστρο, τόσος περισσότερος χρόνος απαιτείται για την αποθήκευση μιας φωτογραφίας. Μην απενεργοποιείτε την κάμερα ενώ αποθηκεύει μια φωτογραφία.
- Μπορείτε να διαλέξετε μία από δυο διαφορετικές τιμές διαφράγματος. Οι διαθέσιμες τιμές διαφέρουν ανάλογα με την αναλογία ζουμ.

# Smart

Χρησιμοποιήστε αυτή τη λειτουργία για λήψη φωτογραφιών με προκαθορισμένες ρυθμίσεις για διάφορες σκηνές.

## Προτεινόμενη έξυπνη λειτουργίας

Χρησιμοποιήστε αυτή την επιλογή για να τραβήξετε φωτογραφίες με μία από τις έξυπνες λειτουργίες που προτείνει αυτόματα η συσκευή.

Πατήστε **MODE** → **Smart** → **Προτεινόμενη έξυπνη λειτουργίας**.

Πατήστε το κουμπί κλείστρου ως τη μέση, επιλέξτε μια λειτουργία από την προτεινόμενη λίστα και κατόπιν πατήστε το κουμπί κλείστρου για να τραβήξετε μια φωτογραφία. Αν δεν επιλέξετε λειτουργία από την προτεινόμενη λίστα, η κάμερα τραβά μια φωτογραφία στην αυτόματη λειτουργία.

Για επαναφορά της επιλεγμένης λειτουργίας, πατήστε .

## Διόρθωση ατελειών

Χρησιμοποιήστε αυτή τη λειτουργία για τη λήψη φωτογραφιών με φωτισμένα πρόσωπα για πιο εκλεπτυσμένες εικόνες.

Πατήστε **MODE** → **Smart** → **Διόρθωση ατελειών**.

Πατήστε το κουμπί κλείστρου για τη λήψη μιας φωτογραφίας. Πατήστε σε ένα πρόσωπο και προσαρμόστε τα εφέ. Για εναλλαγή μεταξύ της αρχικής και της προσαρμοσμένης φωτογραφίας, πατήστε **Πριν και μετά**. Πατήστε **Αποθήκευση** για να αποθηκεύσετε τη φωτογραφία.

## Καλύτερη φωτογραφία

Χρησιμοποιήστε αυτή τη λειτουργία για τη λήψη πολλαπλών φωτογραφιών σε μικρό χρονικό διάστημα και στη συνέχεια επιλέξτε τις καλύτερες φωτογραφίες ανάμεσα σε αυτές.

Πατήστε **MODE** → **Smart** → **Καλύτερη φωτογραφία**.

Πατήστε το κουμπί λήψης για λήψη πολλαπλών φωτογραφιών. Πατήστε παρατεταμένα τις μικρογραφίες των φωτογραφιών που θέλετε να αποθηκεύσετε και στη συνέχεια πατήστε **Αποθήκευση**.

## Συνεχής λήψη

Χρησιμοποιήστε αυτή τη λειτουργία για λήψη μιας σειράς φωτογραφιών με κινούμενα θέματα.

Πατήστε **MODE** → **Smart** → **Συνεχής λήψη**.

Κρατώντας την κάμερα σταθερή, πατήστε παρατεταμένα το κουμπί κλείστρου για συνεχή λήψη αρκετών φωτογραφιών.

Για συνεχή λήψη αρκετών φωτογραφιών, χρησιμοποιείτε κάρτες μνήμης με υψηλότερες ταχύτητες εγγραφής (micro SDHC Class10 ή ταχύτερες).

## Καλύτ. πρόσωπο

Χρησιμοποιήστε αυτή την επιλογή για να τραβήξετε πολλαπλές ομαδικές λήψεις ταυτόχρονα και να τις συνδυάσετε ώστε να δημιουργήσετε την καλύτερη δυνατή εικόνα.

Πατήστε **MODE** → **Smart** → **Καλύτ. πρόσωπο**.

Πατήστε το κουμπί λήψης για λήψη πολλαπλών φωτογραφιών. Για να αποκτήσετε την καλύτερη λήψη, κρατήστε την κάμερα σταθερή και παραμείνετε ακίνητοι ενώ τραβάτε φωτογραφίες. Πατήστε το κίτρινο πλαίσιο σε κάθε πρόσωπο και επιλέξτε το καλύτερο μεμονωμένο πρόσωπο για το άτομο αυτό. Αφού επιλέξτε ένα πρόσωπο για κάθε άτομο, πατήστε **Αποθήκευση** για να συγχωνεύσετε τις εικόνες σε μία μόνο φωτογραφία και να την αποθηκεύσετε.

## Παιδική λήψη

Χρησιμοποιήστε την επιλογή αυτή για αναπαραγωγή ενός αστείου ήχου ώστε να αποσπάσετε την προσοχή ενός παιδιού κατά τη λήψη.

Πατήστε **MODE** → **Smart** → **Παιδική λήψη**.

Πατήστε το κουμπί κλείστρου. Η κάμερα εκπέμπει τον ήχο για την απόσπαση της προσοχής και τραβά πολλές φωτογραφίες όταν ανιχνεύσει ένα πρόσωπο.

Για να αλλάξετε τον ήχο για την απόσπαση της προσοχής, πατήστε → → → **Ήχοι απόσπ. προσοχής**.

## Οριζόντια

Χρησιμοποιήστε αυτή τη λειτουργία για λήψη φωτογραφιών σε γαλάζιο ουρανό και σε τοπία με πιο πλούσια χρώματα.

Πατήστε **MODE** → **Smart** → **Οριζόντια**.

## Αυγή

Χρησιμοποιήστε αυτή τη λειτουργία για να φωτογραφίσετε τον ουρανό την αυγή με απαλά χρώματα.

Πατήστε **MODE** → **Smart** → **Αυγή**.

## Χιόνι

Χρησιμοποιήστε αυτή τη λειτουργία για να φωτογραφίσετε χιονισμένα τοπία με μεγαλύτερη φωτεινότητα.

Πατήστε **MODE** → **Smart** → **Χιόνι**.

## Macro

Χρησιμοποιήστε αυτή τη λειτουργία για τη λήψη φωτογραφιών πολύ κοντινών θεμάτων.

Πατήστε **MODE** → **Smart** → **Macro**.

Κρατάτε τη συσκευή σταθερή ώστε να αποτρέπετε τις θολές φωτογραφίες.

## Φαγητό

Χρησιμοποιήστε αυτή τη λειτουργία για να φωτογραφίσετε τρόφιμα σε πιο χρωματιστούς τόνους.

Πατήστε **MODE** → **Smart** → **Φαγητό**.

## Πάρτι/Εσωτερικά

Χρησιμοποιήστε αυτή τη λειτουργία για καθαρές φωτογραφίες σε εσωτερικούς χώρους.

Πατήστε **MODE** → **Smart** → **Πάρτι/Εσωτερικά**.

## Σκηνές δράσης

Χρησιμοποιήστε αυτή τη λειτουργία για τη λήψη φωτογραφιών θεμάτων που κινούνται με μεγάλη ταχύτητα.

Πατήστε **MODE** → **Smart** → **Σκηνές δράσης**.

Συνιστάται η χρήση της λειτουργίας σε έντονο φως ημέρας.

## Εμπλουτισμένες αποχρώσεις

Χρησιμοποιήστε αυτή τη λειτουργία για τη λήψη φωτογραφιών χωρίς απώλεια λεπτομερειών σε φωτεινές και σκοτεινές περιοχές. Η κάμερα πραγματοποιεί αυτόματα λήψη αρκετών φωτογραφιών με διάφορες τιμές έκθεσης και στη συνέχεια τις συγχωνεύει σε μία φωτογραφία. Αποθηκεύεται επίσης και η φωτογραφία που λαμβάνεται με την αρχική τιμή έκθεσης.

Πατήστε **MODE** → **Smart** → **Εμπλουτισμένες αποχρώσ...**

Κρατώντας την κάμερα σταθερή, πατήστε παρατεταμένα το κουμπί κλείστρου για λήψη πολλών φωτογραφιών.

Χωρίς εφέ

Με εφέ

- Αυτή η λειτουργία μπορεί να επηρεαστεί από το κούνημα της κάμερας, το φωτισμό, την κίνηση του θέματος και το περιβάλλον λήψης.
- Το φλας απενεργοποιείται σε αυτή τη λειτουργία.
- Κατά τη λήψη μιας φωτογραφίας με κινούμενα θέματα, ενδέχεται να εμφανιστεί ένα μετείκασμα.
- Συνιστάται η χρήση τριπόδου.

## Πανόραμα

Χρησιμοποιήστε αυτή τη λειτουργία για ευρείες πανοραμικές φωτογραφίες.

Πατήστε **MODE** → **Smart** → **Πανόραμα**.

Πατήστε το κουμπί κλείστρου για να τραβήξετε μια φωτογραφία και στη συνέχεια μετακινήστε την κάμερα προς μία κατεύθυνση. Όταν το μπλε πλαίσιο ευθυγραμμιστεί με την οθόνη προεπισκόπησης, η κάμερα τραβά αυτόματα άλλη μία λήψη στην πανοραμική αλληλουχία. Για να σταματήσετε τη λήψη, πατήστε ξανά το κουμπί λήψης. Οι φωτογραφίες συνδυάζονται αυτόματα σε μια πανοραμική εικόνα.

- Για καλύτερα αποτελέσματα, αποφύγετε τα παρακάτω:
  - Πολύ γρήγορη ή πολύ αργή κίνηση της κάμερας.
  - Πολύ μικρή μετακίνηση της κάμερας μεταξύ των λήψεων.
  - Κίνηση της κάμερας σε ακανόνιστες ταχύτητες.
  - Κούνημα της κάμερας.
  - Αλλαγή κατεύθυνσης της κάμερας κατά τη λήψη μιας φωτογραφίας.
  - Λήψη φωτογραφιών σε συνθήκες χαμηλού φωτισμού.
  - Λήψη φωτογραφιών κινούμενων θεμάτων.
  - Λήψη φωτογραφιών όπου η φωτεινότητα ή το χρώμα του φωτός μεταβάλλεται.
  - Λήψη φωτογραφιών θέματος μπροστά από μη αναγνωρίσιμο φόντο, όπως άδειο ουρανό ή κενό τοίχο.
- Η λήψη διακόπτεται υπό τις παρακάτω συνθήκες:
  - Αλλαγή της απόστασης από το θέμα κατά τη λήψη.
  - Κίνηση της κάμερας πολύ γρήγορα.
  - Καμία κίνηση της κάμερας.
- Η κάμερα μπορεί να διακόψει τη λήψη φωτογραφιών λόγω της σύνθεσης ή λόγω κίνησης εντός της σκηνής.
- Η κάμερα ενδέχεται να μην τραβήξει ολόκληρη την τελευταία σκηνή εάν σταματήσετε να κινείτε τη συσκευή ακριβώς στη θέση όπου θέλετε να ολοκληρωθεί η σκηνή. Για να τραβήξετε ολόκληρη τη σκηνή, μετακινήστε την κάμερα ελαφρώς πέρα από τη θέση όπου θέλετε να ολοκληρωθεί η σκηνή.

## Καταρράκτης

Λήψη φωτογραφιών θεμάτων με κινούμενο νερό.

Πατήστε **MODE** → **Smart** → **Καταρράκτης**.

Η εικόνα μπορεί να είναι θολή λόγω της χαμηλής ταχύτητας κλείστρου κατά τη λήψη φωτογραφιών. Χρησιμοποιήστε τρίποδο.

## Φωτογραφία με κίνηση

Χρησιμοποιήστε τη λειτουργία αυτή για να δημιουργήσετε μια φωτογραφία στην οποία επιλεγμένα αντικείμενα κινούνται παγώνοντας ή κινητοποιώντας κινούμενα αντικείμενα που εντοπίζονται αυτόματα από την κάμερα.

Πατήστε **MODE** → **Smart** → **Φωτογραφία με κίνηση**.

Πατήστε το κουμπί κλείστρου για τη λήψη μιας φωτογραφίας. Πατήστε **Κινηση** ή **Πάγωμα** και κατόπιν τρίψτε την οθόνη για να κινητοποιήσετε ή να παγώσετε τα εντοπισμένα κινούμενα αντικείμενα. Πατήστε **Κόψιμο** για προσαρμογή του εύρους προς περικοπή ή το **Κατεύθυνση** για αλλαγή της κατεύθυνσης της κινητοποίησης. Στη συνέχεια πατήστε **Αποθήκευση** για να αποθηκεύσετε τη φωτογραφία.

## Δράση

Χρησιμοποιήστε τη λειτουργία αυτή για λήψη σειράς φωτογραφιών και συνδυασμό τους για δημιουργία μιας εικόνας που δείχνει ίχνη της κίνησης.

Πατήστε **MODE** → **Smart** → **Δράση**.

Κρατώντας την κάμερα σταθερή, πατήστε το κουμπί κλείστρου για συνεχή λήψη αρκετών φωτογραφιών. Πατήστε **Αποθήκ.** για να αποθηκεύσετε το αρχείο.

Για να έχετε την καλύτερη λήψη, ακολουθήστε τις συμβουλές αυτές. Η κάμερα ενδέχεται να μην τραβά σωστά φωτογραφίες σε άλλες συνθήκες λήψης.

- Κρατήστε την κάμερα σταθερή και παραμείνετε ακίνητοι ενώ τραβάτε φωτογραφίες.
- Τραβήξτε φωτογραφίες ενός θέματος που κινείται προς μία κατεύθυνση.
- Τραβήξτε φωτογραφίες με φόντο όπου δεν υπάρχουν κινούμενα αντικείμενα.
- Αποφεύγετε τη λήψη φωτογραφιών με θέμα και φόντο παρόμοιων χρωμάτων.
- Αποφεύγετε να κάνετε λήψη φωτογραφιών θέματος πολύ κοντινού ή πολύ μακρινού ώστε να μην χωράει μέσα στην οθόνη ή που είναι πολύ μακρύ, όπως ένα λεωφορείο ή τρένο.

## Εργ. διαγ.

Χρησιμοποιήστε τη λειτουργία αυτή για να σβήσετε κινούμενα αντικείμενα στο φόντο.

Πατήστε **MODE** → **Smart** → **Εργ. διαγ.**

Πατήστε το κουμπί κλείστρου για να τραβήξετε μια σειρά φωτογραφιών. Η κάμερα σβήνει τα ίχνη κίνησης από ένα κινούμενο αντικείμενο. Για να επαναφέρετε την αρχική φωτογραφία, πατήστε **Προβολή κιν. αντικ.**, πατήστε την τονισμένη περιοχή και κατόπιν πατήστε **Αποθήκευση**.

- Κρατήστε την κάμερα σταθερή και παραμείνετε ακίνητοι ενώ τραβάτε φωτογραφίες.
- Κατά τη λήψη φωτογραφιών αντικειμένου και φόντου παρόμοιων χρωμάτων, η κάμερα ενδέχεται να μην αναγνωρίζει όλη την κίνηση.
- Όταν τραβάτε φωτογραφίες θέματος που κινείται ελάχιστα ή κινείται πάρα πολύ, η κάμερα μπορεί να μην αναγνωρίζει όλες τις κινήσεις.
- Αν υπάρχουν πολλά θέματα που κινούνται στο φόντο, η φωτογραφική μηχανή ενδέχεται να μην αναγνωρίζει κάθε κίνηση.

## Ήχος & λήψη

Χρησιμοποιήστε τη λειτουργία αυτή για να τραβάτε φωτογραφίες με ήχο.

Πατήστε **MODE** → **Smart** → **Ήχος & λήψη**.

Η κάμερα εγγράφει λίγα δευτερόλεπτα ήχου μετά τη λήψη φωτογραφίας.

Για ρύθμιση της κάμερας ώστε να εγγράφει ήχο πριν ή μετά τη λήψη μιας φωτογραφίας, πατήστε > → ⚙ → 📷 → **Ήχος**.

Ενώ φωτογραφίζετε με τη λειτουργία αυτή, ο ήχος εγγράφεται με το εσωτερικό μικρόφωνο.

## Σιλουέτα

Λήψη φωτογραφιών σκοτεινών σχημάτων σε φωτεινό φόντο.

Πατήστε **MODE** → **Smart** → **Σιλουέτα**.

Για να μεγιστοποιήσετε το εφέ σιλουέτας, βγάλτε φωτογραφίες σε μια φωτεινή τοποθεσία.

## Ηλιοβασίλεμα

Λήψη φωτογραφιών σε ηλιοβασίλεμα.

Πατήστε **MODE** → **Smart** → **Ηλιοβασίλεμα**.

## Νύχτα

Χρησιμοποιήστε αυτή τη λειτουργία για τη λήψη φωτογραφιών σε συνθήκες χαμηλού φωτισμού χωρίς τη χρήση φλας.

Πατήστε **MODE** → **Smart** → **Νύχτα**.

Κρατώντας την κάμερα σταθερή, πατήστε παρατεταμένα το κουμπί κλείστρου για λήψη πολλών φωτογραφιών. Οι φωτογραφίες συγχωνεύονται αυτόματα σε μία μεμονωμένη φωτογραφία.

Η εικόνα μπορεί να είναι θολή λόγω της χαμηλής ταχύτητας κλείστρου κατά τη λήψη φωτογραφιών. Χρησιμοποιήστε τρίποδο.

## Πυροτεχνήματα

Λήψη φωτογραφιών πυροτεχνημάτων.

Πατήστε **MODE** → **Smart** → **Πυροτεχνήματα**.

Η εικόνα μπορεί να είναι θολή λόγω της χαμηλής ταχύτητας κλείστρου κατά τη λήψη φωτογραφιών. Χρησιμοποιήστε τρίποδο.

## Ίχνη από τα φώτα

Λήψη φωτογραφιών ίχνους κινούμενου φωτός σε συνθήκες χαμηλού φωτισμού.

Πατήστε **MODE** → **Smart** → **Ίχνη από τα φώτα**.

Η εικόνα μπορεί να είναι θολή λόγω της χαμηλής ταχύτητας κλείστρου κατά τη λήψη φωτογραφιών. Χρησιμοποιήστε τρίποδο.

# Η λειτ. μου

Χρησιμοποιήστε την επιλογή αυτή για να καταγράψετε τις αγαπημένες σας λειτουργίες λήψης και να τις επιλέγετε εύκολα. Μπορείτε να καταγράψετε έως 5 λειτουργίες.

Πατήστε **MODE** → **Η λειτ. μου** → **Επεξ.** και κατόπιν επιλέξτε τις αγαπημένες σας λειτουργίες λήψης. Μετά την ολοκλήρωση της επιλογής σας, πατήστε **Τέλος** για να την αποθηκεύσετε.

# Κάμερα: Επιλογές και ρυθμίσεις λήψης

## Προσαρμογή επιλογών λήψης

Η κάμερά σας παρέχει διάφορες επιλογές λήψης. Με αυτές μπορείτε να εξατομικεύσετε περισσότερο τις δικές σας φωτογραφίες και βίντεο.

Πατήστε για πρόσβαση σε επιλογές λήψης. Ανάλογα με τον επιλεγμένο τρόπο λειτουργίας, μπορείτε να πατήσετε → .

Πραγματοποιήστε μια επιλογή και κατόπιν αποθηκεύστε την.

- Οι διαθέσιμες επιλογές ενδέχεται να διαφέρουν ανάλογα με τη λειτουργία λήψης, το φακό που χρησιμοποιείτε και τις συνθήκες λήψης.
- Ανάλογα με την επιλογή που έχει οριστεί, κάποιες ρυθμίσεις ενδέχεται να μην είναι διαθέσιμες.

## EV (φωτεινότητα)

Η κάμερα ρυθμίζει αυτόματα τη φωτεινότητα μετρώντας τα επίπεδα φωτός από τη σύνθεση της φωτογραφίας και τη θέση του θέματος. Αν η έκθεση που ρυθμίζεται από την κάμερα είναι υψηλότερη ή χαμηλότερη από την αναμενόμενη, μπορείτε να προσαρμόσετε με το χέρι την τιμή έκθεσης.

Πατήστε **MODE** → **Ειδικός** → **P** / **C**. Περιστρέψτε τον επιλογέα επιλογών λήψης στο **EV (φωτεινότητα)** και προσαρμόστε την τιμή της έκθεσης.

Σκοτεινότερο (-)

Ουδέτερο (0)

Φωτεινότερο (+)

- Κατά τη λήψη μιας φωτογραφίας, εάν δεν είναι δυνατό να αποφασιστεί η κατάλληλη τιμή έκθεσης, χρησιμοποιήστε την επιλογή **AE BKT** για λήψη πολλαπλών φωτογραφιών με διαφορετικές τιμές έκθεσης.
- Η λήψη φωτογραφιών με υψηλότερη τιμή έκθεσης μπορεί να έχει ως αποτέλεσμα θολές φωτογραφίες, εξαιτίας χαμηλότερης ταχύτητας κλείστρου.

# ISO (ευαισθησία)

Η τιμή της ευαισθησίας ISO αντιπροσωπεύει την ευαισθησία της κάμερας στο φως.

Όσο μεγαλύτερη η ευαισθησία ISO, τόσο πιο ευαίσθητη είναι η κάμερα στο φως. Επομένως, επιλέγοντας υψηλότερη ευαισθησία ISO, μπορείτε να τραβήξετε φωτογραφίες σε σκοτεινά ή χαμηλού φωτισμού μέρη με ταχύτερες ταχύτητες κλείστρου. Ωστόσο, αυτό μπορεί να αυξήσει τον ηλεκτρονικό θόρυβο και να έχει ως αποτέλεσμα φωτογραφία με κουκκίδες.

Πατήστε **MODE** → **Ειδικός** → **P** / **M**. Περιστρέψτε τον επιλογέα επιλογών λήψης στο **ISO (ευαισθησία)** και επιλέξτε μια τιμή ευαισθησίας.

**Παραδείγματα**

ISO 100

ISO 400

ISO 800

ISO 3200

Αυξήστε την τιμή ISO σε μέρη όπου απαγορεύεται η χρήση φλας. Μπορείτε να τραβήξετε καθαρή φωτογραφία ορίζοντας υψηλή τιμή ISO χωρίς να χρειαστεί να διασφαλίσετε περισσότερο φως.

# WB (προέλευση φωτός)

Η ισορροπία λευκού αντιπροσωπεύει την πηγή φωτός που επηρεάζει το χρώμα μιας φωτογραφίας.

Το χρώμα μιας φωτογραφίας εξαρτάται από τον τύπο και την ποιότητα της πηγής φωτός. Αν θέλετε το χρώμα της φωτογραφίας σας να είναι ρεαλιστικό, επιλέξτε κατάλληλες συνθήκες φωτισμού για να ρυθμιστεί η ισορροπία λευκού ή προσαρμόστε με το χέρι τη θερμοκρασία χρώματος. Μπορείτε επίσης να προσαρμόσετε το χρώμα για τις προκαθορισμένες πηγές φωτός έτσι ώστε τα χρώματα της φωτογραφίας να ταιριάζουν με την πραγματική σκηνή σε μικτές συνθήκες φωτισμού.

Στη λειτουργία Ειδικός, πατήστε ⚙ → 📷 → **WB (προέλευση φωτός)** και κατόπιν πραγματοποιήστε μια επιλογή.

- **Αυτόματο**: χρήση αυτόματων ρυθμίσεων ανάλογα με τις συνθήκες φωτισμού.
- **Φως ημέρας**: χρησιμοποιήστε την επιλογή αυτή για ηλιόλουστες ημέρες. Η επιλογή αυτή έχει ως αποτέλεσμα φωτογραφίες πιο κοντινές στα φυσικά χρώματα της σκηνής.
- **Συννεφιά**: χρησιμοποιήστε την επιλογή αυτή για ημέρες με συννεφιά ή σε σκιά. Οι φωτογραφίες που τραβάτε σε συννεφιασμένες ημέρες τείνουν να έχουν περισσότερο μπλε απόχρωση σε σύγκριση με τις ηλιόλουστες μέρες. Η επιλογή αυτή αντισταθμίζει αυτό το φαινόμενο.
- **Λαμπτήρας φθορισμού H**: χρήση σε φωτισμό φθορισμού κατά τη διάρκεια της ημέρας ή σε φωτισμό φθορισμού 3 κατευθύνσεων.
- **Λαμπτήρας φθορισμού L**: χρήση σε λευκό φωτισμό φθορισμού.
- **Βολφράμιο**: χρήση σε φωτισμό με λάμπες πυρακτώσεως ή αλογόνου. Οι λάμπες πυρακτώσεως βολφραμίου τείνουν να έχουν μια κοκκινωπή απόχρωση. Η επιλογή αυτή αντισταθμίζει αυτό το φαινόμενο.
- **Προσαρ.**: χρήση για ρύθμιση προσαρμοσμένης ισορροπίας λευκού. Στοχεύστε με το φακό σε μια λευκή επιφάνεια και στη συνέχεια πατήστε το κουμπί κλείστρου.

- **K**: χρήση της επιλογής αυτής για μη αυτόματη προσαρμογή της θερμοκρασίας χρώματος της πηγής φωτός. Η θερμοκρασία χρώματος είναι μια μέτρηση σε βαθμούς Κέλβιν που υποδεικνύει το συγκεκριμένο τύπο της πηγής φωτός. Καθώς αυξάνεται η θερμοκρασία χρώματος, γίνεται ψυχρότερη η κατανομή χρωμάτων. Εναλλακτικά, καθώς μειώνεται η θερμοκρασία χρώματος, γίνεται θερμότερη η κατανομή χρωμάτων. Σύρετε το ρυθμιστικό ή πατήστε [+] ή [−] για να προσαρμόσετε τη θερμοκρασία χρώματος.

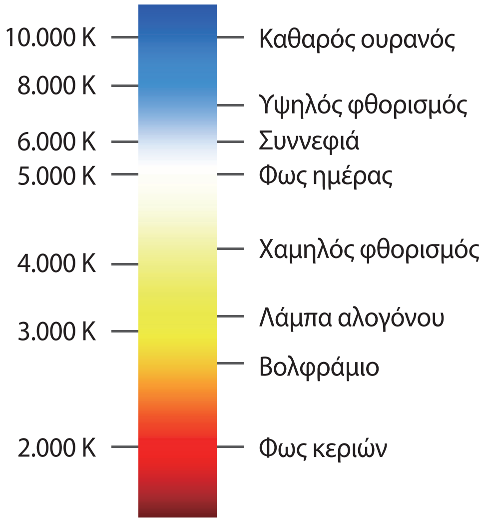


## Παραδείγματα

Αυτόματη ρύθμιση WB

Φως ημέρας

Συννεφιά

Βολφράμιο

# Μέτρηση

Η λειτουργία μέτρησης αναφέρεται στη μέθοδο με την οποία η κάμερα υπολογίζει την ποσότητα του φωτός. Η κάμερα μετρά την ποσότητα του φωτός σε μια σκηνή, και σε πολλές από τις λειτουργίες της, χρησιμοποιεί τη μέτρηση για να προσαρμόσει διάφορες μετρήσεις. Για παράδειγμα, αν ένα θέμα φαίνεται σκουρότερο από το πραγματικό χρώμα του, η κάμερα τραβάει μια φωτογραφία του με υπερέκθεση. Αν ένα θέμα φαίνεται πιο ανοιχτόχρωμο από το πραγματικό χρώμα του, η κάμερα τραβάει μια φωτογραφία του με υποέκθεση.

Στη λειτουργία Ειδικός, πατήστε ⚙ → 📷 → **Μέτρηση** και κατόπιν πραγματοποιήστε μια επιλογή.

- **Matrix**: η κάμερα υπολογίζει την ποσότητα του φωτός σε πολλές περιοχές. Όταν το φως είναι επαρκές ή ανεπαρκές, η κάμερα προσαρμόζει την έκθεση ρυθμίζοντας το μέσο όρο της συνολικής φωτεινότητας της σκηνής. Αυτή η λειτουργία είναι κατάλληλη για συνηθισμένες φωτογραφίες.
- **Σημείο**: η κάμερα υπολογίζει την ποσότητα του φωτός στο κέντρο. Όταν τραβάτε μια φωτογραφία σε συνθήκες όπου υπάρχει δυνατό φως στο φόντο πίσω από ένα θέμα, η κάμερα προσαρμόζει την έκθεση έτσι ώστε να τραβήξει σωστά ένα θέμα.
- **Με εστίαση στο κέντρο**: η κάμερα υπολογίζει μια ευρύτερη περιοχή από εκείνη στη λειτουργία σημείου. Προσθέτει την ποσότητα φωτός στο κεντρικό τμήμα της λήψης (60-80 %) με εκείνην στο υπόλοιπο μέρος της λήψης (20-40 %).

# Λειτουργία οδήγησης

Χρησιμοποιήστε τη λειτουργία αυτή για να ρυθμίσετε τη μέθοδο λήψης. Οι συνεχόμενες λήψεις συνιστώνται για λήψη της γρήγορης κίνησης θεμάτων που κινούνται γρήγορα, όπως αγωνιστικά αυτοκίνητα.

Στη λειτουργία Ειδικός, πατήστε ⚙ → 📷 → **Λειτουργία οδήγησης** και κατόπιν πραγματοποιήστε μια επιλογή.

- **Συνεχής κανονική**: χρήση αυτής της επιλογής για λήψη μίας μεμονωμένης φωτογραφίας.
- **Συνεχής υψηλή**: χρήση αυτής της επιλογής για λήψη μιας σειράς φωτογραφιών με κινούμενα θέματα.
- **AE BKT**: χρήση της επιλογής αυτόματης οριοθέτησης έκθεσης για λήψη τριών διαδοχικών φωτογραφιών με διαφορετικές τιμές έκθεσης (ένα βήμα φωτεινότερη, την αρχική και ένα βήμα σκοτεινότερη). Χρησιμοποιήστε τρίποδο για να αποφύγετε θολές φωτογραφίες.

- Η αποθήκευση των φωτογραφιών μπορεί να χρειαστεί περισσότερο χρόνο ανάλογα με τη χωρητικότητα και την απόδοση της κάρτας μνήμης κατά τη συνεχόμενη λήψη φωτογραφιών.
- Η χρήση τρίποδου συνιστάται κατά τη συνεχόμενη λήψη φωτογραφιών.

# Φλας

Για να τραβήξετε μια ρεαλιστική φωτογραφία ενός θέματος, η ποσότητα του φωτός πρέπει να είναι σταθερή. Όταν η πηγή φωτός μεταβάλλεται, μπορείτε να χρησιμοποιήσετε φλας και να παράσχετε σταθερή ποσότητα φωτός.

Πατήστε (ή → ) → → **Φλας** και πραγματοποιήστε μια επιλογή.

- **Ανενεργό**: χρήση της επιλογής αυτής για απενεργοποίηση του φλας.
- **Αυτό-ματο**: χρήση της επιλογής αυτής για αυτόματη χρήση φλας. Το φλας ανάβει όταν το θέμα ή το φόντο είναι σκοτεινά.
- **Κόκκ. μάτια**: χρήση αυτής της ρύθμισης για να αποτρέψετε την κόκκινη λάμψη στα μάτια του θέματος.
- **Συμπλήρωση**: χρήση αυτής της ρύθμισης για χρήση φλας πάντα.
- **Αργός συγχρ.**: χρήση αυτής της ρύθμισης για να διατηρήσετε τις λεπτομέρειες στο φόντο.
- **Δρθ κόκ.ματ.**: χρήση αυτής της ρύθμισης για να διορθώσετε την κόκκινη λάμψη στα μάτια του θέματος.

- Μεσολαβεί ένα χρονικό κενό μεταξύ δύο ενεργοποιήσεων του φλας. Μην κινηθείτε μέχρι να ενεργοποιηθεί το φλας για δεύτερη φορά.
- Εάν αντανακλάται φως από το φλας ή εάν υπάρχει αρκετή σκόνη στον αέρα, ενδέχεται να εμφανιστούν μικροί λεκέδες στη φωτογραφία.

# Λειτ. εστίασης

Χρησιμοποιήστε την επιλογή αυτή για να επιλέξετε μια λειτουργία εστίασης κατάλληλη για το θέμα.

Στη λειτουργία Ειδικός, πατήστε → → **Λειτ. εστίασης** και κατόπιν πραγματοποιήστε μια επιλογή.

- **Αυτόμ. εστ.**: χρήση αυτής της ρύθμισης για λήψη ακίνητου θέματος. Όταν πατάτε το κουμπί του κλείστρου μέχρι τη μέση, η εστίαση παγιώνεται στην περιοχή εστίασης. Όταν επιτυγχάνεται εστίαση, η περιοχή γίνεται πράσινη.
- **Macro**: χρήση αυτής της ρύθμισης για λήψη πολύ κοντινών αντικειμένων.

# Περιοχή εστίασης

Χρησιμοποιήστε την επιλογή αυτή για να αλλάξετε τις θέσεις της περιοχής εστίασης.

Γενικά, η κάμερα εστιάζει στο κοντινότερο θέμα. Όταν υπάρχουν πολλά θέματα ωστόσο, μπορεί να βρεθούν σε εστίαση ανεπιθύμητα θέματα. Για να αποτρέψετε την εστίαση σε ανεπιθύμητα θέματα, αλλάξτε την περιοχή εστίασης έτσι ώστε να γίνεται εστίαση σε επιθυμητό θέμα. Μπορείτε να έχετε καθαρότερη και ευκρινέστερη φωτογραφία επιλέγοντας κατάλληλη περιοχή εστίασης.

Στη λειτουργία Ειδικός, πατήστε ⚙ → 📷 → **Περιοχή εστίασης** και κατόπιν πραγματοποιήστε μια επιλογή.

- **ΑΕ στο κέντ.**: χρήση της ρύθμισης αυτής για εστίαση στο κέντρο του καρέ.
- **Πολλ. ΑΕ**: χρήση της ρύθμισης αυτής για εστίαση σε πολλές περιοχές. Η φωτογραφία χωρίζεται σε δύο ή περισσότερες περιοχές και η κάμερα προσδιορίζει σημεία εστίασης σε κάθε περιοχή και εμφανίζει ένα πράσινο παραλληλόγραμμο σε μέρη όπου έχει ρυθμιστεί σωστά η εστίαση. Συνιστάται για φωτογραφίες τοπίων.

# Εντ.προσ.

Χρησιμοποιήστε την επιλογή αυτή για να επιλέξετε λειτουργία ανίχνευσης προσώπων.

Στη λειτουργία Ειδικός, πατήστε ⚙ → 📷 → **Εντ.προσ.** και κατόπιν πραγματοποιήστε μια επιλογή.

- **Κανονικό**: χρήση της ρύθμισης αυτής για μέτρηση της έκθεσης σε ανθρώπινο πρόσωπο.
- **Λήψη χαμόγ.**: χρήση της ρύθμισης αυτής για να αναγνωρίζει τα πρόσωπα ανθρώπων που χαμογελούν και βοηθά στη λήψη τους. (σ. 77)
- **Εντοπισμός κίνησης ματιών**: χρήση της ρύθμισης αυτής για να ανιχνεύει τα κλειστά μάτια και να τραβά αυτόματα πρόσθετες φωτογραφίες. (σ. 78)

- Όταν ανιχνεύεται κάποιο πρόσωπο, η κάμερα παρακολουθεί το πρόσωπο αυτόματα.
- Αυτή η λειτουργία ενδέχεται να μην είναι αποτελεσματική στις παρακάτω συνθήκες:
  - Το θέμα είναι πολύ μακριά από την κάμερα.
  - Ο φωτισμός είναι πολύ δυνατός ή πολύ χαμηλός.
  - Το θέμα δεν κοιτάζει την κάμερα.
  - Το θέμα φορά γυαλιά ηλίου ή μάσκα.
  - Η έκφραση του προσώπου του θέματος αλλάζει σημαντικά.
  - Υπάρχει οπίσθιος φωτισμός στο θέμα ή οι συνθήκες φωτισμού είναι ασταθείς.

# Μέγ.φωτογρ.

Καθώς αυξάνετε την ανάλυση, η φωτογραφία σας περιλαμβάνει περισσότερα πίξελ και έτσι μπορεί να τυπωθεί σε μεγαλύτερο χαρτί ή να εμφανιστεί σε μεγαλύτερη οθόνη. Όταν χρησιμοποιείτε υψηλή ανάλυση, αυξάνεται επίσης το μέγεθος του αρχείου. Επιλέξτε χαμηλή ανάλυση για φωτογραφίες που θα προβάλλονται σε ψηφιακή κορνίζα ή θα αποσταλούν στο διαδίκτυο.

Πατήστε ⚙ (ή > → ⚙) → 📷 → **Μέγ.φωτογρ.** και πραγματοποιήστε μια επιλογή.

# Ποιότητα

Χρησιμοποιήστε την επιλογή αυτή για να επιλέξετε υψηλότερη ποιότητα φωτογραφίας για καλύτερες φωτογραφίες. Η επιλογή υψηλότερης ποιότητας φωτογραφίας αυξάνει επίσης το μέγεθος του αρχείου.

Στη λειτουργία Ειδικός, πατήστε ⚙ → 📷 → **Ποιότητα** και κατόπιν πραγματοποιήστε μια επιλογή.

# Αυτόματη αντίθεση

Χρησιμοποιήστε την επιλογή αυτή για αυτόματη βελτίωση της αντίθεσης σε φωτογραφίες με θέματα που φωτίζονται από πίσω ή υψηλή αντίθεση μεταξύ θεμάτων και φόντων.

Στη λειτουργία Ειδικός, πατήστε ⚙ → 📷 → **Αυτόματη αντίθεση** και κατόπιν πραγματοποιήστε μια επιλογή.

# Ρύθμιση εικόνας

Χρησιμοποιήστε την επιλογή αυτή για να προσαρμόσετε το χρώμα, τον κορεσμό, την ευκρίνεια ή την αντίθεση των φωτογραφιών σας.

Στη λειτουργία Ειδικός, πατήστε ⚙ → 📷 → **Ρύθμιση εικόνας** και σύρετε το ρυθμιστικό ή πατήστε ⊞ ή ⊟ για κάθε τιμή.

# Χρονομετρητής

Χρησιμοποιήστε την επιλογή αυτή για λήψεις με χρονική καθυστέρηση.

Πατήστε ⚙ (ή > → ⚙) → 📷 → **Χρονομετρητής** και πραγματοποιήστε μια επιλογή.

Πατήστε το κουμπί κλείστρου για να ξεκινήσετε την αντίστροφη μέτρηση. Η κάμερα τραβά φωτογραφίες μετά από καθορισμένη διάρκεια χρόνου. Πατήστε το κουμπί κλείστρου για να ακυρώσετε την αντίστροφη μέτρηση.

# OIS (anti-shake)

Χρησιμοποιήστε την επιλογή Οπτικού σταθεροποιητή εικόνας (OIS) για να μειώσετε ή να εξαλείψετε το θάμπωμα που οφείλεται στο κούνημα της κάμερας.

Στη λειτουργία Ειδικός, πατήστε ⚙ → 📷 → **OIS (anti-shake)** και κατόπιν πραγματοποιήστε μια επιλογή.

- **Ανενεργό**: χρήση της επιλογής αυτής για απενεργοποίησή της.
- **Ενεργό**: χρήση της επιλογής αυτής για συνεχή εφαρμογή της δυνατότητας OIS.

- Αυτή η δυνατότητα ενδέχεται να μην είναι λειτουργεί σωστά στις παρακάτω συνθήκες:
  - Κατά την κίνηση της κάμερας προκειμένου να ακολουθήσει ένα κινούμενο θέμα.
  - Εάν η κάμερα κινείται πολύ.
  - Όταν η ταχύτητα κλείστρου είναι χαμηλή (για παράδειγμα, κατά τη λήψη φωτογραφιών σε συνθήκες χαμηλού φωτισμού).
  - Εάν η ισχύς της μπαταρίας είναι χαμηλή.
  - Κατά τη λήψη κοντινών φωτογραφιών.
- Η χρήση αυτής της λειτουργίας με τρίποδο ενδέχεται να έχει ως αποτέλεσμα το θάμπωμα των φωτογραφιών εξαιτίας της δόνησης που προκαλείται από τον αισθητήρα OIS. Απενεργοποιείτε αυτή τη λειτουργία όταν χρησιμοποιείτε τρίποδο.
- Η οθόνη ενδέχεται να είναι θολή εάν η κάμερα χτυπηθεί ή πέσει. Εάν συμβεί αυτό, επανεκκινήστε τη συσκευή.

# Επιλογές εγγραφής βίντεο

Πατήστε (ή → ) → και διαμορφώστε τις ρυθμίσεις για εγγραφή βίντεο.

- **Μέγεθος ταινίας**: επιλογή ανάλυσης για βίντεο. Χρησιμοποιήστε υψηλότερη ανάλυση για υψηλότερη ποιότητα. Τα βίντεο υψηλότερης ανάλυσης χρειάζονται περισσότερη μνήμη.
- **Πολλαπλή κίνηση**: ρύθμιση της ταχύτητας αναπαραγωγής των βίντεο.

Αν πραγματοποιήσετε επιλογή διαφορετική από **x1**, ο ήχος δεν εγγράφεται.

- **Ήχος**: χρήση της επιλογής αυτής για μείωση του θορύβου ζουμ κατά τη λήψη βίντεο.
- **Μείωση θορύβου αέρα**: αφαίρεση κάποιων περιβαλλοντικών θορύβων εκτός του θορύβου του ανέμου.

# Επιλογές κοινής χρήσης

Μοιραστείτε φωτογραφίες ενώ τις τραβάτε ρυθμίζοντας επιλογές κοινής χρήσης. Πατήστε (ή → ) → και πραγματοποιήστε μια επιλογή.

- **Κοινή χρήση λήψης**: αποστολή μιας φωτογραφίας απευθείας σε άλλη συσκευή μέσω Wi-Fi Direct.
- **Κοινή χρήση φωτογραφίας φίλου**: ρύθμιση της κάμερας να αναγνωρίζει το πρόσωπο ενός ατόμου στο οποίο θέσατε ετικέτα σε μια φωτογραφία και αποστολή της στο άτομο αυτό.
- **Κοινή χρ. φωτ. ChatON**: αποστολή φωτογραφίας απευθείας σε άλλη συσκευή μέσω ChatON.
- **Απομακ. σκόπευτρο**: ρύθμιση μιας συσκευής για έλεγχο της κάμερας από μακριά.

# Ρυθμίσεις κάμερας

Πατήστε (ή → ) → και διαμορφώστε τις ρυθμίσεις για την Κάμερα.

- **Ένταση λειτ. κάμερας**: προσαρμογή του ήχου αυτόματης εστίασης.
- **Ήχος**: ενεργοποίηση ή απενεργοποίηση ήχων μπιπ.
- **Περιγραφή**: εμφάνιση περιγραφών τρόπων λειτουργίας.
- **Οδηγίες**: εμφάνιση οδηγού που σας βοηθά να συνθέσετε μια σκηνή.

- **Αυτ. απεν. οθ.**: ρύθμιση της χρονικής διάρκειας αναμονής της συσκευής πριν απενεργοποιηθεί ο οπίσθιος φωτισμός της οθόνης.
- **Εξέταση**: σύντομη εμφάνιση των φωτογραφιών ή βίντεο που τραβήξατε.
- **Αποτύπωση ημερομηνίας/ώρας**: χρήση αυτής της λειτουργίας για να αποτυπώσετε την ημερομηνία ή/και την ώρα στις φωτογραφίες κατά τη λήψη τους.
- **Αυτ. προσαρμ. προβολής**: ρύθμιση της κάμερας για αυτόματη προσαρμογή της φωτεινότητας της οθόνης.
- **Ετικέτα GPS**: επισύναψη ετικέτας θέσης GPS στη φωτογραφία. Ενεργοποιήστε τη λειτουργία αυτή κατά τη λήψη φωτογραφιών για δημιουργία άλμπουμ στο **Story Album**.

  - Για να βελτιώσετε το σήμα GPS, αποφεύγετε τη λήψη φωτογραφιών σε θέσεις στις οποίες το σήμα μπορεί να εμποδίζεται, π.χ. ανάμεσα σε κτίρια ή σε περιοχές χαμηλού ύψους ή σε κακές καιρικές συνθήκες.
  - Η θέση σας ενδέχεται να εμφανιστεί στις φωτογραφίες σας όταν τις στείλετε στο διαδίκτυο. Για να αποφύγετε κάτι τέτοιο, απενεργοποιήστε τη ρύθμιση ετικετών GPS.

- **Έλεγχος έντασης φωνής**: ενεργοποίηση ή απενεργοποίηση της φωνητικής αναγνώρισης για λήψη φωτογραφιών ή βίντεο.
- **Αυτόματη ονομασία αρχείου βάσει συσχετιζόμενων**: ρύθμιση της κάμερας να προσθέτει συναφείς ετικέτες, όπως πληροφορίες τοποθεσίας, στην ονομασία των αρχείων.

Για χρήση της λειτουργίας αυτής, πρέπει να ενεργοποιήσετε τη ρύθμιση ετικετών GPS.

- **Λάμπα αυτόματης εστίασης**: χρήση της επιλογής αυτής για ενεργοποίηση της βοηθητικής λυχνίας για την αυτόματη εστίαση σε συνθήκες χαμηλού φωτισμού.
- **Λειτ.έναρξης**: επιλογή της προεπιλεγμένης λειτουργίας εκκίνησης της κάμερας κατά την ενεργοποίηση της συσκευής.
- **Αποθήκευση**: επιλογή της θέσης μνήμης για αποθήκευση.
- **Επαναφορά**: επαναφορά των ρυθμίσεων κάμερας.

# Πολυμέσα

## Συλλογή

Χρησιμοποιήστε την εφαρμογή αυτή για προβολή εικόνων και βίντεο.

Πατήστε **Συλλογή** στην οθόνη εφαρμογών.

- Ορισμένες μορφές αρχείων δεν υποστηρίζονται, ανάλογα με το λογισμικό που έχει εγκατασταθεί στη συσκευή.
- Ορισμένα αρχεία ενδέχεται να μην αναπαράγονται σωστά ανάλογα με τη μέθοδο κωδικοποίησης που χρησιμοποιήθηκε.

### Προβολή εικόνων

Η εκκίνηση του **Συλλογή** εμφανίζει διαθέσιμους φακέλους. Όταν μια άλλη εφαρμογή, όπως το **Email**, αποθηκεύει μια εικόνα, δημιουργείται αυτόματα ο φάκελος **Download** για να τοποθετηθεί η εικόνα. Παρομοίως, η καταγραφή ενός στιγμιότυπου οθόνης δημιουργεί αυτόματα το φάκελο **Screenshots**. Επιλέξτε ένα φάκελο για άνοιγμα.

Σε ένα φάκελο, οι εικόνες εμφανίζονται κατά την ημερομηνία δημιουργίας. Επιλέξτε μια εικόνα για να την προβάλλετε σε πλήρη οθόνη.

Πραγματοποιήστε κύλιση προς τα αριστερά ή προς τα δεξιά για προβολή της επόμενης ή της προηγούμενης εικόνας.

#### Μεγέθυνση και σμίκρυνση

Χρησιμοποιήστε μία από τις παρακάτω μεθόδους για να μεγεθύνετε μια εικόνα:

- Κάντε διπλό πάτημα οπουδήποτε για μεγέθυνση.
- Απομακρύνετε δύο δάχτυλα μεταξύ τους οπουδήποτε για μεγέθυνση. Πλησιάστε τα για σμίκρυνση ή διπλό πάτημα για επιστροφή.

#### Προβολή εικόνων με χρήση της λειτουργίας κίνησης

Χρησιμοποιήστε τη λειτουργία κίνησης για εκτέλεση κάποιας λειτουργίας με συγκεκριμένη κίνηση.

Στην οθόνη εφαρμογών, πατήστε **Ρυθμίσεις** → **Η συσκευή μου** → **Κινήσεις και χειρονομίες** → **Κίνηση**, σύρετε το διακόπτη **Κίνηση** προς τα δεξιά και κατόπιν ενεργοποιήστε το διακόπτη για κάθε λειτουργία.

Για διακοπή χρήσης μιας λειτουργίας κίνησης, απενεργοποιήστε το διακόπτη για τη λειτουργία.

## Αναπαραγωγή βίντεο

Τα αρχεία βίντεο εμφανίζουν το εικονίδιο ▶ στην προεπισκόπηση. Επιλέξτε ένα βίντεο για παρακολούθηση και πατήστε ▶.

## Επεξεργασία εικόνων

Ενώ προβάλλετε μια εικόνα, πατήστε ☰ και χρησιμοποιήστε τις παρακάτω λειτουργίες:

- **Αγαπημένα**: προσθήκη της εικόνας στις αγαπημένες.
- **Παρουσίαση**: έναρξη παρουσίασης με τις εικόνες στον τρέχοντα φάκελο.
- **Πλαίσιο φωτογραφίας**: χρήση της επιλογής αυτής για προσθήκη πλαισίου και σημείωσης σε μια εικόνα. Η επεξεργασμένη εικόνα αποθηκεύεται στο φάκελο **Photo frame**.
- **Σημείωση φωτογραφίας**: χρήση αυτής της επιλογής για να γράψετε μια σημείωση στο πίσω μέρος της εικόνας. Πατήστε ✎ για επεξεργασία της σημείωσης.
- **Αντιγραφή στο πρόχειρο**: αντιγραφή στο πρόχειρο.
- **Εκτύπωση**: εκτύπωση της εικόνας μέσω USB ή σύνδεσης Wi-Fi. Η συσκευή είναι συμβατή μόνο με ορισμένους εκτυπωτές Samsung.
- **Μετονομασία**: μετονομασία του αρχείου.
- **Κοινή χρήση φωτογραφίας φίλου**: αποστολή της εικόνας σε άτομο στο πρόσωπο του οποίου θέσατε ετικέτα στη φωτογραφία.
- **Περιστροφή προς τα αριστερά**: περιστροφή προς τα αριστερά.
- **Περιστροφή προς τα δεξιά**: περιστροφή προς τα δεξιά.
- **Περικοπή**: αλλαγή μεγέθους του μπλε πλαισίου για περικοπή και αποθήκευση της εικόνας μέσα σε αυτό.
- **Σάρωση για κοντινές συσκευές**: αναζήτηση για συσκευές που διαθέτουν ενεργή κοινή χρήση πολυμέσων.
- **Ορισμός ως**: ρύθμιση της εικόνας ως ταπετσαρία ή εικόνα επαφής.
- **Λεπτομέρειες**: προβολή λεπτομερειών εικόνας.
- **Ρυθμίσεις**: αλλαγή των ρυθμίσεων Συλλογής.

## Τροποποίηση εικόνων

Ενώ προβάλλετε μια εικόνα, πατήστε και χρησιμοποιήστε τις παρακάτω λειτουργίες:

- **Περιστρ.**: περιστροφή της εικόνας.
- **Περικοπή**: περικοπή της εικόνας.
- **Χρώμα**: ρύθμιση του κορεσμού ή της φωτεινότητας της εικόνας.
- **Εφέ**: εφαρμογή εφέ στην εικόνα.
- **Κατακόρυφος**: διόρθωση κόκκινων ματιών, προσαρμογή και ρετουσάρισμα προσώπων ή θόλωμα του φόντου.
- **Αυτοκόλλητο**: προσάρτηση αυτοκόλλητων.
- **Σχέδιο**: σχεδίαση πάνω στην εικόνα.
- **Πλαίσιο**: εφαρμογή πλαισίων στην εικόνα.

## Αγαπημένες εικόνες

Ενώ προβάλλετε μια εικόνα, πατήστε → **Αγαπημένα** για να προσθέσετε την εικόνα στη λίστα αγαπημένων.

## Διαγραφή εικόνων

Χρησιμοποιήστε μία από τις παρακάτω μεθόδους:

- Σε έναν φάκελο, πατήστε → **Επιλογή στοιχείου**, επιλέξτε εικόνες σημειώνοντας και κατόπιν πατήστε .
- Κατά την προβολή μιας εικόνας, πατήστε .

## Κοινή χρήση εικόνων

Χρησιμοποιήστε μία από τις παρακάτω μεθόδους:

- Σε έναν φάκελο, πατήστε → **Επιλογή στοιχείου**, επιλέξτε εικόνες σημειώνοντας και κατόπιν πατήστε για να τις στείλετε σε άλλους.
- Κατά την προβολή μιας εικόνας, πατήστε για να την στείλετε σε άλλα άτομα ή να την μοιραστείτε μέσω των υπηρεσιών κοινωνικής δικτύωσης.

## Ορισμός ως ταπετσαρία

Ενώ προβάλλετε μια εικόνα, πατήστε → **Ορισμός ως** για ρύθμιση της εικόνας ως ταπετσαρία ή αντιστοίχισή της σε μια επαφή.

## Τοποθέτηση ετικετών σε πρόσωπα

Πατήστε ☰ → **Ρυθμίσεις** και κατόπιν σημειώστε το **Ετικέτα προσώπου**. Εμφανίζεται ένα κίτρινο πλαίσιο γύρω από το αναγνωρισμένο πρόσωπο σε μια εικόνα. Πατήστε στο πρόσωπο, πατήστε **Προσθήκη ονόματος** και κατόπιν επιλέξτε ή προσθέστε μια επαφή.

Όταν εμφανιστεί η ετικέτα προσώπου σε μια εικόνα, πατήστε στην ετικέτα προσώπου και χρησιμοποιήστε τις διαθέσιμες επιλογές, όπως πραγματοποίηση κλήσεων ή αποστολή μηνυμάτων.

Η αναγνώριση του προσώπου μπορεί να αποτύχει ανάλογα με τη γωνία του προσώπου, το μέγεθος του προσώπου, το χρώμα του δέρματος, την έκφραση του προσώπου, τις συνθήκες φωτισμού ή τα αξεσουάρ που φοράει το άτομο αυτό.

# Paper Artist

Χρησιμοποιήστε την εφαρμογή αυτή για να φτιάχνετε εικόνες να μοιάζουν με απεικονίσεις με διασκεδαστικά εφέ ή πλαίσια.

Πατήστε **Paper Artist** στην οθόνη εφαρμογών.

Χρησιμοποιήστε καλλιτεχνικά εργαλεία για επεξεργασία μιας εικόνας. Η επεξεργασμένη εικόνα αποθηκεύεται στο φάκελο **Συλλογή** → **Paper Pictures**.

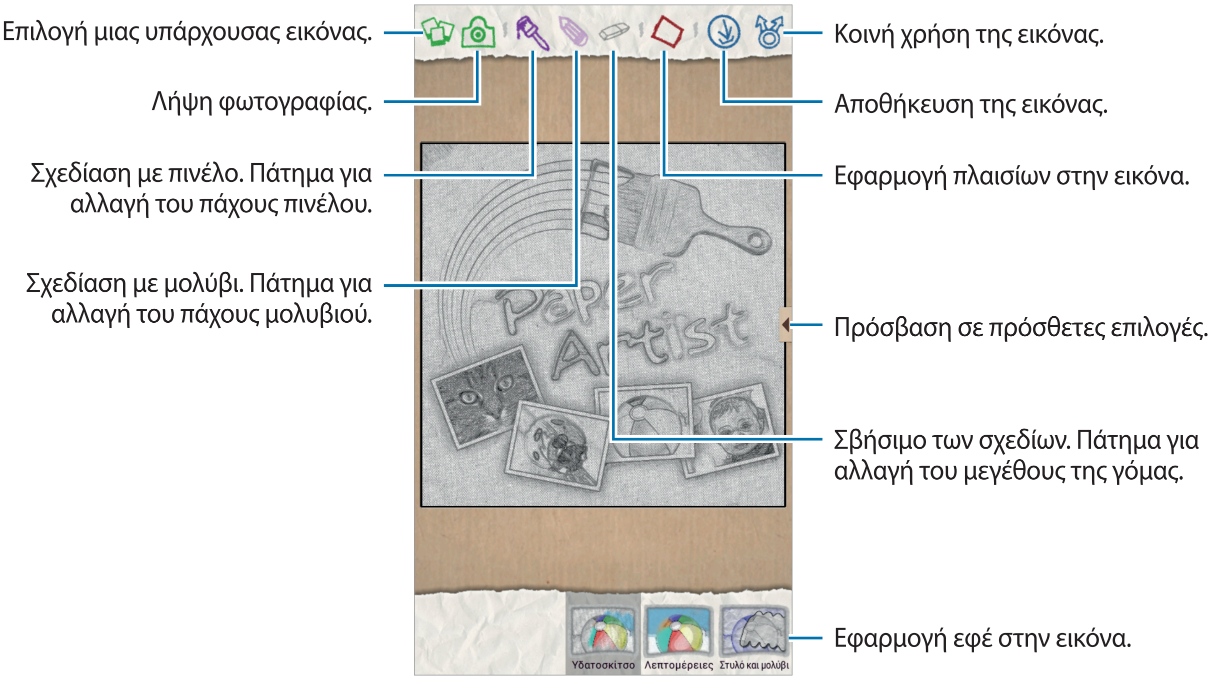

# Βίντεο

Χρησιμοποιήστε την εφαρμογή αυτή για αναπαραγωγή αρχείων βίντεο.

Πατήστε **Βίντεο** στην οθόνη εφαρμογών.

- Ορισμένες μορφές αρχείων δεν υποστηρίζονται, ανάλογα με το λογισμικό της συσκευής.
- Ορισμένα αρχεία ενδέχεται να μην αναπαράγονται σωστά ανάλογα με τη μέθοδο κωδικοποίησης που χρησιμοποιήθηκε.

## Αναπαραγωγή βίντεο

Επιλέξτε ένα βίντεο για αναπαραγωγή.

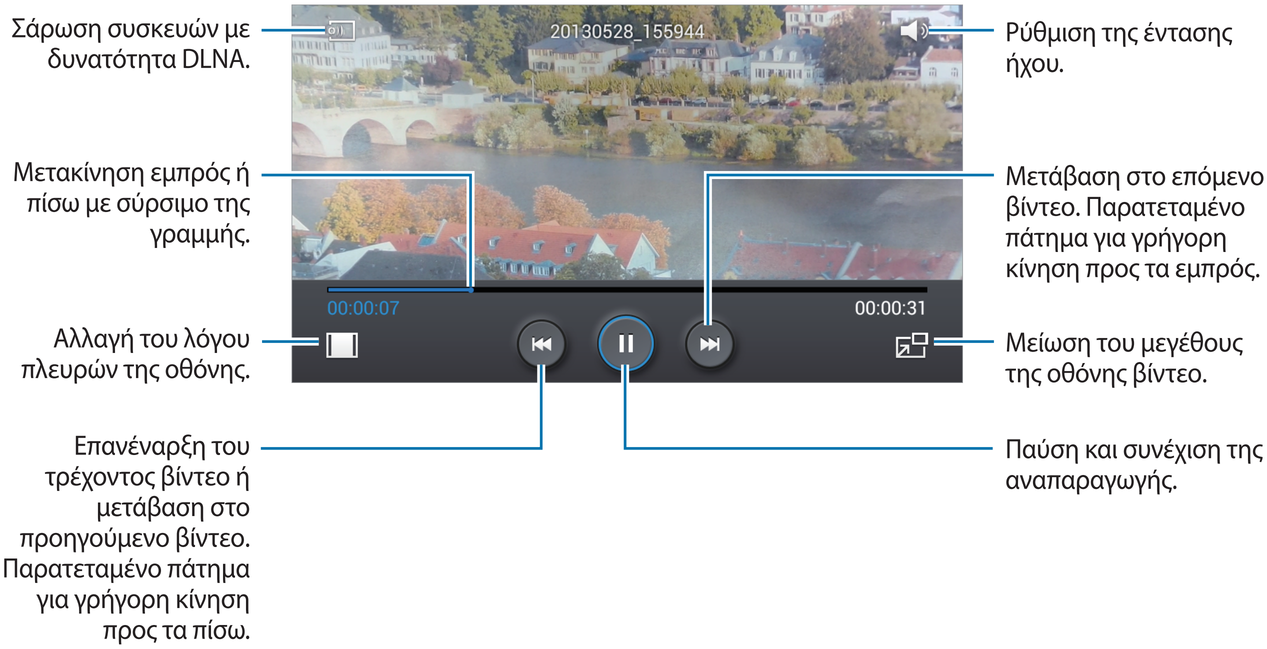


## Διαγραφή βίντεο

Πατήστε ≡ → **Διαγραφή**, επιλέξτε βίντεο σημειώνοντας και κατόπιν πατήστε **Διαγραφή**.

## Κοινή χρήση βίντεο

Πατήστε ≡ → **Κοινή χρήση μέσω**, επιλέξτε βίντεο σημειώνοντας, πατήστε **Τέλ.** και κατόπι επιλέξτε μια μέθοδο κοινής χρήσης.

### Χρήση του αναδυόμενου προγράμματος αναπαραγωγής βίντεο

Χρησιμοποιήστε τη λειτουργία αυτή για να χρησιμοποιείτε άλλες εφαρμογές χωρίς να κλείνετε το πρόγραμμα αναπαραγωγής βίντεο. Ενώ παρακολουθείτε βίντεο, πατήστε ⧉ για να χρησιμοποιήσετε το αναδυόμενο πρόγραμμα αναπαραγωγής.

Απομακρύνετε μεταξύ τους δύο δάχτυλα που τοποθετείτε επί της οθόνης για μεγέθυνση του προγράμματος αναπαραγωγής ή πλησιάστε τα για σμίκρυνση. Για να μετακινήσετε το πρόγραμμα αναπαραγωγής, σύρετε το πρόγραμμα αναπαραγωγής σε άλλη θέση.

## Επεξ. βίντεο

Χρησιμοποιήστε αυτή την εφαρμογή για την επεξεργασία βίντεο και την εφαρμογή διαφόρων εφέ.

Πατήστε **Επεξ. βίντεο** στην οθόνη εφαρμογών.

- Η προβολή κάποιων αρχείων βίντεο στη **Συλλογή** ενδέχεται να μην είναι δυνατή ανάλογα με την ανάλυση και την κωδικοποίηση του βίντεο.
- Ορισμένα αρχεία ενδέχεται να μην αναπαράγονται σωστά ανάλογα με τη μέθοδο κωδικοποίησης που χρησιμοποιήθηκε.

### Δημιουργία βίντεο

Πατήστε ▦ για δημιουργία νέου έργου ή επιλέξτε το θέμα ενός καρέ. Για να προσθέσετε αρχεία πολυμέσων, πατήστε το εικονίδιο που αντιστοιχεί στον επιθυμητό τύπο πολυμέσων στο κάτω αριστερό πλαίσιο της οθόνης και κατόπιν πατήστε σε ένα αρχείο. Επαναλάβετε την εισαγωγή αρχείων όπως χρειάζεται και στη συνέχεια πατήστε **Ok** για να ολοκληρώσετε την ενέργεια.

Για να διαγράψετε ένα καρέ, πατήστε παρατεταμένα το καρέ και στη συνέχεια σύρετέ το στον κάδο απορριμμάτων.

Για επαναδιάταξη των καρέ, πατήστε παρατεταμένα σε ένα καρέ και στη συνέχεια σύρετέ το σε μια νέα τοποθεσία.

Πατήστε ▨ και προσθέστε ένα εφέ μετάβασης μεταξύ καρέ.

Για να αποθηκεύσετε, πατήστε ☰ → **Αποθήκ.**

Για να εξαγάγετε ένα βίντεο ως αρχείο, πατήστε **Εξαγωγή**.

### Εισαγωγή κειμένου σε βίντεο

Επιλέξτε ένα καρέ για επεξεργασία, εισάγετε κείμενο χρησιμοποιώντας τις επιλογές εισαγωγής κειμένου στο δεξί πλαίσιο, πατήστε **Τέλ.** και κατόπιν αποθηκεύστε το βίντεο.

### Περικοπή τμημάτων βίντεο

Επιλέξτε ένα καρέ για διαχωρισμό, μετακινήστε την αγκύλη εκκίνησης στο επιθυμητό σημείο εκκίνησης, μετακινήστε την αγκύλη τέλους στο επιθυμητό σημείο τέλους, πατήστε **Ok** και στη συνέχεια αποθηκεύστε το βίντεο.

### Διαχωρισμός βίντεο

Επιλέξτε ένα καρέ για διαχωρισμό, σύρετέ το στο σημείο διαχωρισμού, πατήστε **Διαχωρισμός** → **Ok** και στη συνέχεια αποθηκεύστε το βίντεο.

### Εφαρμογή εφέ σε βίντεο

Επιλέξτε ένα καρέ για επεξεργασία, πραγματοποιήστε μια επιλογή εφέ στο αριστερό πλαίσιο, πατήστε **Ok** και κατόπιν αποθηκεύστε το βίντεο.

## Story Album

Χρησιμοποιήστε την εφαρμογή αυτή για να δημιουργήσετε το δικό σας ψηφιακό άλμπουμ για να φυλάξετε τις ιστορίες σας με τακτική, αυτόματη οργάνωση των εικόνων.

Πατήστε **Story Album** στην οθόνη εφαρμογών.

Η εφαρμογή αυτή μπορεί να μην είναι διαθέσιμη, ανάλογα με τη γεωγραφική περιοχή ή τον πάροχο υπηρεσιών.

### Δημιουργία άλμπουμ ιστοριών

Πατήστε **Δημιουργία άλμπουμ** → **Κατά πληροφορίες ετικέτας** για αυτόματη δημιουργία ενός άλμπουμ ιστοριών. Επιλέξτε κριτήρια και κατόπιν πατήστε **Εύρεση εικόνων**. Εισάγετε έναν τίτλο για το άλμπουμ, επιλέξτε ένα θέμα και κατόπιν πατήστε **Δημιουργία άλμπουμ**.

Για να το δημιουργήσετε μη αυτόματα, πατήστε **Δημιουργία άλμπουμ** → **Από τη Συλλογή**.

### Δημιουργία προτεινόμενων άλμπουμ

Όταν κάνετε λήψη φωτογραφιών σε μία τοποθεσία, η συσκευή αυτόματα ταξινομεί τις φωτογραφίες σας σε άλμπουμ βάσει των προκαθορισμένων κριτηρίων σας και προτείνει τη δημιουργία νέων άλμπουμ.

Πατήστε ☰ → **Ρυθμίσεις** → **Πόλη μόνιμης διαμονής** και κατόπιν ρυθμίστε μια μέθοδο για αναγνώριση της τοποθεσίας σας. Επιλέξτε τύπο άλμπουμ και ρυθμίστε ελάχιστο αριθμό φωτογραφιών.

Όταν κάνετε λήψη φωτογραφιών που πληρούν τα κριτήρια που θέσατε, η συσκευή προτείνει τη δημιουργία άλμπουμ.

Πατήστε **Δημιουργία άλμπουμ** → **Από προτάσεις**. Επιλέξτε ένα άλμπουμ, εισάγετε έναν τίτλο για το άλμπουμ και κατόπιν πατήστε **Δημιουργία άλμπουμ**.

Η συσκευή συνιστά τη δημιουργία άλμπουμ ιστορίας όταν υπερβαίνετε τον προκαθορισμένο αριθμό φωτογραφιών σε μία μόνο ημέρα.

## Προβολή άλμπουμ ιστοριών

Επιλέξτε ένα άλμπουμ ιστοριών. Η εικόνα εξωφύλλου εμφανίζεται στην πρώτη σελίδα. Πραγματοποιήστε κύλιση προς τα αριστερά ή προς τα δεξιά για προβολή εικόνων στο άλμπουμ ιστοριών.

Ενώ προβάλλετε μια εικόνα, πατήστε ☰ και χρησιμοποιήστε τις παρακάτω λειτουργίες:

- **Προσθήκη περιεχομένου**: προσθήκη και άλλων περιεχομένων στο άλμπουμ.
- **Κατάργηση περιεχομένου**: διαγραφή περιεχομένου από το άλμπουμ.
- **Επεξ.**: αλλαγή της διάταξης σελίδας ή επεξεργασία των εικόνων στην τρέχουσα σελίδα.
- **Αλλ.θέματος**: αλλαγή του θέματος για τη διάταξη της σελίδας.
- **Παρουσίαση**: έναρξη παρουσίασης με τις εικόνες στο τρέχον άλμπουμ.
- **Κοινοπ. μέσω**: αποστολή του άλμπουμ σε άλλους.
- **Εκτύπωση**: εκτύπωση του άλμπουμ μέσω USB ή σύνδεσης Wi-Fi. Η συσκευή είναι συμβατή μόνο με ορισμένους εκτυπωτές Samsung.
- **Οργάνωση άλμπουμ φωτογρ.**: εντολή για παραγγελία εκτυπωμένου άλμπουμ.
- **Εξαγωγή**: εξαγωγή του άλμπουμ σε άλλες θέσεις αποθήκευσης.
- **Διαγραφή άλμπουμ**: διαγραφή του άλμπουμ.

## Επεξεργασία εικόνων

Πατήστε στην εικόνα της σελίδας ενός άλμπουμ.

Για να προσθέσετε μια λεζάντα, πατήστε ✎.

Για αποστολή της εικόνας σε άλλους, πατήστε <.

Για διαγραφή της εικόνας, πατήστε 🗑.

Για εφαρμογή εφέ στην εικόνα, πατήστε ^.

Για να ξεκινήσει μια παρουσίαση διαφανειών, πατήστε ☰ → **Παρουσίαση** → **Έναρξη παρουσίασης**.

Για να ρυθμίσετε την εικόνα ως εικόνα εξωφύλλου άλμπουμ, πατήστε ≡ → **Ορ. ως εξωφύλ.**

Για να περιστρέψετε την εικόνα αριστερόστροφα, πατήστε ≡ → **Περιστροφή προς τα αριστερά**.

Για να περιστρέψετε την εικόνα δεξιόστροφα, πατήστε ≡ → **Περιστροφή προς τα δεξιά**.

# Μουσική

Χρησιμοποιήστε την εφαρμογή αυτή για να ακούσετε μουσική.

Πατήστε **Μουσική** στην οθόνη εφαρμογών.

- Ορισμένες μορφές αρχείων δεν υποστηρίζονται, ανάλογα με την έκδοση λογισμικού της συσκευής.
- Ορισμένα αρχεία ενδέχεται να μην αναπαράγονται σωστά ανάλογα με τη μέθοδο κωδικοποίησης που χρησιμοποιήθηκε.

## Αναπαραγωγή μουσικής

Επιλέξτε μια μουσική κατηγορία και κατόπιν επιλέξτε τραγούδι για αναπαραγωγή.

Πατήστε στην εικόνα του άλμπουμ στο κάτω μέρος της οθόνης για να ανοίξετε την οθόνη του προγράμματος αναπαραγωγής μουσικής.

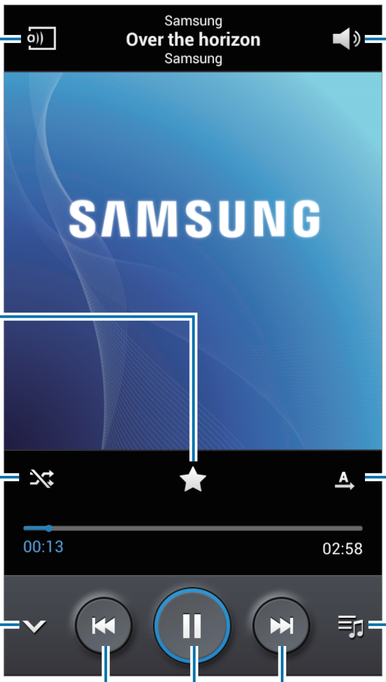

Για να ακούτε τραγούδια σε ίσο επίπεδο έντασης ήχου, πατήστε ☰ → **Ρυθμίσεις** → **Έξυπνη ένταση**.

> Όταν ενεργοποιείται το **Έξυπνη ένταση**, η ένταση του ήχου μπορεί να καταλήξει να είναι υψηλότερη από το επίπεδο έντασης ήχου της συσκευής. Προσέχετε ώστε να αποφύγετε την μακροπρόθεσμη έκθεση σε δυνατούς ήχους και να αποτρέψετε βλάβη της ακοής σας.

Για να ρυθμίσετε εξατομικευμένο ήχο ενώ ακούτε τραγούδια με ακουστικά, πατήστε ☰ → **Ρυθμίσεις** → **Adapt Sound** → **Ενεργό**. Όταν αυξάνετε την ένταση του ήχου έως το επίπεδο 14 ή υψηλότερα, δεν εφαρμόζεται η επιλογή προσαρμογής ήχου στην αναπαραγωγή μουσικής. Όταν μειώσετε την ένταση ήχου και πάλι στο επίπεδο 13 ή χαμηλότερα, η επιλογή εφαρμόζεται και πάλι.

### Ρύθμιση τραγουδιού ως ήχο κλήσης

Για χρήση του τραγουδιού που αναπαράγεται αυτή τη στιγμή ως ήχο κλήσης, πατήστε ☰ → **Ορισμός ως** → **Ήχος κλήσης τηλεφώνου**.

## Δημιουργία λίστας αναπαραγωγής

Δημιουργήστε τη δική σας συλλογή τραγουδιών.

Πατήστε **Λίστες αναπαραγωγής** και κατόπιν πατήστε ☰ → **Δημιουργία λίστας αναπαραγωγής**. Εισάγετε έναν τίτλο και πατήστε **OK**. Πατήστε **Προσθήκη μουσικής**, επιλέξτε τραγούδια για συμπερίληψη και κατόπιν πατήστε **OK**.

Για προσθήκη του τραγουδιού που αναπαράγεται αυτή τη στιγμή σε λίστα αναπαραγωγής, πατήστε ☰ → **Προσθήκη στη λίστα αναπαραγωγής**.

## Αναπαραγωγή μουσικής κατά διάθεση

Παίξτε μουσική που έχει ομαδοποιηθεί ανάλογα με την ψυχική διάθεση. Η λίστα αναπαραγωγής δημιουργείται αυτόματα από τη συσκευή. Όταν προστίθεται ένα νέο τραγούδι, πατήστε **Μουσικό κουτί** → ☰ → **Ενημέρωση βιβλιοθήκης**.

Πατήστε **Μουσικό κουτί** και επιλέξτε ένα κελί διάθεσης. Ή επιλέξτε πολλά κελιά σύροντας το δάχτυλό σας.

# YouTube

Χρησιμοποιήστε την εφαρμογή αυτή για παρακολούθηση βίντεο από τον ιστότοπο YouTube.

Πατήστε **YouTube** στην οθόνη εφαρμογών.

Η εφαρμογή αυτή μπορεί να μην είναι διαθέσιμη, ανάλογα με τη γεωγραφική περιοχή ή τον πάροχο υπηρεσιών.

## Παρακολούθηση βίντεο

Πατήστε και κατόπιν εισάγετε μια λέξη-κλειδί. Επιλέξτε ένα από τα αποτελέσματα αναζήτησης για να παρακολουθήσετε ένα βίντεο.

Περιστρέψτε την οθόνη σε οριζόντιο προσανατολισμό για να εμφανιστεί η πλήρης οθόνη.

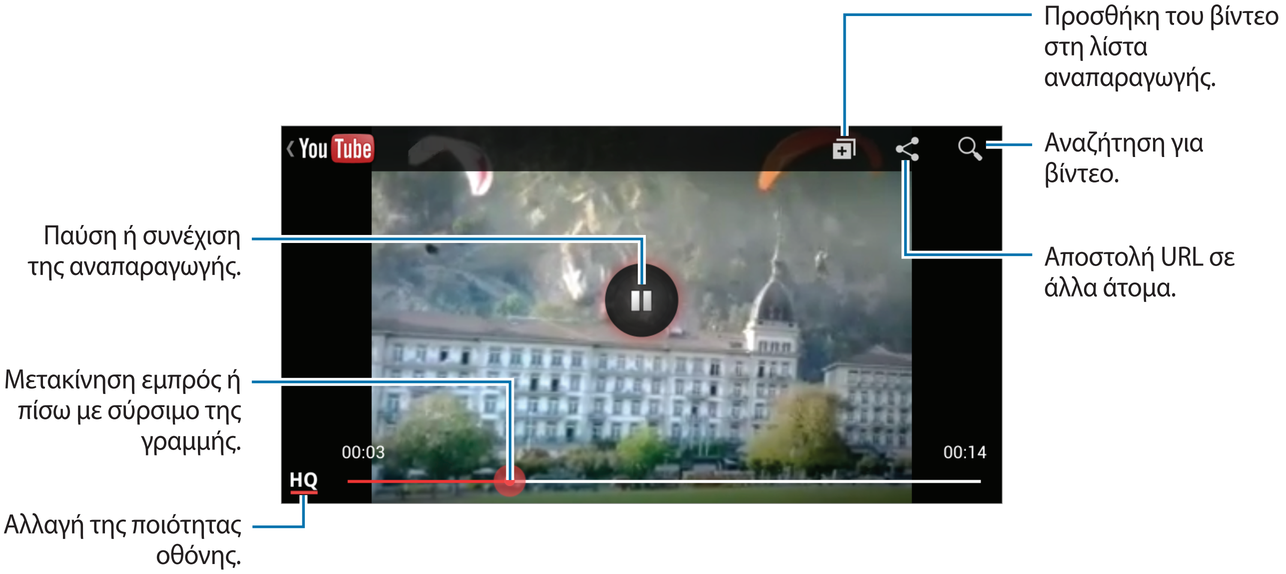

## Κοινή χρήση βίντεο

Επιλέξτε το βίντεο προς προβολή, πατήστε και κατόπιν επιλέξτε μέθοδο κοινής χρήσης.

## Αποστολή βίντεο

Επιλέξτε το λογαριασμό σας, πατήστε , επιλέξτε μια κατηγορία και ένα βίντεο, εισάγετε πληροφορίες για το βίντεο και κατόπιν πατήστε .

# Flipboard

Χρησιμοποιήστε την εφαρμογή αυτή για πρόσβαση στα εξατομικευμένα περιοδικά σας.

Πατήστε **Flipboard** στην οθόνη εφαρμογών.

Η εφαρμογή αυτή μπορεί να μην είναι διαθέσιμη, ανάλογα με τη γεωγραφική περιοχή ή τον πάροχο υπηρεσιών.

Για εκκίνηση του Flipboard, περάστε στη σελίδα χαιρετισμού, επιλέξτε ειδησεογραφικά θέματα και κατόπιν πατήστε **Build Your Flipboard**.

Επιλέξτε ένα κεντρικό ή ειδικό θέμα, περάστε στις σελίδες του Flipboard και κατόπιν επιλέξτε ένα άρθρο για ανάγνωση.

Κατά την ανάγνωση ενός άρθρου, χρησιμοποιήστε τα ακόλουθα εικονίδια:

- : μετάβαση στην προηγούμενη σελίδα.
- : ρύθμιση του άρθρου ως like στο Facebook.
- : προσθήκη του άρθρου στη λίστα των αγαπημένων στο Twitter.
- : προβολή σχολίων άλλων ατόμων σχετικά με το άρθρο.
- : προσθήκη του άρθρου στο δικό σας περιοδικό Flipboard.
- : κοινή χρήση του άρθρου μέσω Twitter.
- : κοινή χρήση του άρθρου με άλλα άτομα.

# Πρόταση εικόνων

Χρησιμοποιήστε την εφαρμογή αυτή για προβολή φωτογραφιών που τράβηξαν άλλοι χρήστες σημείων ενδιαφέροντος κοντά στην τρέχουσα τοποθεσία σας.

Πατήστε **Πρόταση εικόνων** στην οθόνη εφαρμογών.

## Προβολή φωτογραφιών

Με βάση την τρέχουσα θέση σας, η συσκευή προτείνει φωτογραφίες κοντινών τοποθεσιών σε χάρτη. Κάντε αναζήτηση για μια τοποθεσία και πατήστε μια μικρογραφία φωτογραφίας για να την προβάλλετε σε πλήρη οθόνη.

Κατά την προβολή μιας φωτογραφίας, πατήστε ☰ → **Προσθήκη στα αγαπημένα/τοποθ.**, προσθέστε την φωτογραφία ή τοποθεσία στη λίστα αγαπημένων και ενεργοποιήστε τη ρύθμιση ειδοποίησης. Θα ειδοποιηθείτε όταν επισκεφθείτε την τοποθεσία της φωτογραφίας.

## Χρήση φωτογραφιών ως οδηγό λήψεων

Μπορείτε να χρησιμοποιήσετε τις προτεινόμενες φωτογραφίες ως οδηγούς για λήψη των ίδιων ή παρόμοιων τοποθεσιών.

Ενώ προβάλλετε μια φωτογραφία, πατήστε . Γίνεται εκκίνηση της εφαρμογής της κάμερας και εμφανίζεται η φωτογραφία. Χρησιμοποιήστε τη γωνία λήψης και τη σύνθεση στη φωτογραφία ως οδηγό για λήψη της δικής σας φωτογραφίας.

# Καταστήματα εφαρμογών & πολυμέσων

## Play Store

Χρησιμοποιήστε την εφαρμογή αυτή για αγορά και λήψη εφαρμογών και παιχνιδιών που μπορούν να εκτελεστούν στη συσκευή.

Πατήστε **Play Store** στην οθόνη εφαρμογών.

Η εφαρμογή αυτή μπορεί να μην είναι διαθέσιμη, ανάλογα με τη γεωγραφική περιοχή ή τον πάροχο υπηρεσιών.

### Εγκατάσταση εφαρμογών

Κάντε περιήγηση στις εφαρμογές ανά κατηγορία ή πατήστε για να κάνετε αναζήτηση με λέξη-κλειδί.

Επιλέξτε μια εφαρμογή για να προβάλλετε πληροφορίες. Για να κάνετε λήψη της, πατήστε **Εγκατάσταση**. Αν υπάρχει χρέωση για την εφαρμογή, πατήστε στην τιμή και ακολουθήστε τις οδηγίες επί της οθόνης για να ολοκληρώσετε τη διαδικασία αγοράς.

- Όταν είναι διαθέσιμη νέα έκδοση για οποιαδήποτε εγκατεστημένη εφαρμογή, εμφανίζεται ένα εικονίδιο ενημέρωσης στο πάνω μέρος της οθόνης που σας ειδοποιεί για την ενημέρωση. Ανοίξτε το πλαίσιο ειδοποιήσεων και πατήστε στο εικονίδιο για να ενημερώσετε την εφαρμογή.
- Για εγκατάσταση εφαρμογών που λάβατε από άλλες πηγές, στην οθόνη εφαρμογών, πατήστε **Ρυθμίσεις** → **Περισσότ.** → **Ασφάλεια** → **Άγνωστες πηγές**.

### Απεγκατάσταση εφαρμογών

Απεγκαταστήστε τις εφαρμογές που αγοράστηκαν από το **Play Store**.

Πατήστε → **Οι εφαρμογές μου**, επιλέξτε μια εφαρμογή για διαγραφή στη λίστα εγκατεστημένων εφαρμογών και κατόπιν πατήστε **Κατ. εγκατάστ.**

# Samsung Hub

Χρησιμοποιήστε την εφαρμογή αυτή για αγορά και λήψη περιεχομένου πολυμέσων. Μπορείτε επίσης να διαχειριστείτε το περιεχόμενο στη συσκευή.

Πατήστε **Samsung Hub** στην οθόνη εφαρμογών.

## Αγορά περιεχομένου πολυμέσων

Επιλέξτε μια κατηγορία υπηρεσίας, επιλέξτε περιεχόμενο πολυμέσων και κατόπιν ολοκληρώστε τη διαδικασία αγοράς.

## Διαχείριση περιεχομένου στη συσκευή

Επιλέξτε μια κατηγορία υπηρεσίας, κυλήστε προς τα αριστερά και κατόπιν διαχειριστείτε περιεχόμενο στη συσκευή.

# Samsung Apps

Χρησιμοποιήστε την εφαρμογή αυτή για αγορά και λήψη εφαρμογών αποκλειστικών για τη Samsung. Για περισσότερες πληροφορίες, επισκεφθείτε τη διεύθυνση *www.samsungapps.com*.

Πατήστε **Samsung Apps** στην οθόνη εφαρμογών.

Η εφαρμογή αυτή μπορεί να μην είναι διαθέσιμη, ανάλογα με τη γεωγραφική περιοχή ή τον πάροχο υπηρεσιών.

## Εγκατάσταση εφαρμογών

Κάντε περιήγηση στις εφαρμογές ανά κατηγορία.

Για να κάνετε αναζήτηση για μια εφαρμογή, πατήστε στο πάνω μέρος της οθόνης και κατόπιν εισάγετε μια λέξη-κλειδί στο πεδίο αναζήτησης.

Επιλέξτε μια εφαρμογή για να προβάλλετε πληροφορίες. Για να κάνετε λήψη της, πατήστε **Δωρεάν**. Αν υπάρχει χρέωση για την εφαρμογή, πατήστε στην τιμή και ακολουθήστε τις οδηγίες επί της οθόνης για να ολοκληρώσετε τη διαδικασία αγοράς.

Όταν είναι διαθέσιμη νέα έκδοση για οποιαδήποτε εγκατεστημένη εφαρμογή, εμφανίζεται ένα εικονίδιο ενημέρωσης στο πάνω μέρος της οθόνης που σας ειδοποιεί για την ενημέρωση. Ανοίξτε το πλαίσιο ειδοποιήσεων και πατήστε στο εικονίδιο για να ενημερώσετε την εφαρμογή.

# Play Movies

Χρησιμοποιήστε την εφαρμογή αυτή για παρακολούθηση, λήψη και ενοικίαση ταινιών ή τηλεοπτικών προγραμμάτων.

Πατήστε **Play Movies** στην οθόνη εφαρμογών.

Η εφαρμογή αυτή μπορεί να μην είναι διαθέσιμη, ανάλογα με τη γεωγραφική περιοχή ή τον πάροχο υπηρεσιών.

Επιλέξτε μια κατηγορία στο πάνω μέρος της οθόνης και κατόπιν επιλέξτε μια ταινία, τηλεοπτικό πρόγραμμα ή βίντεο για αναπαραγωγή ή ενοικίαση.

# Μουσική Play

Χρησιμοποιήστε την εφαρμογή αυτή για να ακούτε μουσική από τη συσκευή ή για ροή μουσικής από την υπηρεσία cloud της Google.

Πατήστε **Μουσική Play** στην οθόνη εφαρμογών.

Η εφαρμογή αυτή μπορεί να μην είναι διαθέσιμη, ανάλογα με τη γεωγραφική περιοχή ή τον πάροχο υπηρεσιών.

Κάνετε αναπαραγωγή μουσικής επιλέγοντας μια μουσική κατηγορία ή μοιραστείτε τραγούδια με άλλα άτομα στέλνοντάς τα στην αποθήκευση Cloud Google.

# Βοηθητικά προγράμματα

## S Memo

Χρησιμοποιήστε την εφαρμογή αυτή για να δημιουργήσετε μια σημείωση με χρήση εικόνων και φωνητικών ηχογραφήσεων.

Πατήστε **S Memo** στην οθόνη εφαρμογών.

### Σύνταξη σημειώσεων

Δημιουργήστε σημειώσεις με εμπλουτισμένο περιεχόμενο σχεδιάζοντας σκίτσα με το δάχτυλό σας ή προσθέτοντας εικόνες ή φωνητικές σημειώσεις.

Πατήστε +✍ για γραφή ή σχεδίαση στην οθόνη ή πατήστε +T για να εισάγετε κείμενο με το πληκτρολόγιο.

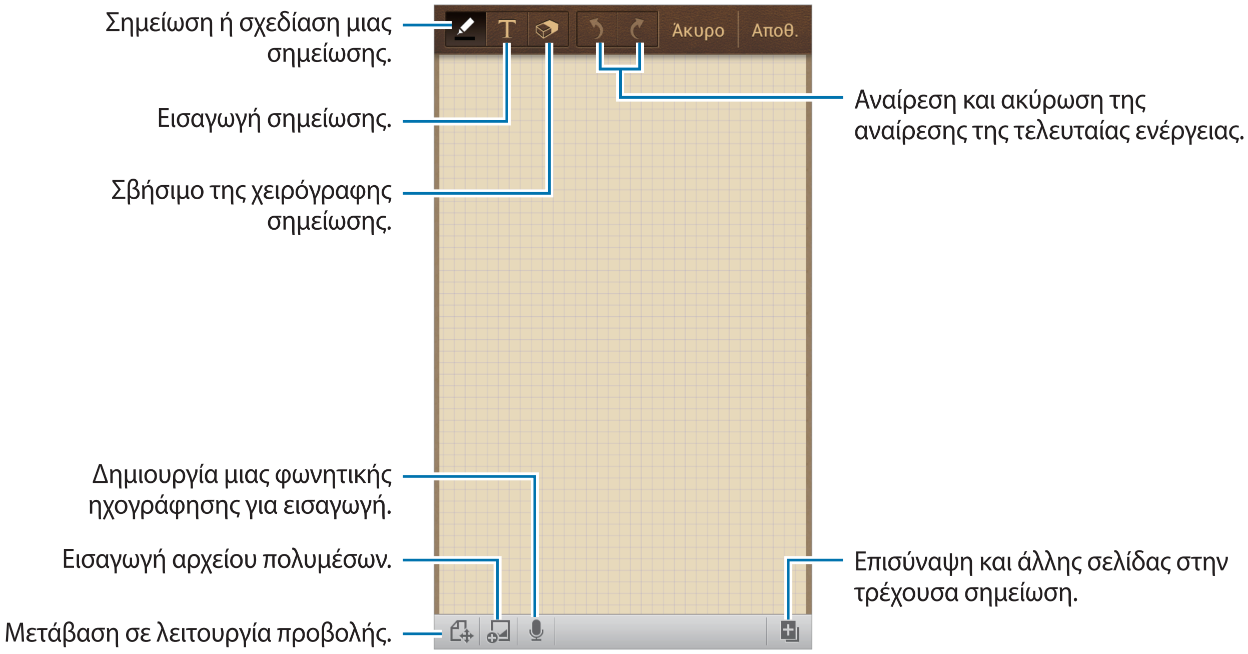

Όταν δημιουργείτε μια σημείωση, πατήστε ✎ ακόμη μια φορά για να αλλάξετε τον τύπο πένας, το πάχος της γραμμής ή το χρώμα της πένας.

Όταν σβήνετε τη χειρόγραφη σημείωση, πατήστε ⌫ ακόμη μια φορά για να αλλάξετε το μέγεθος της γόμας ή να διαγράψετε τη σημείωση.

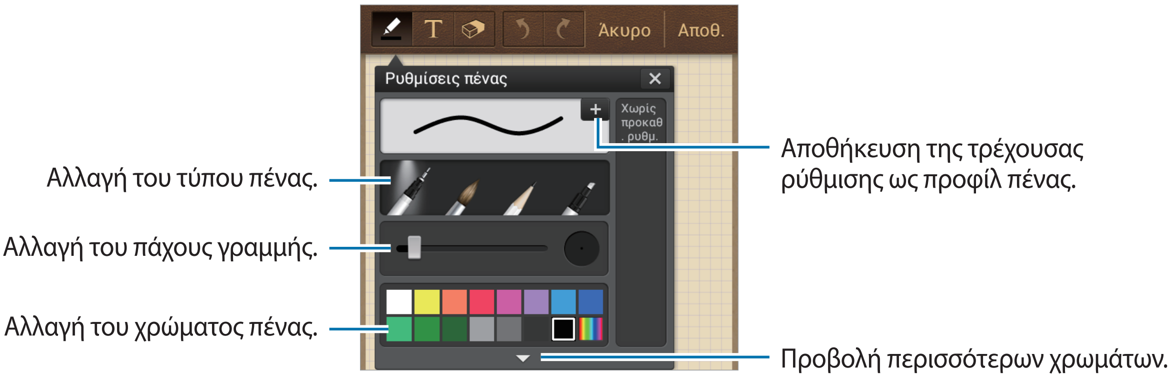


Για να αλλάξετε το φόντο του φύλλου, πατήστε ☰ → **Αλλαγή φόντου**.

Για προσθήκη ετικετών, πατήστε ☰ → **Πρ. ετικ.**

### Εισαγωγή αρχείων πολυμέσων ή φωνητικής ηχογράφησης

Πατήστε 🖼 για να εισάγετε αρχεία πολυμέσων. Πατήστε 🎤 για να εισάγετε φωνητική ηχογράφηση.

## Περιήγηση σε σημειώσεις

Περιηγηθείτε σε μικρογραφίες σημειώσεων κάνοντας κύλιση προς τα πάνω ή προς τα κάτω.

Για να αναζητήσετε μια σημείωση, πατήστε ☰ → **Αναζήτηση**.

Για διαγραφή σημειώσεων, πατήστε ☰ → **Διαγραφή**.

Για ταξινόμηση σημειώσεων κατά ημερομηνία, τίτλο, ετικέτα ή άλλα στοιχεία, πατήστε ☰ → **Ταξινόμηση κατά**.

Για αλλαγή της λειτουργίας προβολής, πατήστε → **Προβολή λίστας**.

Για δημιουργία σημείωσης με εισαγωγή ενός αρχείου, πατήστε → **Εισαγωγή**.

Για εξαγωγή σημειώσεων σε άλλη μορφή αρχείου, πατήστε → **Εξαγωγή**.

Για δημιουργία φακέλου, πατήστε → **Δημ/ργία φακέλου**.

Για μετακίνηση σημειώσεων σε άλλο φάκελο, πατήστε → **Μετακίνηση**.

Για αντιγραφή σημειώσεων, πατήστε → **Αντιγραφή**.

Για αλλαγή των ρυθμίσεων S Memo, πατήστε → **Ρυθμίσεις**.

Για πρόσβαση στις πληροφορίες βοήθειας για το S Memo, πατήστε → **Βοήθεια**.

## Προβολή σημείωσης

Πατήστε στη μικρογραφία της σημείωσης για να την ανοίξετε.

Για διαγραφή σημειώσεων, πατήστε → **Διαγραφή**.

Για αποστολή της σημείωσης σε άλλους, πατήστε → **Κοινή χρήση μέσω**.

Για αποθήκευση της σημείωσης ως αρχείο εικόνας ή αρχείο PDF, πατήστε → **Εξαγωγή**.

Για να προσθέσετε τη σημείωση στη λίστα αγαπημένων σας, πατήστε → **Προσθήκη στα αγαπημένα**.

Για αποθήκευση της σημείωσης ως συμβάν, πατήστε → **Δημιουργία συμβάντος**.

Για να ορίσετε τη σημείωση ως widget ή ταπετσαρία για την αρχική οθόνη, πατήστε → **Ορισμός ως**.

Για εκτύπωση της σημείωσης μέσω σύνδεσης USB ή Wi-Fi, πατήστε → **Εκτύπωση**. Η συσκευή είναι συμβατή μόνο με ορισμένους εκτυπωτές Samsung.

Για να επεξεργαστείτε τη σημείωση, πατήστε .

Για αναπαραγωγή της φωνητικής ηχογράφησης, πατήστε .

# S Planner

Χρησιμοποιήστε την εφαρμογή αυτή για διαχείριση συμβάντων και εργασιών.

Πατήστε **S Planner** στην οθόνη εφαρμογών.

## Δημιουργία συμβάντων ή εργασιών

Πατήστε και κατόπιν χρησιμοποιήστε μία από τις παρακάτω μεθόδους:

- **Προσθήκη συμβάντος**: εισαγωγή ενός συμβάντος με προαιρετική ρύθμιση επανάληψης.
- **Προσθήκη εργασίας**: εισαγωγή μιας εργασίας με προαιρετική ρύθμιση προτεραιότητας.

Για προσθήκη συμβάντος ή εργασίας συντομότερα, πατήστε σε μια ημερομηνία για να την επιλέξετε και πατήστε την και πάλι.

Εισάγετε έναν τίτλο και προσδιορίστε με ποιο ημερολόγιο θα χρησιμοποιηθεί ή θα συγχρονιστεί. Κατόπιν πατήστε **Επεξεργ. λεπτ. συμβάντος** ή **Επεξεργ. λεπτ. εργασίας** για να προσθέσετε περισσότερες λεπτομέρειες, όπως τη συχνότητα επανάληψης του συμβάντος, για πότε ορίζεται εκ των προτέρων ειδοποίηση ή τον τόπο διεξαγωγής.

Επισυνάψτε χάρτη που δείχνει την τοποθεσία του συμβάντος. Εισάγετε την τοποθεσία στο πεδίο **Θέση**, πατήστε δίπλα στο πεδίο και κατόπιν σημειώστε την ακριβή θέση πατώντας παρατεταμένα στο χάρτη που εμφανίζεται.

Επισυνάψτε μια εικόνα. Πατήστε **Εικόνες** και κατόπιν τραβήξτε μια φωτογραφία ή επιλέξτε μία από τις υπάρχουσες εικόνες.

## Συγχρονισμός με Google Calendar

Στην οθόνη εφαρμογών, πατήστε **Ρυθμίσεις** → **Λογαριασμοί** → **Google** στο **Λογαριασμοί** → έναν λογαριασμό Google → **Συγχρονισμός Ημερολόγιο**. Για μη αυτόματο συγχρονισμό για ενημέρωση, στην οθόνη εφαρμογών, πατήστε **S Planner** → ☰ → **Συγχρονισμός**.

Για εμφάνιση συγχρονισμένων συμβάντων ή εργασιών, πατήστε ☰ → **Ημερολόγια** → **Οθόνη**, σημειώστε το λογαριασμό Google και κατόπιν πατήστε **Τέλος**.

## Αλλαγή τύπου ημερολογίου

Επιλέξτε ένα από τους διαφορετικούς τύπους ημερολογίων μεταξύ των οποίων έτους, μήνα, εβδομάδας και άλλων στη δεξιά πλευρά της οθόνης. Μπορεί να χρησιμοποιηθεί χειρονομία πλησιάσματος για αλλαγή του τύπου ημερολογίου. Για παράδειγμα, πλησιάστε τα δάχτυλά σας για αλλαγή από το μηνιαίο ημερολόγιο στο ετήσιο ημερολόγιο, και απομακρύνετέ τα για επιστροφή του ετήσιου ημερολογίου στο μηνιαίο ημερολόγιο.

## Αναζήτηση για συμβάντα

Πατήστε ☰ → **Αναζήτηση** και κατόπιν εισάγετε μια λέξη-κλειδί για αναζήτηση.

Για προβολή των σημερινών συμβάντων, πατήστε **Σήμερα** στο πάνω μέρος της οθόνης.

### Διαγραφή συμβάντων

Επιλέξτε μιας ημερομηνία ή συμβάν και κατόπιν πατήστε ☰ → **Διαγραφή**.

### Κοινή χρήση συμβάντων

Επιλέξτε ένα συμβάν, πατήστε ☰ → **Κοινή χρήση μέσω** και κατόπιν επιλέξτε μια μέθοδο κοινής χρήσης.

## Dropbox

Χρησιμοποιήστε την εφαρμογή αυτή για αποθήκευση και κοινή χρήση αρχείων με άλλους μέσω της αποθήκευσης Cloud Dropbox. Όταν αποθηκεύετε αρχεία στο Dropbox, η συσκευή σας συγχρονίζεται αυτόματα με το διαδικτυακό διακομιστή και τυχόν άλλους υπολογιστές με εγκατεστημένο το Dropbox.

Πατήστε **Dropbox** στην οθόνη εφαρμογών.

Η εφαρμογή αυτή μπορεί να μην είναι διαθέσιμη, ανάλογα με τη γεωγραφική περιοχή ή τον πάροχο υπηρεσιών.

Όταν εκτελείτε το Dropbox για πρώτη φορά, πατήστε **Start** για να το ενεργοποιήσετε. Ακολουθήστε τις οδηγίες επί της οθόνης για να ολοκληρώσετε τη ρύθμιση.

Μόλις ενεργοποιηθεί το Dropbox, φωτογραφίες και βίντεο που λαμβάνονται με τη φωτογραφική μηχανή της συσκευής μεταφορτώνονται αυτόματα στο Dropbox. Για προβολή των φωτογραφιών ή βίντεο που μεταφορτώνονται, πατήστε . Για κοινή χρήση ή διαγραφή αρχείων ή δημιουργία άλμπουμ, πατήστε και κατόπιν επιλέξτε αρχεία.

Για αποστολή αρχείων στο Dropbox, πατήστε → ☰ → **Upload here** → **Photos or videos** ή **Other files**. Για να ανοίξετε αρχεία στο Dropbox, επιλέξτε ένα αρχείο.

Ενώ προβάλλετε εικόνες ή βίντεο, πατήστε ☆ για να τα προσθέσετε στη λίστα αγαπημένων. Για να ανοίξετε αρχεία στη λίστα αγαπημένων, πατήστε ★.

# Cloud

Χρησιμοποιήστε τη λειτουργία αυτή για συγχρονισμό αρχείων ή δημιουργία εφεδρικών αντιγράφων ρυθμίσεων και δεδομένων εφαρμογών με το λογαριασμό Samsung ή Dropbox.

Στην οθόνη εφαρμογών, πατήστε **Ρυθμίσεις** → **Λογαριασμοί** → **Cloud**.

Η λειτουργία αυτή μπορεί να μην είναι διαθέσιμη, ανάλογα με τη γεωγραφική περιοχή ή τον πάροχο υπηρεσιών.

## Συγχρονισμός με το λογαριασμό Samsung

Πατήστε στο λογαριασμό Samsung ή στο **Ρυθμίσεις συγχρονισμού** για συγχρονισμό αρχείων.

## Εφεδρικά αντίγραφα ή επαναφορά δεδομένων

Πατήστε **Αντίγραφο ασφαλείας** ή **Επαν/φορά** για εφεδρικά αντίγραφα ή επαναφορά δεδομένων με το λογαριασμό Samsung.

## Συγχρονισμός με το Dropbox

Πατήστε **Σύνδεση λογαριασμού Dropbox** και κατόπιν εισάγετε το λογαριασμό Dropbox. Ακολουθήστε τις οδηγίες επί της οθόνης για να ολοκληρώσετε τη ρύθμιση.

Μόλις συνδεθείτε, πατήστε **Allow** και η συσκευή συγχρονίζει αυτόματα αρχεία με το Dropbox οποτεδήποτε και αν κάνετε κάποιες αλλαγές.

# Ρολόι

Χρησιμοποιήστε την εφαρμογή αυτή για ρύθμιση ειδοποιήσεων, έλεγχο της ώρας σε οποιαδήποτε τοποθεσία στον κόσμο, μέτρηση της διάρκειας ενός συμβάντος, ρύθμιση χρονόμετρου ή χρήση ως επιτραπέζιο ρολόι.

Πατήστε **Ρολόι** στην οθόνη εφαρμογών.

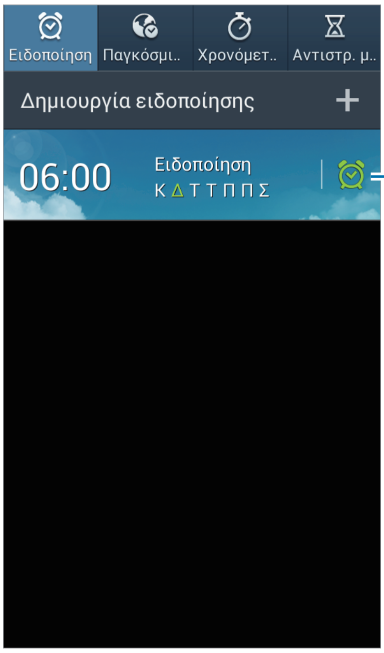


Ενεργοποίηση ή απενεργοποίηση της ειδοποίησης αυτής.

## Ειδοποίηση

### Ρύθμιση ειδοποιήσεων

Πατήστε **Δημιουργία ειδοποίησης**, ορίστε ώρα για αναγγελία της ειδοποίησης, επιλέξτε ημέρες για επανάληψη της ειδοποίησης και κατόπιν πατήστε **Αποθήκ.**

- **Ειδοποίηση τοποθεσίας**: ρύθμιση μιας τοποθεσίας. Η ειδοποίηση αναγγέλλεται όταν βρεθείτε στην τοποθεσία.
- **Αναβολή**: ρύθμιση διαλείμματος και του αριθμού επαναλήψεων της ειδοποίησης μετά την προκαθορισμένη ώρα.
- **Έξυπνο ξυπνητήρι**: ρύθμιση της ώρας για ενεργοποίηση της ειδοποίησης πριν την προκαθορισμένη ώρα.

### Διακοπή ειδοποιήσεων

Σύρετε το ✕ έξω από το μεγάλο κύκλο για να σταματήσετε την ειδοποίηση. Σύρετε το ZZ έξω από το μεγάλο κύκλο για να επαναλάβετε την ειδοποίηση μετά από καθορισμένο χρονικό διάστημα.

### Διαγραφή ειδοποιήσεων

Πατήστε παρατεταμένα σε μια ειδοποίηση και κατόπιν πατήστε **Διαγραφή**.

## Παγκόσμιο Ρολόι

### Δημιουργία ρολογιών

Πατήστε **Προσθήκη πόλης** και κατόπιν εισάγετε το όνομα μιας πόλης ή επιλέξτε μια πόλη από τη λίστα πόλεων.

Για να εφαρμόσετε τη θερινή ώρα, πατήστε παρατεταμένα σε ένα ρολόι και κατόπιν πατήστε **Ρυθμίσεις θερινής ώρας**.

### Διαγραφή ρολογιών

Πατήστε παρατεταμένα στο ρολόι και κατόπιν πατήστε **Διαγραφή**.

## Χρονόμετρο

Πατήστε **Έναρξη** για να χρονομετρήσετε ένα συμβάν. Πατήστε **Γύρος** για καταγραφή των χρόνων των γύρων.

Πατήστε **Μηδενισμός** για διαγραφή των χρονικών καταγραφών των γύρων.

## Αντιστρ. μέτρηση

Ρυθμίστε τη διάρκεια και κατόπιν πατήστε **Έναρξη**.

Σύρετε το ✕ έξω από το μεγάλο κύκλο όταν ξεκινήσει η αντίστροφη μέτρηση.

## Επιτραπέζιο ρολόι

Πατήστε ⛶ για προβολή σε πλήρη οθόνη.

# Αριθμ/χανή

Χρησιμοποιήστε την εφαρμογή αυτή για απλούς ή σύνθετους υπολογισμούς.

Πατήστε **Αριθμ/χανή** στην οθόνη εφαρμογών.

Περιστρέψτε τη συσκευή σε οριζόντιο προσανατολισμό για να εμφανιστεί η επιστημονική έκδοση της αριθμομηχανής. Αν είναι απενεργοποιημένη η **Περιστρ. οθόνης**, πατήστε ☰ → **Επιστημονική αριθμομηχανή**.

Για να δείτε το ιστορικό της αριθμομηχανής, πατήστε ▬ για να αποκρύψετε το πληκτρολόγιο.

Για διαγραφή του ιστορικού, πατήστε ☰ → **Εκκαθάριση ιστορικού**.

Για αλλαγή του μεγέθους χαρακτήρων για το ιστορικό, πατήστε ☰ → **Μέγεθος κειμένου**.

# Εφαρμογή μετάφρασης

Χρησιμοποιήστε την εφαρμογή αυτή για να μεταφράσετε κείμενο σε άλλες γλώσσες.

Πατήστε **Εφαρμογή μετάφρασης** στην οθόνη εφαρμογών.

## Χρήση S Translator

Ρυθμίστε τις γλώσσες έναρξης και προορισμού, εισάγετε κείμενο στο πεδίο εισαγωγής και κατόπιν πατήστε .

Για να προσθέσετε ένα ζευγάρι γλωσσών στη λίστα αγαπημένων σας, πατήστε ★.

Για να στείλετε ένα ζευγάρι γλωσσών σε άλλους, πατήστε .

## Έναρξη συζήτησης με το S Translator

Πατήστε τα πλήκτρα στο κάτω μέρος της οθόνης για να επικοινωνήσετε με ένα άλλο άτομο μέσω προφορικής μετάφρασης.

Πατήστε **Speak** για τη γλώσσα σας και κατόπιν μιλήστε στο μικρόφωνο. Η συσκευή μεταφράζει όσα λέτε. Πατήστε  στο πεδίο γλώσσας προορισμού για να αφήσετε τη συσκευή να διαβάσει δυνατά τη μετάφραση.

Κατόπιν πατήστε **Speak** για τη γλώσσα του ατόμου με το οποίο μιλάτε και αφήστε το άτομο αυτό να απαντήσει στη γλώσσα του. Η συσκευή μεταφράζει όσα λέει. Πατήστε  στο πεδίο γλώσσας έναρξης για να αφήσετε τη συσκευή να διαβάσει το κείμενο.

# Εγγραφή Φωνής

Χρησιμοποιήστε την εφαρμογή αυτή για εγγραφή ή αναπαραγωγή φωνητικών σημειώσεων.

Πατήστε **Εγγραφή Φωνής** στην οθόνη εφαρμογών.

## Εγγραφή φωνητικών σημειώσεων

Πατήστε ● για να ξεκινήσει η εγγραφή. Μιλήστε στο μικρόφωνο στο πάνω μέρος της συσκευής. Πατήστε ❚❚ για παύση της εγγραφής. Πατήστε ■ για ολοκλήρωση της εγγραφής.

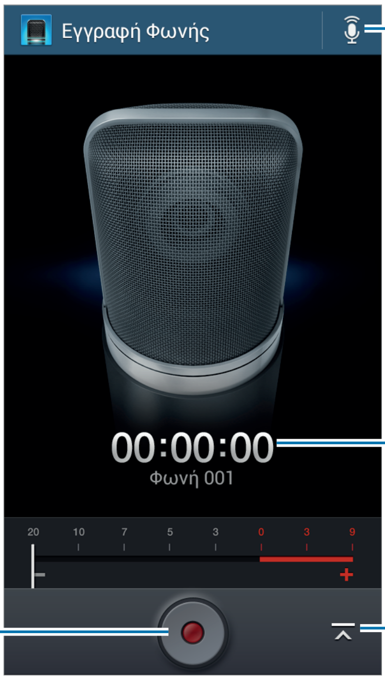


## Αναπαραγωγή φωνητικών σημειώσεων

Επιλέξτε μια φωνητική σημείωση για αναπαραγωγή.

- ✂ : περικοπή της φωνητικής σημείωσης.
- x1.0 : προσαρμογή της ταχύτητας αναπαραγωγής.
- ❚❚ : παύση αναπαραγωγής.
- 60s / 60s : μετάβαση 60 δευτερόλεπτα προς τα πίσω ή προς τα εμπρός.
- ⏮ / ⏭ : μετάβαση στην προηγούμενη ή επόμενη φωνητική σημείωση.

Για αποστολή φωνητικής σημείωσης σε άλλους, πατήστε ☰ → **Κοινή χρήση μέσω** και κατόπιν επιλέξτε μια μέθοδο κοινής χρήσης.

## Διαχείριση φωνητικών σημειώσεων

Στη λίστα φωνητικών σημειώσεων, πατήστε ☰ και επιλέξτε ένα από τα παρακάτω:

- **Κοινή χρήση μέσω**: επιλογή φωνητικών σημειώσεων προς αποστολή και κατόπιν επιλογή μεθόδου κοινής χρήσης.
- **Διαγραφή**: επιλογή φωνητικών σημειώσεων προς διαγραφή.
- **Ρυθμίσεις**: αλλαγή των ρυθμίσεων εγγραφής φωνής.
- **Λήξη**: κλείσιμο της εγγραφής φωνής.

## Αποθήκευση αρχείων με συναφείς ετικέτες

Στη λίστα φωνητικών σημειώσεων, πατήστε ☰ → **Ρυθμίσεις** → **Αυτόματη ονομασία αρχείου βάσει συσχετισμών** → **Ενεργό**.

# S Voice

Χρησιμοποιήστε την εφαρμογή αυτή για φωνητική εντολή προς τη συσκευή να καλέσει έναν αριθμό, να στείλει ένα μήνυμα, να γράψει μια σημείωση και πολλά άλλα.

Πατήστε **S Voice** στην οθόνη εφαρμογών. Εναλλακτικά, πατήστε δυο φορές το κουμπί αρχικής οθόνης.

Η εφαρμογή αυτή μπορεί να μην είναι διαθέσιμη, ανάλογα με τη γεωγραφική περιοχή ή τον πάροχο υπηρεσιών.

Ακολουθούν αρκετά παραδείγματα προφορικών εντολών:

- Άνοιγμα μουσικής
- Εκκίνηση αριθμομηχανής
- Κλήση κινητού της Lulu
- Κλήση εργασίας της Lulu
- Έλεγχος προγράμματος

Συμβουλές για καλύτερη φωνητική αναγνώριση

- Μιλάτε καθαρά.
- Μιλάτε ενώ βρίσκεστε σε ήσυχο χώρο.
- Μην χρησιμοποιείτε προσβλητικές λέξεις ή διαλέκτους.
- Αποφύγετε να μιλάτε με τοπική προφορά.

Η συσκευή ενδέχεται να μην αναγνωρίσει τις εντολές σας ή ενδέχεται να εκτελέσει ανεπιθύμητες εντολές ανάλογα με τον περιβάλλοντα χώρο ή τον τρόπο ομιλίας σας.

# Google

Χρησιμοποιήστε την εφαρμογή αυτή για αναζήτηση όχι μόνο στο διαδίκτυο αλλά και σε εφαρμογές και τα περιεχόμενά τους στη συσκευή.

Πατήστε **Google** στην οθόνη εφαρμογών.

Η εφαρμογή αυτή μπορεί να μην είναι διαθέσιμη, ανάλογα με τη γεωγραφική περιοχή ή τον πάροχο υπηρεσιών.

## Αναζήτηση στη συσκευή

Πατήστε το πεδίο αναζήτησης και κατόπιν εισάγετε μια λέξη-κλειδί. Εναλλακτικά, πατήστε 🎤 και κατόπιν προφέρετε μια λέξη-κλειδί.

## Εύρος αναζήτησης

Για να επιλέξετε σε ποιες εφαρμογές να κάνετε αναζήτηση, πατήστε ☰ → **Ρυθμίσεις** → **Αναζήτηση τηλεφώνου** και κατόπιν σημειώστε τα στοιχεία για αναζήτηση.

## Google Now

Ξεκινήστε την αναζήτηση Google για προβολή καρτών Google Now που δείχνουν τρέχουσες πληροφορίες καιρού, δημόσιων συγκοινωνιών, το επόμενο ραντεβού σας και πολλά άλλα, όταν είναι πιθανότερο ότι το χρειάζεστε.

Συνδεθείτε με το Google Now όταν ανοίγετε την αναζήτηση Google για πρώτη φορά. Για αλλαγή των ρυθμίσεων Google Now, πατήστε ☰ → **Ρυθμίσεις** → **Google Now**.

# Φωνητική αναζήτηση

Χρησιμοποιήστε την εφαρμογή αυτή για αναζήτηση ιστοσελίδων φωνητικά.

Πατήστε **Φωνητική αναζήτηση** στην οθόνη εφαρμογών.

Η εφαρμογή αυτή μπορεί να μην είναι διαθέσιμη, ανάλογα με τη γεωγραφική περιοχή ή τον πάροχο υπηρεσιών.

Πείτε μια λέξη-κλειδί ή μια φράση όταν εμφανιστεί το **Μιλήστε** στην οθόνη.

# Τα Αρχεία Μου

Χρησιμοποιήστε την εφαρμογή αυτή για πρόσβαση σε κάθε είδους αρχείο αποθηκευμένο στη συσκευή, μεταξύ των οποίων εικόνες, βίντεο, τραγούδια και ηχητικά κλιπ.

Πατήστε **Τα Αρχεία Μου** στην οθόνη εφαρμογών.

## Προβολή αρχείων

Επιλέξτε ένα φάκελο για άνοιγμα. Για να επιστρέψετε στο μητρικό φάκελο, πατήστε . Για να επιστρέψετε στον αρχικό κατάλογο, πατήστε .

Σε έναν φάκελο, πατήστε  και κατόπιν χρησιμοποιήστε μία από τις παρακάτω επιλογές:

- **Επιλογή όλων**: επιλογή όλων των αρχείων ή φακέλων για εφαρμογή της ίδιας επιλογής σε όλα ταυτόχρονα.
- **Δημ/ργία φακέλου**: δημιουργία φακέλου.
- **Αναζήτηση**: αναζήτηση για αρχεία ή φακέλους.
- **Προβολή κατά**: αλλαγή του τρόπου λειτουργίας προβολής.
- **Ταξινόμηση κατά**: ταξινόμηση αρχείων ή φακέλων.
- **Ρυθμίσεις**: αλλαγή των ρυθμίσεων διαχείρισης αρχείων.

## Προσθήκη συντομεύσεων προς φακέλους

Προσθέστε μια συντόμευση φακέλων που χρησιμοποιούνται συχνά προς τον αρχικό κατάλογο. Πατήστε  → **Προσθ. συντόμ.**, εισάγετε όνομα συντόμευσης, επιλέξτε φάκελο και κατόπιν πατήστε **Τοποθέτηση εδώ**.

# Λήψεις

Χρησιμοποιήστε την εφαρμογή αυτή για να δείτε ποια αρχεία λαμβάνονται μέσω των εφαρμογών.

Πατήστε **Λήψεις** στην οθόνη εφαρμογών.

Η εφαρμογή αυτή μπορεί να μην είναι διαθέσιμη, ανάλογα με τη γεωγραφική περιοχή ή τον πάροχο υπηρεσιών.

Επιλέξτε ένα αρχείο για να το ανοίξετε με μια κατάλληλη εφαρμογή.

Για ταξινόμηση των αρχείων κατά μέγεθος, πατήστε **Ταξινόμηση κατά μέγεθος**.

Για ταξινόμηση των αρχείων κατά ημερομηνία, πατήστε **Ταξινόμηση κατά ημερομηνία**.

# TripAdvisor

Χρησιμοποιήστε την εφαρμογή αυτή για να αποκτήσετε ταξιδιωτικές πληροφορίες όπως προορισμούς ή ξενοδοχεία. Μπορείτε επίσης να κάνετε κράτηση ενός δωματίου και να μοιραστείτε την κριτική σας με άλλα άτομα.

Πατήστε **TripAdvisor** στην οθόνη εφαρμογών.

# Ταξίδια & τοπικές ρυθμίσεις

## Χάρτες

Χρησιμοποιήστε την εφαρμογή για να εντοπίσετε την τοποθεσία της συσκευής, να αναζητήσετε μέρη ή να λάβετε οδηγίες κατεύθυνσης.

Πατήστε **Χάρτες** στην οθόνη εφαρμογών.

Η εφαρμογή αυτή μπορεί να μην είναι διαθέσιμη, ανάλογα με τη γεωγραφική περιοχή ή τον πάροχο υπηρεσιών.

### Αναζήτηση για τοποθεσίες

Πατήστε , εισάγετε μια διεύθυνση και κατόπιν πατήστε . Επιλέξτε μια τοποθεσία για να προβάλλετε λεπτομερείς πληροφορίες για την τοποθεσία αυτή. Για αναζήτηση κοντινών τοποθεσιών, πατήστε .

Μόλις βρεθεί η τοποθεσία, πατήστε  και χρησιμοποιήστε μία από τις παρακάτω λειτουργίες:

- **Διαγραφή χάρτη**: εκκαθάριση του χάρτη.
- **Διάθεση εκτός σύνδεσης**: αποθήκευση του χάρτη καθορισμένης περιοχής για να τον προβάλλετε εκτός σύνδεσης.
- **Οδηγίες**: λήψη οδηγιών κατεύθυνσης για την τοποθεσία.
- **Επίπεδα**: υπέρθεση πολλών επιπέδων μεταξύ των οποίων εικόνες από δορυφόρο, πληροφορίες τροχαίας κίνησης, και άλλα πολλά.
- **Ρυθμίσεις**: αλλαγή των ρυθμίσεων χάρτη.
- **Βοήθεια**: προβολή πληροφοριών σχετικά με τη χρήση του χάρτη.

Για να προβάλλετε την τρέχουσα τοποθεσία, πατήστε .

## Λήψη οδηγιών κατεύθυνσης για έναν προορισμό

1 Πατήστε ◈.

2 Πατήστε ◢ και κατόπιν επιλέξτε μια μέθοδο για εισαγωγή τοποθεσιών αφετηρίας και τερματισμού:

- **Η τρέχουσα τοποθεσία μου**: χρήση τρέχουσας τοποθεσίας ως τοποθεσία αφετηρίας.
- **Επαφές**: επιλογή από τη λίστα επαφών.
- **Σημείο στον χάρτη**: ορισμός σημείου με πάτημα στο χάρτη.
- **Τα μέρη μου**: επιλογή από τη λίστα αγαπημένων τοποθεσιών.

3 Επιλέξτε μια μέθοδο μετακίνησης, όπως οδήγηση, δημόσιες συγκοινωνίες ή πεζοπορία, και κατόπιν πατήστε **ΛΉΨΗ ΟΔΗΓΙΏΝ**.

4 Επιλέξτε μία από τις διαδρομές που εμφανίζονται, και κατόπιν πατήστε **ΠΡΟΒΟΛΉ ΧΆΡΤΗ** για προβολή των λεπτομερειών.

# Τοπικό

Χρησιμοποιήστε την εφαρμογή αυτή για αναζήτηση κοντινών εστιατορίων, τραπεζών, στάσεων λεωφορείου και πολλών άλλων.

Πατήστε **Τοπικό** στην οθόνη εφαρμογών.

Η εφαρμογή αυτή μπορεί να μην είναι διαθέσιμη, ανάλογα με τη γεωγραφική περιοχή ή τον πάροχο υπηρεσιών.

Επιλέξτε μια κατηγορία τοποθεσιών και κατόπιν επιλέξτε μια τοποθεσία από τη λίστα των αποτελεσμάτων αναζήτησης.

- **Χάρτης**: σημείωση της τοποθεσίας στο χάρτη.
- **Οδηγίες**: αναζήτηση διαδρομής προς την τοποθεσία.
- **Κλήση**: κλήση του αριθμού τηλεφώνου της τοποθεσίας.

Για να προσθέσετε μια κατηγορία τοποθεσίας, πατήστε ☰ → **Νέα αναζήτηση** στη λίστα κατηγοριών και κατόπιν εισάγετε μια λέξη-κλειδί για αναζήτηση στο πεδίο κειμένου.

# Πλοήγηση

Χρησιμοποιήστε την εφαρμογή αυτή για να αναζητήσετε μια διαδρομή προς έναν προορισμό.

Πατήστε **Πλοήγηση** στην οθόνη εφαρμογών.

- Οι χάρτες πλοήγησης, η τρέχουσα θέση σας, καθώς και άλλα δεδομένα πλοήγησης ενδέχεται να διαφέρουν από τις πληροφορίες της πραγματικής τοποθεσίας. Θα πρέπει πάντα να προσέχετε τις οδικές συνθήκες, την τροχαία κίνηση, και οποιουσδήποτε άλλους παράγοντες μπορεί να επηρεάσουν την οδήγησή σας. Τηρείτε όλες τις προειδοποιήσεις και τους κανονισμούς ασφαλείας ενώ οδηγείτε.
- Η εφαρμογή αυτή μπορεί να μην είναι διαθέσιμη, ανάλογα με τη γεωγραφική περιοχή ή τον πάροχο υπηρεσιών.

Προσδιορίστε τον προορισμό χρησιμοποιώντας διάφορες μεθόδους, όπως προφορική εισαγωγή ή πληκτρολόγηση της διεύθυνσης προορισμού. Μόλις βρεθεί μια διαδρομή, ακολουθήστε τις οδηγίες επί της οθόνης για να πλοηγηθείτε προς τον προορισμό.

# Ρυθμίσεις

## Σχετικά με τις ρυθμίσεις

Χρησιμοποιήστε την εφαρμογή αυτή για διαμόρφωση της συσκευής, ρύθμιση των επιλογών των εφαρμογών και προσθήκη λογαριασμών.

Πατήστε **Ρυθμίσεις** στην οθόνη εφαρμογών.

## Συνδέσεις

### Wi-Fi

Ενεργοποιήστε τη λειτουργία Wi-Fi για σύνδεση σε δίκτυο Wi-Fi και πρόσβαση στο διαδίκτυο ή άλλες συσκευές δικτύου.

Για να χρησιμοποιήσετε τις επιλογές, πατήστε **Wi-Fi** → ☰.

- **Για προχωρημένους**: προσαρμογή ρυθμίσεων Wi-Fi.
- **Κουμπί προώθησης WPS**: σύνδεση με ασφαλισμένο δίκτυο Wi-Fi με κουμπί WPS.
- **Εισαγωγή WPS PIN**: σύνδεση με ασφαλισμένο δίκτυο Wi-Fi με κωδικό WPS PIN.
- **Βοήθεια**: πρόσβαση στις πληροφορίες βοήθειας για Wi-Fi.

#### Ρύθμιση πολιτικής αδράνειας Wi-Fi

Πατήστε **Wi-Fi** → ☰ → **Για προχωρημένους** → **Διατηρήστε ενεργοποιημένο το Wi-Fi κατά την κατάσταση αδράνειας**.

Όταν είναι απενεργοποιημένη η οθόνη, η συσκευή απενεργοποιεί αυτόματα τις συνδέσεις Wi-Fi. Όταν συμβεί αυτό, η συσκευή πραγματοποιεί αυτόματα πρόσβαση σε δίκτυα δεδομένων αν έχει ρυθμιστεί να τα χρησιμοποιεί. Αυτό μπορεί να προκαλέσει χρεώσεις μεταφοράς δεδομένων. Για να αποφύγετε χρεώσεις μεταφοράς δεδομένων, ρυθμίστε την επιλογή αυτή σε **Πάντα**.

### Ρύθμιση ειδοποίησης δικτύου

Η συσκευή μπορεί να ανιχνεύει ανοιχτά δίκτυα Wi-Fi και να εμφανίζει ένα εικονίδιο στη γραμμή κατάστασης για να ειδοποιεί όταν είναι διαθέσιμα.

Πατήστε **Wi-Fi** → → **Για προχωρημένους** και σημειώστε το **Ειδοποίηση δικτύου** για ενεργοποίηση αυτής της λειτουργίας.

### Wi-Fi Direct

Το Wi-Fi Direct συνδέει δύο συσκευές μέσω ενός δικτύου Wi-Fi χωρίς να απαιτείται σημείο πρόσβασης.

Πατήστε **Wi-Fi** → **Wi-Fi Direct**.

## Bluetooth

Ενεργοποιήστε τη λειτουργία Bluetooth για ανταλλαγή πληροφοριών σε κοντινή απόσταση.

Για να χρησιμοποιήσετε περισσότερες επιλογές, πατήστε .

- **Χρονικό όριο ορατότητας**: ρύθμιση χρονικής διάρκειας κατά την οποία η συσκευή είναι ορατή.
- **Ληφθέντα αρχεία**: προβολή των παραληφθέντων αρχείων μέσω της λειτουργίας Bluetooth.
- **Βοήθεια**: πρόσβαση στις πληροφορίες βοήθειας για Bluetooth.

## Χρήση δεδομένων

Παρακολουθείτε τον όγκο χρήσης δεδομένων και προσαρμόστε τις ρυθμίσεις για τον περιορισμό τους.

- **Δεδομ. κινητής συσκ.**: ρύθμιση της συσκευής για χρήση συνδέσεων δεδομένων σε οποιοδήποτε δίκτυο κινητής τηλεφωνίας.
- **Ορισμ. ορίου χρήσης δεδ. κινητού**: ρύθμιση ορίου για τη χρήση δεδομένων κινητής τηλεφωνίας.
- **Κύκλος χρήσης δεδομένων**: εισαγωγή ημερομηνίας για τη μηνιαία επαναφορά παρακολούθησης της χρήσης των δεδομένων σας.

Για να χρησιμοποιήσετε περισσότερες επιλογές, πατήστε .

- **Περιαγωγή δεδομένων**: ρύθμιση της συσκευής για χρήση συνδέσεων δεδομένων όταν βρίσκεστε σε περιαγωγή.
- **Περιορισμός δεδ. παρασκηνίου**: ρύθμιση της συσκευής για απενεργοποίηση συγχρονισμού στο παρασκήνιο ενώ χρησιμοποιείτε δίκτυο κινητής τηλεφωνίας.
- **Αυτόματος συγχρονισμός δεδομένων**: ενεργοποίηση ή απενεργοποίηση του αυτόματου συγχρονισμού εφαρμογών. Μπορείτε να επιλέξετε ποιες πληροφορίες να συγχρονίζονται για κάθε λογαριασμό στο **Ρυθμίσεις** → **Λογαριασμοί**.

- **Εμφάνιση χρήσης Wi-Fi**: ρύθμιση της συσκευής για εμφάνιση της χρήσης δεδομένων μέσω Wi-Fi.
- **Φορ. Σημεία Πρόσβασης**: επιλογή σημείων πρόσβασης Wi-Fi για να αποτρέπεται η χρήση τους από εφαρμογές που λειτουργούν στο παρασκήνιο.

## Περισσότερα δίκτυα

Προσαρμογή των ρυθμίσεων για έλεγχο των δικτύων.

### Λειτουργία πτήσης

Απενεργοποιεί όλες τις ασύρματες λειτουργίες στη συσκευή σας. Μπορείτε να χρησιμοποιείτε μόνον υπηρεσίες που δεν παρέχονται από δίκτυο.

### Δίκτυα κινητής τηλεφωνίας

- **Δεδομ. κινητής συσκ.**: χρήση για να επιτρέπονται τα δίκτυα μεταγωγής πακέτων δεδομένων για υπηρεσίες δικτύου.
- **Περιαγωγή δεδομένων**: χρήση της συσκευής ώστε να συνδέεται σε άλλο δίκτυο όταν εξυπηρετείστε μέσω περιαγωγής ή όταν το βασικό δίκτυό σας δεν είναι διαθέσιμο.
- **Ονόματα σημείων πρόσβασης**: καθορισμός ονομάτων σημείων πρόσβασης (APN).
- **Λειτουργία δικτύου**: επιλογή τύπου δικτύου.
- **Φορείς παροχής υπηρεσιών δικτύου**: αναζήτηση διαθέσιμων δικτύων και επιλογή ενός δικτύου για περιαγωγή.

### Tethering και φορ. σημ. πρόσβ.

- **Φορητό σημείο πρόσβασης Wi-Fi**: χρήση του φορητού σημείου πρόσβασης για Wi-Fi ώστε να μοιράζεστε τη σύνδεση δικτύου κινητής τηλεφωνίας της συσκευής με υπολογιστές ή άλλες συσκευές μέσω του δικτύου Wi-Fi.
- **Tethering μέσω USB**: χρήση του tethering μέσω USB ώστε να μοιράζεστε τη σύνδεση δικτύου κινητής τηλεφωνίας της συσκευής με υπολογιστή μέσω USB. Όταν είστε συνδεδεμένοι με υπολογιστή, η συσκευή χρησιμοποιείται ως ασύρματο μόντεμ για τον υπολογιστή.
- **Tethering μέσω Bluetooth**: χρήση του tethering μέσω Bluetooth ώστε να μοιράζεστε τη σύνδεση δικτύου κινητής τηλεφωνίας της συσκευής με υπολογιστές μέσω Bluetooth.
- **Βοήθεια**: μάθετε περισσότερα για το tethering μέσω USB, Wi-Fi και Bluetooth.

### VPN

Διαμορφώστε και συνδεθείτε με εικονικά ιδιωτικά δίκτυα (VPN).

## NFC

- **NFC**: ενεργοποίηση της λειτουργίας NFC για ανάγνωση ή γραφή ετικετών NFC που περιέχουν πληροφορίες.
- **Android Beam**: ενεργοποίηση της λειτουργίας Android Beam για αποστολή δεδομένων, όπως ιστοσελίδες και επαφές, σε συσκευές με δυνατότητα NFC.

## S Beam

Ενεργοποιήστε τη λειτουργία S Beam για αποστολή δεδομένων, όπως βίντεο, εικόνες και έγγραφα, σε συσκευές που υποστηρίζουν τα NFC και Wi-Fi Direct.

## Κοντινές συσκευές

- **Κοινή χρήση αρχείων**: ενεργοποίηση κοινής χρήσης πολυμέσων ώστε να επιτρέπεται σε άλλες συσκευές με πιστοποίηση DLNA να έχουν πρόσβαση σε αρχεία πολυμέσων στη συσκευή σας.
- **Κοινόχρηστα περιεχόμενα**: ρύθμιση της συσκευής για κοινή χρήση των περιεχομένων σας με άλλες συσκευές.
- **Λίστα επιτρεπόμενων συσκευών**: προβολή της λίστας συσκευών που μπορούν να έχουν πρόσβαση στη συσκευή σας.
- **Λίστα μη επιτρεπόμενων συσκευών**: προβολή της λίστας συσκευών που απαγορεύεται να έχουν πρόσβαση στη συσκευή σας.
- **Λήψη σε**: επιλογή μιας θέσης μνήμης για αποθήκευση αρχείων πολυμέσων.
- **Αποστολή από άλλες συσκευές**: ρύθμιση της συσκευής για αποδοχή αποστολών από άλλες συσκευές.

## Screen Mirroring

Ενεργοποιήστε τη λειτουργία screen mirroring και μοιραστείτε την οθόνη σας με άλλα άτομα.

## Kies μέσω Wi-Fi

Συνδέστε τη συσκευή με Samsung Kies μέσω δικτύου Wi-Fi.

# Η συσκευή μου

## Κλείδωμα Οθόνης

Αλλαγή των ρυθμίσεων για την κλειδωμένη οθόνη.

- **Κλείδωμα οθόνης**: ενεργοποίηση της λειτουργίας κλειδώματος οθόνης. Οι παρακάτω επιλογές ενδέχεται να διαφέρουν ανάλογα με τη λειτουργία κλειδώματος οθόνης που έχει επιλεγεί.
- **Πολλαπλά widget**: ρύθμιση της συσκευής για να επιτρέπεται η χρήση widget στην κλειδωμένη οθόνη.
- **Widget οθόνης κλειδώματος**:
  - **Αγαπημένες εφαρμογές ή κάμερα**: ρύθμιση της συσκευής για εμφάνιση συντομεύσεων για κάθε εφαρμογή ή εκκίνηση της εφαρμογής της κάμερας αυτόματα όταν περνάτε πλαίσια προς τα αριστερά στην κλειδωμένη οθόνη.
  - **Ρολόι ή προσωπικό μήνυμα**: ρύθμιση της συσκευής να εμφανίζει ένα ρολόι ή εξατομικευμένο μήνυμα στην κλειδωμένη οθόνη. Οι παρακάτω επιλογές ενδέχεται να διαφέρουν ανάλογα με την επιλογή σας.

  Για ρολόι:

  - **Διπλό ρολόι**: ρύθμιση της συσκευής να εμφανίζει το διπλό ρολόι.
  - **Μέγεθος ρολογιού**: αλλαγή του μεγέθους του ρολογιού.
  - **Εμφάνιση ημερομηνίας**: ρύθμιση της συσκευής να εμφανίζει την ημερομηνία με το ρολόι.
  - **Στοιχεία κατόχου**: εισαγωγή των στοιχείων σας που εμφανίζονται με το ρολόι.

  Για προσωπικό μήνυμα:

  - **Επεξεργασία προσωπικού μηνύματος**: επεξεργασία του προσωπικού μηνύματος.
- **Συντομεύσεις**: ρύθμιση της συσκευής για εμφάνιση και επεξεργασία συντομεύσεων εφαρμογών στην κλειδωμένη οθόνη.

Η λειτουργία αυτή μπορεί να μην είναι διαθέσιμη, ανάλογα με τη γεωγραφική περιοχή ή τον πάροχο υπηρεσιών.

- **Εφέ ξεκλειδώματος**: επιλογή ενός εφέ όταν ξεκλειδώνετε την οθόνη.
- **Κείμενο βοήθειας**: ρύθμιση της συσκευής για εμφάνιση του κειμένου βοήθειας στην κλειδωμένη οθόνη.
- **Ενεργοποίηση σε οθόνη κλειδώματος**: ρύθμιση της συσκευής ώστε να αναγνωρίζει την εντολή αφύπνισης όταν είναι κλειδωμένη η οθόνη.
- **Ρύθμιση εντολής αφύπνισης**: ρύθμιση μιας εντολής αφύπνισης για εκκίνηση της εφαρμογής **S Voice** ή εκτέλεση καθορισμένης λειτουργίας.

## Εμφάνιση

Αλλάξτε τις ρυθμίσεις για την οθόνη.

- **Φόντο**:
  - **Αρχική οθόνη**: επιλογή μιας εικόνας φόντου για την αρχική οθόνη.
  - **Κλείδωμα οθόνης**: επιλογή μιας εικόνας φόντου για την οθόνη κλειδώματος.
  - **Αρχική οθόνη και οθόνη κλειδώματος**: επιλογή μιας εικόνας φόντου για την αρχική οθόνη και την οθόνη κλειδώματος.
- **Πίνακας ειδοποιήσεων**: προσαρμογή των στοιχείων που εμφανίζονται στο πλαίσιο ειδοποιήσεων.
- **Λειτουργία οθόνης**:
  - **Βελτιστοποίηση προβολής**: χρήση της λειτουργίας αυτής για βελτιστοποίηση της οθόνης ανάλογα με τις ρυθμίσεις της οθόνης.
  - **Δυναμικό**: χρήση της λειτουργίας αυτής για να γίνει ο τόνος της οθόνης ζωηρότερος.
  - **Τυπική**: χρήση αυτού του τρόπου λειτουργίας για κανονικό περιβάλλοντα χώρο.
  - **Επαγγελματική φωτογραφία**: χρήση της λειτουργίας αυτής για να κάνετε τις αποχρώσεις της οθόνης να μοιάζουν με φυσικά χρώματα.
  - **Ταινία**: χρήση αυτού του τρόπου λειτουργίας για σκοτεινό περιβάλλοντα χώρο, όπως μέσα σε σκοτεινό δωμάτιο.
- **Φωτεινότητα**: ρύθμιση της φωτεινότητας της οθόνης.
- **Αυτόματη περιστροφή οθόνης**: ρύθμιση για αυτόματη περιστροφή του περιεχομένου όταν στρέφεται η συσκευή.
- **Λήξη χρονικού ορίου οθόνης**: ρύθμιση της χρονικής διάρκειας αναμονής της συσκευής πριν απενεργοποιηθεί ο οπίσθιος φωτισμός της οθόνης.
- **Ονειροπόληση**: ρύθμιση της συσκευής να κάνει εκκίνηση της προστασίας οθόνης όταν η συσκευή είναι συνδεδεμένη σε επιτραπέζια βάση ή φορτίζεται.
- **Στυλ γραμματοσειράς**: αλλαγή του τύπου γραμματοσειράς για το κείμενο στην οθόνη.

- **Μέγ. γραμματοσειράς**: αλλαγή του μεγέθους γραμματοσειράς.
- **Διάρκεια φωτισμού πλήκτρου αφής**: ρύθμιση της διάρκειας του οπίσθιου φωτισμού των πλήκτρων αφής.
- **Εμφάνιση ποσοστού μπαταρίας**: ρύθμιση της συσκευής για εμφάνιση της ζωής της μπαταρίας που απομένει.
- **Επεξεργασία μετά την αποτύπωση οθόνης**: ρύθμιση της συσκευής για επεξεργασία του στιγμιότυπου οθόνης μετά την καταγραφή του.
- **Αυτ. ρύθμ. απόχρωσης οθόνης**: ρύθμιση της συσκευής για εξοικονόμηση ενέργειας με προσαρμογή της φωτεινότητας της οθόνης.

## Ήχος

Αλλάξτε τις ρυθμίσεις για διάφορους ήχους στη συσκευή σας.

- **Ένταση**: ρύθμιση του επιπέδου έντασης για ήχους κλήσης, μουσική και βίντεο, ήχους συστήματος και ήχους ειδοποιήσεων.
- **Επίπεδο δόνησης**: προσαρμογή της έντασης της δόνησης για ειδοποίηση.
- **Ήχοι κλήσης**: επιλογή ενός ήχου κλήσης που σας ειδοποιεί για εισερχόμενες κλήσεις.
- **Δονήσεις**: προσθήκη ή επιλογή ενός μοτίβου δόνησης.
- **Ειδοποιήσεις**: επιλογή ήχου κλήσης για συμβάντα, όπως εισερχόμενα μηνύματα και αναπάντητες κλήσεις.
- **Δόνηση κατά την κλήση**: ρύθμιση για δόνηση και αναπαραγωγή ήχου κλήσης από τη συσκευή για εισερχόμενες κλήσεις.
- **Τόνος πληκτρολ. κλήσης**: ρύθμιση της συσκευής ώστε να ηχεί όταν πιέζετε τα πλήκτρα στο πληκτρολόγιο.
- **Ήχοι αφής**: ρύθμιση της συσκευής ώστε να ηχεί όταν επιλέγετε μια εφαρμογή ή επιλογή στην οθόνη αφής.
- **Ήχος κλειδώματος οθόνης**: ρύθμιση της συσκευής να εκπέμπει ήχο όταν κλειδώνετε ή ξεκλειδώνετε την οθόνη αφής.
- **Ανταπόκριση δόνησης**: ρύθμιση της συσκευής να δονείται όταν αγγίζετε τα πλήκτρα.
- **Adapt Sound**: εξατομίκευση του ήχου για το αυτί που χρησιμοποιείτε περισσότερο κατά τη διάρκεια κλήσεων ή ενώ ακούτε μουσική.

## Λειτουργία αρχικής οθόνης

Επιλέξτε μια λειτουργία αρχικής οθόνης (τυπική ή εύκολη).

## Άνοιγμα κάμερας

Ρυθμίστε τη συσκευή να κάνει εκκίνηση της κάμερας όταν ενεργοποιείτε τη συσκευή.

## Κλήση

Προσαρμογή των ρυθμίσεων για λειτουργίες κλήσης.

- **Απόρριψη κλήσης**: απόρριψη κλήσεων αυτόματα από προκαθορισμένους αριθμούς τηλεφώνου. Προσθήκη τηλεφωνικών αριθμών στη λίστα απόρριψης.
- **Ορισμός μηνυμάτων απόρριψης κλήσεων**: προσθήκη ή επεξεργασία του μηνύματος που αποστέλλεται όταν απορρίπτετε μια κλήση.
- **Απάντηση/τερματισμός κλήσεων**:
  - **Απάντηση κλήσεων με το κεντρικό πλήκτρο**: ρύθμιση της συσκευής να απαντά σε εισερχόμενη κλήση όταν πατάτε το πλήκτρο αρχικής οθόνης.
  - **Έλεγχος έντασης φωνής**: ρύθμιση της συσκευής για απάντηση ή απόρριψη εισερχόμενης κλήσης με φωνητικές εντολές.
  - **Τερμ. κλ. με το πλήκτ. ενερ.**: ρύθμιση της συσκευής να τερματίζει μια κλήση όταν πατάτε το πλήκτρο λειτουργίας.
- **Σβήσιμο της οθόνης κατά τη διάρκεια των κλήσεων**: ρύθμιση της συσκευής να ενεργοποιεί τον αισθητήρα φωτεινότητας στη διάρκεια μιας κλήσης.
- **Ειδοποιήσεις κλήσεων**:
  - **Δόνηση κατά την απάντηση**: ρύθμιση της συσκευής να δονείται όταν ο συνομιλητής απαντά σε μια κλήση.
  - **Δόνηση τερματ. κλήσης**: ρύθμιση της συσκευής να δονείται όταν ο συνομιλητής τερματίζει μια κλήση.
  - **Ήχος σύνδεσης κλήσεων**: ενεργοποίηση ή απενεργοποίηση του ήχου σύνδεσης κλήσης.
  - **Υπενθύμιση λεπτού**: ενεργοποίηση ή απενεργοποίηση του ήχου υπενθύμισης λεπτών.
  - **Ήχος τερματ. κλήσεων**: ενεργοποίηση ή απενεργοποίηση του ήχου αποσύνδεσης κλήσης.
  - **Ειδοποιήσεις στις κλήσεις**: ρύθμιση της συσκευής να σας ειδοποιεί για συμβάντα κατά τη διάρκεια μιας κλήσης.

- **Αξεσουάρ για κλήσεις**:
  - **Αυτόματη απάντηση**: ρύθμιση της συσκευής να απαντά σε κλήσεις αυτόματα μετά από καθορισμένη χρονική περίοδο (διαθέσιμο μόνο όταν είναι συνδεδεμένα ακουστικά).
  - **Χρονόμετρο αυτ. απάντησης**: επιλογή της χρονικής διάρκειας αναμονής της συσκευής πριν απαντήσει σε κλήσεις.
  - **Συνθήκες εξερχ. κλήσης**: ρύθμιση της συσκευής να επιτρέπει εξερχόμενες κλήσεις με ακουστικά Bluetooth, ακόμα και αν η συσκευή σας είναι κλειδωμένη.
  - **Τύπος εξερχόμενης κλήσης**: επιλογή του τύπου εξερχόμενων κλήσεων που απαιτούν να χρησιμοποιήσετε ακουστικά Bluetooth.
- **Επιπλέον ρυθμίσεις**:
  - **Ταυτότητα καλούντος**: εμφάνιση του δικού σας ID καλούντα σε άλλους συνομιλητές για εξερχόμενες κλήσεις.
  - **Προώθηση κλήσης**: εκτροπή εισερχόμενων κλήσεων σε έναν άλλον αριθμό.
  - **Αυτόμ. κωδικός περιοχής**: ρύθμιση της συσκευής να εισάγει αυτόματα ένα πρόθεμα (κωδικό περιοχής ή χώρας) πριν από τηλεφωνικό αριθμό.
  - **Φραγή κλήσεων**: αποκλεισμός εισερχόμενων ή εξερχόμενων κλήσεων.
  - **Αναμονή κλήσεων**: να επιτρέπονται οι ειδοποιήσεις εισερχόμενων κλήσεων όταν βρίσκεται μια κλήση σε εξέλιξη.
  - **Αυτόματη επανάκληση**: ενεργοποίηση αυτόματης επανάκλησης για κλήσεις που δεν συνδέθηκαν ή που διακόπηκαν.
  - **Αριθμοί προκαθορισμένης κλήσης**: ενεργοποίηση ή απενεργοποίηση της λειτουργίας FDN για περιορισμό των κλήσεων προς αριθμούς στη λίστα FDN. Εισάγετε τον κωδικό PIN2 που παρέχεται με την κάρτα SIM ή USIM.
- **Ήχοι κλήσεων και πλήκτρων**:
  - **Ήχοι κλήσης**: επιλογή ενός ήχου κλήσης που σας ειδοποιεί για εισερχόμενες κλήσεις.
  - **Δονήσεις**: προσθήκη ή επιλογή ενός μοτίβου δόνησης.
  - **Δόνηση κατά την κλήση**: ρύθμιση για δόνηση και αναπαραγωγή ήχου κλήσης από τη συσκευή για εισερχόμενες κλήσεις.
  - **Ήχοι πλήκτρων**: ρύθμιση της συσκευής ώστε να ηχεί όταν πιέζετε τα πλήκτρα στο πληκτρολόγιο.
- **Εξατομικ. ήχος κλήσης**:
  - **Ισοστ.ήχου κατά την κλήση**: επιλογή ενός τύπου ήχου κλήσης για χρήση με ακουστικά.
  - **Adapt Sound**: εξατομίκευση του ήχου για το αυτί που χρησιμοποιείτε περισσότερο κατά τη διάρκεια κλήσεων ή ενώ ακούτε μουσική.

- **Αύξ. έντασ. σε τσέπη**: ρύθμιση της συσκευής για ενίσχυση της έντασης του ήχου κλήσης όταν η συσκευή βρίσκεται σε κλειστό χώρο, όπως τσάντα ή τσέπη.
- **Εικόνα κλήσης βίντεο**: επιλογή μιας εικόνας που θα εμφανίζεται στο συνομιλητή.
- **Χρήση επιλογών αποτυχίας κλήσης**: επιλογή για προσπάθεια φωνητικής κλήσης όταν υπάρχει αποτυχία σύνδεσης μιας βιντεοκλήσης.
- **Υπηρεσία φωνητικών μηνυμάτων**: επιλογή ή ρύθμιση του παρόχου της υπηρεσίας τηλεφωνητή.
- **Ρυθμίσεις τηλεφωνητή**: εισαγωγή του αριθμού για πρόσβαση στην υπηρεσία τηλεφωνητή. Αποκτήστε τον αριθμό αυτό από τον πάροχο υπηρεσιών.
- **Ήχος**: επιλογή ενός ήχου κλήσης που σας ειδοποιεί για νέα μηνύματα τηλεφωνητή.
- **Δόνηση**: ρύθμιση της συσκευής για δόνηση όταν λαμβάνονται μηνύματα τηλεφωνητή.
- **Λογαριασμοί**: ρύθμιση της συσκευής να δέχεται κλήσεις IP και διαμόρφωση των λογαριασμών σας για υπηρεσίες κλήσης IP.
- **Χρήση κλήσεων Internet**: ρύθμιση για το αν θα χρησιμοποιούνται οι υπηρεσίες κλήσης IP για όλες τις κλήσεις ή μόνο για τις κλήσεις IP.

## Λειτουργία αποκλεισμού

Επιλέξτε ποιες ειδοποιήσεις θα αποκλείονται ή ρυθμίστε να επιτρέπονται ειδοποιήσεις για κλήσεις από προσδιορισμένες επαφές στη λειτουργία αποκλεισμού.

## Λειτουργία οδήγησης

Ενεργοποιήστε τη λειτουργία οδήγησης για να ρυθμίσετε τη συσκευή να εκφωνεί περιεχόμενα και να προσδιορίσετε εφαρμογές για χρήση σε λειτουργία οδήγησης.

## Βοήθεια ασφάλειας

Ρύθμιση της συσκευής να στέλνει μήνυμα σε παραλήπτες σε κατάσταση έκτακτης ανάγκης. Πατήστε παρατεταμένα το πλήκτρο αύξησης της έντασης ήχου και το πλήκτρο ελάττωσης της έντασης ήχου για 3 δευτερόλεπτα για να στείλετε το μήνυμα.

- **Επεξεργασία μηνύματος έκτακτης ανάγκης**: επεξεργασία του μηνύματος που αποστέλλεται όταν βρίσκεστε σε κατάσταση έκτακτης ανάγκης.
- **Διάστημα μεταξύ μηνυμάτων**: ρύθμιση χρονικού διαστήματος για επανάληψη της αποστολής του μηνύματος.
- **Επαφές έκτ. ανάγκης**: επιλογή ή επεξεργασία των παραληπτών του μηνύματος.

## Λειτουργία εξοικονόμησης ενέργειας

Ενεργοποιήστε τη λειτουργία εξοικονόμησης ενέργειας και αλλάξτε τις ρυθμίσεις για τη λειτουργία εξοικονόμησης ενέργειας.

- **Εξοικονόμηση ενέργειας CPU**: ρύθμιση της συσκευής για περιορισμό κάποιας χρήσης πόρων συστήματος.
- **Εξοικονόμηση ενέργειας οθόνης**: ρύθμιση της συσκευής για μείωση της φωτεινότητας της οθόνης.
- **Απενεργοποίηση απτικής ανάδρασης**: ρύθμιση της συσκευής για απενεργοποίηση της δόνησης όταν αγγίζετε τα πλήκτρα.
- **Πληροφορίες για τη λειτουργία εξοικονόμησης ενέργειας**: ανακαλύψτε τρόπους μείωσης της κατανάλωσης της μπαταρίας.

## Εξάρτημα

- **Αυτόματο ξεκλείδωμα**: ρύθμιση της συσκευής για αυτόματο ξεκλείδωμα όταν ανοίγει το κάλυμμα.
- **Έξοδος Ήχου**: επιλογή μορφής εξόδου ήχου για χρήση κατά τη σύνδεση της συσκευής σας με συσκευές HDMI. Ορισμένες συσκευές ενδέχεται να μην υποστηρίζουν τη ρύθμιση ήχου surround.

## Προσβασιμότητα

Οι υπηρεσίες προσβασιμότητας είναι ειδικές λειτουργίες για άτομα με συγκεκριμένες σωματικές αναπηρίες. Μεταβείτε και μεταβάλετε τις ακόλουθες ρυθμίσεις για να βελτιώσετε την προσβασιμότητα προς τη συσκευή.

- **Αυτόματη περιστροφή οθόνης**: ρύθμιση του περιβάλλοντος εργασίας για αυτόματη περιστροφή όταν περιστρέφετε τη συσκευή.
- **Λήξη χρονικού ορίου οθόνης**: ρύθμιση της χρονικής διάρκειας αναμονής της συσκευής πριν απενεργοποιηθεί ο οπίσθιος φωτισμός της οθόνης.
- **Εκφώνηση κωδικών πρόσβασης**: ρύθμιση της συσκευής να εκφωνεί τους κωδικούς πρόσβασης που εισάγετε με το Talkback.
- **Απάντηση/τερματισμός κλήσεων**:
  - **Απάντηση κλήσεων με το κεντρικό πλήκτρο**: ρύθμιση της συσκευής να απαντά σε εισερχόμενη κλήση όταν πατάτε το πλήκτρο αρχικής οθόνης.
  - **Πατήστε για απαν. κλήσεων**: ρύθμιση της συσκευής να απαντά σε εισερχόμενη κλήση όταν πατάτε το πλήκτρο αποδοχής κλήσης δυο φορές.
  - **Έλεγχος έντασης φωνής**: ρύθμιση της συσκευής για απάντηση ή απόρριψη εισερχόμενης κλήσης με φωνητικές εντολές.
  - **Τερμ. κλ. με το πλήκτ. ενερ.**: ρύθμιση της συσκευής να τερματίζει μια κλήση όταν πατάτε το πλήκτρο λειτουργίας.

- **Εμφάνιση συντομεύσεων**: προσθήκη συντόμευσης προς την **Προσβασιμότητα** στο γρήγορο μενού που εμφανίζεται όταν πατάτε παρατεταμένα το πλήκτρο λειτουργίας.
- **Διαχείριση προσβασιμ.**: εξαγωγή ή εισαγωγή των ρυθμίσεων προσβασιμότητας για να τις μοιραστείτε με άλλες συσκευές.
- **TalkBack**: ενεργοποίηση του Talkback, που προσφέρει φωνητική ανατροφοδότηση.
- **Μέγ. γραμματοσειράς**: αλλαγή του μεγέθους γραμματοσειράς.
- **Μεγέθυνση**: ρύθμιση της συσκευής για μεγέθυνση και σμίκρυνση με κινήσεις των δαχτύλων.
- **Αρνητικά χρώματα**: αντιστροφή των χρωμάτων της οθόνης για βελτίωση της ορατότητας.
- **Προσαρμογή χρωμάτων**: προσαρμογή του χρωματικού μοτίβου για την οθόνη όταν η συσκευή προσδιορίσει ότι έχετε αχρωματοψία ή δυσκολία κατά την ανάγνωση περιεχομένου.
- **Συντόμευση προσβασιμότητας**: ρύθμιση της συσκευής να ενεργοποιεί το Talkback όταν πατάτε παρατεταμένα το πλήκτρο λειτουργίας και κατόπιν πατάτε παρατεταμένα στην οθόνη με δύο δάχτυλα.
- **Επιλογές κειμ. σε ομιλία**:
  - **Προτιμώμενη μηχανή TTS**: επιλογή μηχανής σύνθεσης ομιλίας. Για να αλλάξετε τις ρυθμίσεις για τις μηχανές σύνθεσης ομιλίας, πατήστε ⚙.
  - **Ρυθμός ομιλίας**: επιλογή ταχύτητας για τη λειτουργία μετατροπής κειμένου σε ομιλία.
  - **Ακούστε ένα παράδειγμα**: ακρόαση του προφορικού κειμένου ως παράδειγμα.
- **Βελτίωση προσβασιμότητας στο web**: ρύθμιση των εφαρμογών για εγκατάσταση σεναρίων web ώστε να γίνεται περισσότερο προσβάσιμο το περιεχόμενο web.
- **Εξισορρόπηση ήχου**: προσαρμογή της ισορροπίας ήχου κατά τη χρήση διπλού σετ ακουστικών.
- **Μονοφωνικός ήχος**: ενεργοποίηση μονοφωνικού ήχου όταν ακούτε αρχεία ήχου με ένα μόνο ακουστικό "ψείρα".
- **Απενεργ. όλων των ήχων**: σίγαση όλων των ήχων της συσκευής.
- **Βοηθητικό μενού**: ρύθμιση της συσκευής για εμφάνιση του εικονιδίου βοηθητικών συντομεύσεων που σας βοηθά να έχετε πρόσβαση σε λειτουργίες που υποστηρίζονται από εξωτερικά πλήκτρα ή λειτουργίες στο πλαίσιο ειδοποιήσεων. Μπορείτε επίσης να επεξεργαστείτε το μενού στο εικονίδιο συντομεύσεων.
- **Χρονική καθυστέρηση παρατεταμένου πατήματος**: ρύθμιση του χρόνου αναγνώρισης για παρατεταμένο πάτημα στην οθόνη.
- **Έλεγχος αλληλεπίδρασης**: ρύθμιση μιας περιοχής της οθόνης που εξαιρείται από την εισαγωγή στοιχείων μέσω αφής.

# Γλώσσα και εισαγωγή

Αλλάξτε τις ρυθμίσεις για εισαγωγή κειμένου. Ορισμένες επιλογές ενδέχεται να μην είναι διαθέσιμες ανάλογα με την επιλεγμένη γλώσσα.

## Γλώσσα

Επιλέξτε μια γλώσσα οθόνης για όλα τα μενού και εφαρμογές.

## Προεπιλογή

Επιλέξτε έναν προεπιλεγμένο τύπο πληκτρολογίου για εισαγωγή κειμένου.

## Πληκτρολόγιο Samsung

Για να αλλάξετε τις ρυθμίσεις πληκτρολογίου Samsung, πατήστε ⚙.

Οι διαθέσιμες επιλογές ενδέχεται να διαφέρουν ανάλογα με τη γεωγραφική περιοχή ή τον πάροχο υπηρεσιών.

- **Αλφάβητα**: αλλαγή της διάταξης πληκτρολογίου.
- **Αριθμοί και σύμβολα**: αλλαγή της διάταξης του πληκτρολογίου.
- **Γλώσσες εισαγωγής**: επιλογή γλωσσών για εισαγωγή κειμένου.
- **Έξυπνη δημιουργία κειμένου**: ενεργοποίηση της λειτουργίας πρόβλεψης κειμένου ώστε να προβλέπονται λέξεις με βάση τα όσα πληκτρολογείτε και να εμφανίζονται προτάσεις για λέξεις. Μπορείτε επίσης να προσαρμόσετε τις ρυθμίσεις πρόβλεψης κειμένου.
- **Συνεχής είσοδος**: ρύθμιση της συσκευής για εισαγωγή κειμένου με πέρασμα στο πληκτρολόγιο.
- **Έλεγχος δρομέα**: ενεργοποίηση ή απενεργοποίηση της έξυπνης λειτουργίας πλοήγησης πληκτρολογίου για μετακίνηση του δρομέα με κύλιση του πληκτρολογίου.
- **Είσοδος φωνής**: ενεργοποίηση της λειτουργίας φωνητικής εισαγωγής για εισαγωγή κειμένου φωνητικά.
- **Για προχωρημένους**:
  - **Αυτόματη κεφαλαιοποίηση**: ρύθμιση της συσκευής για αυτόματη μετατροπή σε κεφαλαίο του πρώτου χαρακτήρα μετά από τελικό σημείο στίξης, όπως τελεία, ερωτηματικό ή θαυμαστικό.
  - **Αυτόματη εισαγωγή κενών**: ρύθμιση της συσκευής να εισάγει αυτόματα ένα κενό διάστημα μεταξύ λέξεων.
  - **Αυτόματη θέση σημείων στίξης**: ρύθμιση της συσκευής για εισαγωγή τελείας με διπλό πάτημα στην μπάρα διαστήματος.
  - **Προεπισκόπηση χαρακτήρα**: ρύθμιση της συσκευής για εμφάνιση μεγάλης εικόνας κάθε χαρακτήρα που πατάτε.
  - **Δόνηση πατήματος πλήκτρων**: ρύθμιση της συσκευής να δονείται όταν αγγίζετε ένα πλήκτρο.
  - **Ήχος πατήματος πλήκτρων**: ρύθμιση της συσκευής να εκπέμπει ήχο όταν αγγίζετε ένα πλήκτρο.
- **Επαναφορά ρυθμίσεων**: επαναφορά ρυθμίσεων πληκτρολογίου Samsung.

## Φωνητική πληκτρολόγηση Google

Για να αλλάξετε τις ρυθμίσεις φωνητικής εισαγωγής, πατήστε ⚙.

- **Επιλογή γλωσσών εισαγ.**: επιλογή γλωσσών εισαγωγής για εισαγωγή κειμένου.
- **Αποκλ. προσβλ. λέξεων**: ρύθμιση της συσκευής για αποτροπή της συσκευής να αναγνωρίζει προσβλητικές λέξεις στις φωνητικές εισαγωγές.
- **Λήψη αναγνώρισης ομιλίας εκτός σύνδεσης**: λήψη και εγκατάσταση δεδομένων γλώσσας για φωνητική εισαγωγή εκτός σύνδεσης.

## Εφαρμ. φων. αναγνώρισης

Επιλέξτε μηχανή φωνητικής αναγνώρισης.

Η λειτουργία αυτή εμφανίζεται μόνο όταν χρησιμοποιείτε μια εφαρμογή φωνητικής αναγνώρισης.

## Φωνητική αναζήτηση

Για τη φωνητική αναγνώριση Samsung, χρησιμοποιήστε τις παρακάτω επιλογές:

- **Language**: επιλογή γλώσσας για τη φωνητική αναγνώριση.
- **Open via the home key**: ρύθμιση της συσκευής για εκκίνηση του **S Voice** με διπλό πάτημα στο πλήκτρο αρχικής οθόνης.
- **Use location data**: ρύθμιση της συσκευής για χρήση πληροφοριών θέσης για τα αποτελέσματα φωνητικής αναζήτησης.
- **Hide offensive words**: απόκρυψη υβριστικών λέξεων από αποτελέσματα φωνητικής αναζήτησης.
- **Help**: πρόσβαση σε πληροφορίες βοήθειας για τη λειτουργία **S Voice**.
- **About**: προβολή πληροφοριών έκδοσης.
- **Voice control**: αλλαγή ρυθμίσεων για έλεγχο των επιλογών μέσω φωνητικών εντολών.
- **Auto-start speaker**: ρύθμιση της συσκευής για αυτόματη ενεργοποίηση του ηχείου όταν πραγματοποιείτε κλήση με το **S Voice**.

- **Show body of message**: ρύθμιση της συσκευής για εμφάνιση του κειμένου νέου μηνύματος που λάβατε κατά τη λειτουργία οδήγησης.
- **Wake up command**: ρύθμιση της συσκευής για έναρξη αναγνώρισης φωνής με μια φωνητική εντολή αφύπνισης κατά τη χρήση του **S Voice**.
- **Wake up in lock screen**: ρύθμιση της συσκευής ώστε να αναγνωρίζει την εντολή αφύπνισης όταν είναι κλειδωμένη η οθόνη.
- **Set wake-up command**: ρύθμιση μιας εντολής αφύπνισης για εκκίνηση της εφαρμογής **S Voice** ή εκτέλεση καθορισμένης λειτουργίας.
- **Check missed events**: ρύθμιση της συσκευής για έλεγχο αναπάντητων κλήσεων, μηνυμάτων ή συμβάντων όταν γίνεται εκκίνηση του **S Voice** πατώντας το κουμπί του σετ ακουστικών.
- **Home address**: εισαγωγή της διεύθυνσης του σπιτιού σας για χρήση πληροφοριών θέσης με τη λειτουργία φωνητικής εντολής.
- **Log in to Facebook**: εισαγωγή των στοιχείων του λογαριασμού Facebook για χρήση του Facebook με το **S Voice**.
- **Log in to Twitter**: εισαγωγή των στοιχείων του λογαριασμού Twitter για χρήση του Twitter με το **S Voice**.

Για τη φωνητική αναγνώριση Google, χρησιμοποιήστε τις παρακάτω επιλογές:

- **Γλώσσα**: επιλογή γλώσσας για τη φωνητική αναγνώριση.
- **Έξοδος ομιλίας**: ρύθμιση της συσκευής να παρέχει φωνητική ανατροφοδότηση ώστε να σας ειδοποιεί για την τρέχουσα ενέργεια.
- **Αποκλ. προσβλ. λέξεων**: απόκρυψη υβριστικών λέξεων από αποτελέσματα φωνητικής αναζήτησης.
- **Λήψη αναγνώρισης ομιλίας εκτός σύνδεσης**: λήψη και εγκατάσταση δεδομένων γλώσσας για φωνητική εισαγωγή εκτός σύνδεσης.
- **Ακουστικά Bluetooth**: ρύθμιση της συσκευής ώστε να επιτρέπει φωνητική αναζήτηση με ακουστικά Bluetooth όταν είναι συνδεδεμένα με τη συσκευή.

## Επιλογές κειμ. σε ομιλία

- **Προτιμώμενη μηχανή TTS**: επιλογή μηχανής σύνθεσης ομιλίας. Για να αλλάξετε τις ρυθμίσεις για τις μηχανές σύνθεσης ομιλίας, πατήστε .
- **Ρυθμός ομιλίας**: επιλογή ταχύτητας για τη λειτουργία μετατροπής κειμένου σε ομιλία.
- **Ακούστε ένα παράδειγμα**: ακρόαση του προφορικού κειμένου ως παράδειγμα.

### Ταχύτητα δείκτη

Ρυθμίστε την ταχύτητα δείκτη για το ποντίκι ή το πλαίσιο αφής που είναι συνδεδεμένα με τη συσκευή σας.

## Κινήσεις και χειρονομίες

Ενεργοποιήστε τη λειτουργία αναγνώρισης κίνησης και αλλάξτε τις ρυθμίσεις που ελέγχουν την αναγνώριση κίνησης στη συσκευή σας.

- **Κίνηση**:
  - **Απευθείας κλήση**: ρύθμιση της συσκευής για πραγματοποίηση φωνητικής κλήσης ανασηκώνοντας και κρατώντας τη συσκευή κοντά στο αυτί σας ενώ κοιτάτε λεπτομέρειες κλήσης, μηνύματος ή επαφών.
  - **Έξυπνη ειδοποίηση**: ρύθμιση της συσκευής να σας ειδοποιεί αν έχετε αναπάντητες κλήσεις ή νέα μηνύματα όταν ανασηκώνετε τη συσκευή.
  - **Ζουμ**: ρύθμιση της συσκευής για μεγέθυνση ή σμίκρυνση ενώ προβάλλονται εικόνες στη **Συλλογή** ή κάνετε περιήγηση σε ιστοσελίδες, με παρατεταμένο πάτημα δύο σημείων με τα δάχτυλά σας και κατόπιν κλίση της συσκευής μπρος και πίσω.
  - **Μετακίν. εικονιδίου**: ρύθμιση της συσκευής για μετακίνηση ενός στοιχείου σε άλλη σελίδα όταν πατάτε το στοιχείο παρατεταμένα και κατόπιν μετατοπίζετε παράλληλα τη συσκευή στα αριστερά ή στα δεξιά.
  - **Περιήγηση σε εικόνα**: ρύθμιση της συσκευής για κύλιση σε μια εικόνα κινώντας τη συσκευή προς οποιαδήποτε κατεύθυνση όταν γίνεται μεγέθυνση της εικόνας.
  - **Σίγαση/παύση**: ρύθμιση της συσκευής για σίγαση εισερχόμενων κλήσεων, ειδοποιήσεων και μουσικής τοποθετώντας τη συσκευή με την πρόσοψη προς τα κάτω.
- **Βαθμονόμηση γυροσκοπίου**: βαθμονόμηση του γυροσκοπίου έτσι ώστε η συσκευή να μπορεί να αναγνωρίζει σωστά την περιστροφή.

- Τοποθετήστε τη συσκευή σε σταθερή επιφάνεια κατά τη βαθμονόμηση. Η διαδικασία βαθμονόμησης μπορεί να αποτύχει αν η συσκευή δονείται ή κινείται.
- Βαθμονομήστε το γυροσκόπιο όταν η κλίση ή η παράλληλη μετατόπιση, ή τα παιχνίδια που επιτρέπουν κίνηση επιδεικνύουν μετατόπιση ή μη ηθελημένη κίνηση.

### Έξυπνη οθόνη

- **Έξυπνη αναμονή**: ρύθμιση της συσκευής ώστε να αποτρέπεται η απενεργοποίηση του οπίσθιου φωτισμού της οθόνης ενώ κοιτάτε την οθόνη.
- **Έξυπνη περιστροφή**: ρύθμιση του περιβάλλοντος εργασίας να μην περιστρέφεται ανάλογα με τον προσανατολισμό του προσώπου σας.

### Έλεγχος έντασης φωνής

Αλλάξτε ρυθμίσεις για έλεγχο των επιλογών μέσω φωνητικών εντολών.

Αν είναι ενεργοποιημένο το **Δόνηση κατά την κλήση**, η συσκευή δεν θα μπορεί να αναγνωρίζει φωνητικές εντολές στη διάρκεια μιας εισερχόμενης κλήσης.

## Λογαριασμοί

### Προσθήκη λογαριασμού

Προσθέστε λογαριασμούς email ή SNS.

### Cloud

Αλλάξτε τις ρυθμίσεις για συγχρονισμό δεδομένων ή αρχείων με το λογαριασμό Samsung ή με την αποθήκευση Cloud Dropbox.

### Δημιουργία αντιγράφων ασφαλείας και επαναφορά

Αλλάξτε τις ρυθμίσεις για διαχείριση ρυθμίσεων και δεδομένων.

- **Δημ. αντιγρ. ασφ. δεδ. μου**: ρύθμιση της συσκευής για δημιουργία εφεδρικών αντιγράφων των ρυθμίσεων και των δεδομένων εφαρμογών στο διακομιστή Google.
- **Λογαριασμός αντιγράφων ασφαλείας**: δημιουργία ή επεξεργασία του εφεδρικού λογαριασμού Google.
- **Αυτόματη επαναφορά**: ρύθμιση της συσκευής για επαναφορά των ρυθμίσεων και των δεδομένων εφαρμογών όταν επανεγκαθίστανται οι εφαρμογές στη συσκευή.
- **Επαναφορά εργοστασιακών δεδομένων**: επαναφορά των ρυθμίσεων στις προεπιλεγμένες εργοστασιακές τιμές και διαγραφή όλων των δεδομένων.

# Περισσότ.

Προσαρμόστε τις ρυθμίσεις για υπηρεσίες τοποθεσίας, ασφάλεια και άλλες επιλογές.

## Υπηρ. εντοπισμού θέσης

Αλλάξτε τις ρυθμίσεις για τις άδειες πληροφοριών τοποθεσίας.

- **Πρόσβαση στην τοποθεσία μου**: ρύθμιση της συσκευής ώστε να επιτρέπεται η χρήση των πληροφοριών της τρέχουσας θέσης σας από εφαρμογές.
- **Χρήση δορυφόρων GPS**: ρύθμιση της συσκευής για εύρεση της τρέχουσας θέσης σας με χρήση δορυφόρου GPS.
- **Χρήση ασύρματων δικτύων**: ρύθμιση της συσκευής ώστε να επιτρέπεται η συλλογή δεδομένων τοποθεσίας ή ο προσδιορισμός της τοποθεσίας της χαμένης ή κλαπείσας συσκευής σας μέσω δικτύων Wi-Fi ή κινητής τηλεφωνίας.
- **Οι τοποθεσίες μου**: ρύθμιση προφίλ για χρήση για συγκεκριμένες τοποθεσίες όταν χρησιμοποιείτε λειτουργίες GPS, Wi- Fi ή Bluetooth για εύρεση της τρέχουσας τοποθεσίας σας.

## Ασφάλεια

Αλλάξτε τις ρυθμίσεις για την ασφάλιση της συσκευής και της κάρτας SIM ή USIM.

- **Κρυπτογράφηση συσκευής**: ρύθμιση κωδικού πρόσβασης για κρυπτογράφηση δεδομένων αποθηκευμένων στη συσκευή. Πρέπει να εισάγετε τον κωδικό πρόσβασης κάθε φορά που ενεργοποιείτε τη συσκευή.

Φορτίστε τη συσκευή πριν ενεργοποιήσετε τη ρύθμιση αυτή διότι μπορεί να χρειαστεί περισσότερο από μία ώρα για την κρυπτογράφηση των δεδομένων σας.

- **Κρυπτογράφηση εξωτερικής κάρτα SD**: ρύθμιση της συσκευής για κρυπτογράφηση αρχείων σε μια κάρτα μνήμης.

Αν επαναφέρετε τη συσκευή στις εργοστασιακές προεπιλεγμένες ρυθμίσεις ενώ είναι ενεργοποιημένη η επιλογή αυτή, η συσκευή δεν θα είναι σε θέση να διαβάσει τα κρυπτογραφημένα αρχεία σας. Απενεργοποιήστε τη ρύθμιση αυτή πριν κάνετε επαναφορά της συσκευής.

- **Απομακρ. στοιχεία ελέγχου**: ρύθμιση της συσκευής ώστε να επιτρέπεται ο απομακρυσμένος έλεγχος της χαμένης ή κλαπείσας συσκευής μέσω του διαδικτύου. Για να χρησιμοποιήσετε τη λειτουργία αυτή, πρέπει να συνδεθείτε με το λογαριασμό Samsung.
  - **Εγγραφή λογαριασμού**: προσθήκη ή προβολή του λογαριασμού Samsung.
  - **Χρήση ασύρματων δικτύων**: ρύθμιση της συσκευής ώστε να επιτρέπεται η συλλογή δεδομένων τοποθεσίας ή ο προσδιορισμός της τοποθεσίας της χαμένης ή κλαπείσας συσκευής σας μέσω δικτύων Wi-Fi ή κινητής τηλεφωνίας.
- **Ειδοποίηση αλλαγής SIM**: ενεργοποίηση ή απενεργοποίηση της λειτουργίας εύρεσης του κινητού που βοηθά στον εντοπισμό της συσκευής όταν χαθεί ή κλαπεί.
- **Εύρεση σελ. web κιν. μου**: πρόσβαση στον ιστότοπο εύρεσης του κινητού (*findmymobile.samsung.com*). Μπορείτε να εντοπίσετε και να ελέγξετε την χαμένη ή κλαπείσα συσκευή σας στον ιστότοπο εύρεσης του κινητού.
- **Ρύθμιση κλειδώματος κάρτας SIM**:
  - **Κλείδωμα κάρτας SIM**: ενεργοποίηση ή απενεργοποίηση της δυνατότητας κλειδώματος PIN ώστε να απαιτείται ο κωδικός PIN πριν χρησιμοποιηθεί η συσκευή.
  - **Αλλαγή PIN της SIM**: αλλαγή του κωδικού PIN που χρησιμοποιείται για πρόσβαση στα δεδομένα της κάρτας SIM ή USIM.
- **Ορατοί κωδικοί πρόσβασης**: ρύθμιση της συσκευής ώστε να εμφανίζει κωδικούς πρόσβασης ενώ πληκτρολογούνται.
- **Διαχειριστές συσκευής**: προβολή των διαχειριστών συσκευής που είναι εγκατεστημένοι στη συσκευή σας. Μπορείτε να επιτρέψετε σε διαχειριστές της συσκευής να εφαρμόζουν νέες πολιτικές στη συσκευή.
- **Άγνωστες πηγές**: επιλογή για εγκατάσταση εφαρμογών από οποιαδήποτε πηγή. Αν δεν επιλεγεί, κάνετε λήψη εφαρμογών μόνο από το **Play Store**.
- **Επαλήθευση εφαρμογών**: ρύθμιση ώστε να επιτρέπεται ο έλεγχος της εφαρμογής από την Google για επιβλαβή συμπεριφορά πριν την εγκατάστασή της.
- **Αξιόπιστα διαπιστευτήρια**: χρήση πιστοποιητικών και διαπιστευτηρίων για να εξασφαλίζεται η ασφαλής χρήση διαφόρων εφαρμογών.
- **Εγκατ. από χώρο αποθ. συσκευής**: εγκατάσταση κρυπτογραφημένων πιστοποιητικών αποθηκευμένων στο αποθηκευτικό μέσο USB.
- **Εκκαθάριση διαπιστευτηρίων**: διαγραφή των περιεχομένων των διαπιστευτηρίων από τη συσκευή και επαναφορά του κωδικού πρόσβασης.

## Διαχειριστής εφαρμογών

Προβάλλετε και διαχειριστείτε τις εφαρμογές στη συσκευή σας.

## Μπαταρία

Προβάλλετε την ενέργεια της μπαταρίας που καταναλώνεται από τη συσκευή σας.

## Χώρος αποθήκευσης

Προβάλλετε πληροφορίες μνήμης για τη συσκευή σας και την κάρτα μνήμης ή μορφοποιήστε μια κάρτα μνήμης.

Η μορφοποίηση μιας κάρτας μνήμης διαγράφει μόνιμα όλα τα δεδομένα από αυτήν.

Η πραγματική διαθέσιμη χωρητικότητα της εσωτερικής μνήμης είναι μικρότερη από την προσδιοριζόμενη χωρητικότητα επειδή το λειτουργικό σύστημα και οι προεπιλεγμένες εφαρμογές καταλαμβάνουν μέρος της μνήμης. Η διαθέσιμη χωρητικότητα μπορεί να αλλάξει όταν αναβαθμίσετε τη συσκευή.

## Ημερομηνία & ώρα

Πρόσβαση και μεταβολή των παρακάτω ρυθμίσεων ώστε να ελέγχεται ο τρόπος εμφάνισης από τη συσκευή της ώρας και ημερομηνίας.

Αν η μπαταρία παραμείνει πλήρως αποφορτισμένη ή αφαιρεθεί από τη συσκευή, η ώρα και η ημερομηνία μηδενίζονται.

- **Αυτόματη ημερ/νία και ώρα**: αυτόματη ενημέρωση της ώρας και ημερομηνίας όταν περνάτε από μία ζώνη ώρας σε άλλη.
- **Ρύθμιση ημερομηνίας**: ρύθμιση της τρέχουσας ημερομηνίας με μη αυτόματο τρόπο.
- **Ρύθμιση ώρας**: ρύθμιση της τρέχουσας ώρας με μη αυτόματο τρόπο.
- **Αυτόματη ζώνη ώρας**: ρύθμιση της συσκευής για λήψη πληροφοριών ζώνης ώρας από το δίκτυο όταν μετακινείστε μεταξύ ζωνών ώρας.
- **Επιλογή ζώνης ώρας**: ρύθμιση της ζώνης ώρας του σπιτιού σας.
- **Χρήση μορφής 24 ωρών**: εμφάνιση ώρας σε μορφή 24 ωρών.
- **Επιλογή μορφής ημερομηνίας**: επιλογή μιας μορφής ημερομηνίας.

## Πληροφορίες συσκευής

Αποκτήστε πρόσβαση στις πληροφορίες συσκευής και ενημερώστε το λογισμικό της συσκευής.

Για προβολή πληροφοριών σχετικά με τις ετικέτες της συσκευής, όπως αριθμό IMEI, σειριακό αριθμό ή σήμα CE, πατήστε **Ετικέτα**.

# Ρυθμίσεις Google

Χρησιμοποιήστε την εφαρμογή αυτή για διαμόρφωση των ρυθμίσεων για ορισμένες λειτουργίες που παρέχονται από την Google.

Πατήστε **Ρυθμίσεις Google** στην οθόνη εφαρμογών.

# Αντιμετώπιση προβλημάτων

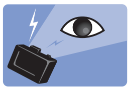

## Τα μάτια του θέματος εμφανίζονται κόκκινα

Τα κόκκινα μάτια προκύπτουν όταν τα μάτια του θέματος αντικατοπτρίζουν φως από το φλας της κάμερας.

Ρυθμίστε την επιλογή φλας σε **Κόκκ. μάτια** ή **Δρθ κόκ.ματ.**

## Οι φωτογραφίες έχουν λεκέδες με σκόνη

Εάν υπάρχουν μόρια σκόνης στον αέρα, ενδέχεται να τα αποτυπώσετε στις φωτογραφίες κατά τη χρήση του φλας.

- Απενεργοποιήστε το φλας ή αποφύγετε τη λήψη φωτογραφιών σε χώρους με σκόνη.
- Ρυθμίστε την ευαισθησία ISO. (σ. 98)

## Οι φωτογραφίες είναι θολές

Εάν τραβάτε φωτογραφίες σε συνθήκες χαμηλού φωτισμού ή κρατάτε τη συσκευή με λανθασμένο τρόπο ενδέχεται να προκληθεί θάμπωμα.

- Πατήστε το κουμπί λήψης μέχρι τη μέση για να βεβαιωθείτε ότι έχετε εστιάσει στο θέμα.
- Ρυθμίστε την επιλογή σταθεροποίησης εικόνας.
- Χρησιμοποιήστε τρίποδο για να αποτρέψετε το κούνημα της συσκευής.

## Οι φωτογραφίες είναι θολές όταν πραγματοποιείτε λήψη τη νύχτα

Καθώς η κάμερα προσπαθεί να αφήσει περισσότερο φως να εισέλθει, η ταχύτητα του κλείστρου μειώνεται. Αυτό μπορεί να σας δυσκολέψει να κρατήσετε την κάμερα σταθερή για διάστημα αρκετό ώστε να μπορεί να ληφθεί μια καθαρή φωτογραφία και ενδέχεται να έχει ως αποτέλεσμα το κούνημα της συσκευής.

- Ορίστε την επιλογή **Νύχτα** στην έξυπνη λειτουργία.
- Ενεργοποιήστε το φλας.
- Ρυθμίστε την ευαισθησία ISO. (σ. 98)
- Χρησιμοποιήστε τρίποδο για να αποτρέψετε το κούνημα της συσκευής.

## Τα θέματα εμφανίζονται πολύ σκοτεινά εξαιτίας του οπίσθιου φωτισμού

Όταν η πηγή φωτός βρίσκεται πίσω από το θέμα ή όταν υπάρχει υψηλή αντίθεση μεταξύ φωτεινών και σκοτεινών περιοχών, το θέμα ίσως εμφανίζεται πολύ σκοτεινό.

- Αποφεύγετε τη λήψη κόντρα στον ήλιο.
- Ορίστε την επιλογή του φλας σε **Συμπλήρωση**.
- Ρυθμίστε την τιμή έκθεσης.
- Ορίστε την επιλογή μέτρησης σε **Σημείο** εάν ένα θέμα είναι στο κέντρο του πλαισίου.

## Όταν δεν είναι δυνατή η ενεργοποίηση της συσκευής

- Βεβαιωθείτε ότι έχει τοποθετηθεί η μπαταρία. (σ. 11)
- Φορτίστε τη μπαταρία.

## Όταν δεν είναι δυνατή η λήψη φωτογραφιών ή βίντεο

- Ο χώρος αποθήκευσης μπορεί να είναι πλήρης. Διαγράψτε τα περιττά αρχεία ή εισάγετε μια άλλη κάρτα μνήμης.
- Μορφοποιήστε την κάρτα μνήμης.
- Η κάρτα μνήμης μπορεί να έχει πρόβλημα. Προμηθευτείτε μια άλλη κάρτα.
- Βεβαιωθείτε ότι η συσκευή είναι ενεργοποιημένη.
- Φορτίστε τη μπαταρία.
- Βεβαιωθείτε ότι έχει τοποθετηθεί η μπαταρία. (σ. 11)

## Όταν το φλας δεν λειτουργεί

- Η επιλογή φλας μπορεί να έχει οριστεί σε **Ανενεργό**. (σ. 102)
- Σε κάποιες λειτουργίες, το φλας απενεργοποιείται.

## Όταν το φλας ενεργοποιείται απρόσμενα

Το φλας ενδέχεται να ενεργοποιηθεί απρόσμενα εξαιτίας του στατικού ηλεκτρισμού. Δεν σημαίνει δυσλειτουργία της συσκευής.

## Όταν τα χρώματα στη φωτογραφία δεν ταιριάζουν με την πραγματική σκηνή

Επιλέξτε μια ρύθμιση ισορροπίας λευκού κατάλληλη για την πηγή φωτός. (σ. 99)

## Όταν η φωτεινότητα της φωτογραφίας είναι εξαιρετικά έντονη

- Απενεργοποιήστε το φλας. (σ. 102)
- Ρυθμίστε την ευαισθησία ISO. (σ. 98)
- Ρυθμίστε την τιμή έκθεσης. (σ. 97)

## Όταν η φωτογραφία είναι εξαιρετικά σκοτεινή

- Ενεργοποιήστε το φλας. (σ. 102)
- Ρυθμίστε την ευαισθησία ISO. (σ. 98)
- Ρυθμίστε την τιμή έκθεσης. (σ. 97)

## Όταν ενεργοποιείτε ή ενώ χρησιμοποιείτε τη συσκευή, σας ζητάει να εισάγετε έναν από τους παρακάτω κωδικούς:

- Κωδικός πρόσβασης: όταν έχει ενεργοποιηθεί η λειτουργία κλειδώματος της συσκευής, πρέπει να εισάγετε τον κωδικό πρόσβασης που ορίσατε για τη συσκευή.
- PIN: την πρώτη φορά που θα χρησιμοποιήσετε τη συσκευή ή όταν είναι ενεργοποιημένη η λειτουργία ερωτήματος κωδικού PIN, πρέπει να εισάγετε τον κωδικό PIN που συνόδευε την κάρτα σας SIM ή USIM. Μπορείτε να απενεργοποιήσετε τη λειτουργία αυτή χρησιμοποιώντας το μενού κλειδώματος κάρτας SIM.
- PUK: η κάρτα σας SIM ή USIM είναι μπλοκαρισμένη, συνήθως ως αποτέλεσμα εισαγωγής εσφαλμένου κωδικού PIN αρκετές φορές. Πρέπει να πληκτρολογήσετε το PUK που σας έδωσε ο φορέας παροχής υπηρεσιών.
- PIN2: όταν αποκτάτε πρόσβαση σε ένα μενού που ζητάει το PIN2, πρέπει να εισάγετε το PIN2 που συνόδευε την κάρτα SIM ή USIM. Για λεπτομέρειες, επικοινωνήστε με τον πάροχο των υπηρεσιών σας.

## Η συσκευή εμφανίζει μηνύματα σφάλματος δικτύου ή υπηρεσιών

- Σε περιοχές με αδύναμο σήμα ή με κακή λήψη, ενδέχεται να μην λαμβάνετε σήμα. Μετακινηθείτε και δοκιμάστε ξανά.
- Δεν μπορείτε να αποκτήσετε πρόσβαση σε ορισμένες επιλογές χωρίς συνδρομή. Για περισσότερες λεπτομέρειες, επικοινωνήστε με τον παροχέα υπηρεσιών.

## Ο κυλινδρικός φακός δεν συμπτύσσεται ακόμα και όταν έχει απενεργοποιηθεί η λειτουργία

Όταν απενεργοποιείτε τη λειτουργία κρατώντας τον κυλινδρικό φακό, ο κυλινδρικός φακός ενδέχεται να μην μπορέσει να συμπτυχθεί στη συσκευή. Εάν συμβεί αυτό, μην πιέσετε το φακό για να εισχωρήσει στη συσκευή. Πηγαίνετε τη συσκευή στο τοπικό κέντρο εξυπηρέτησης της Samsung.

## Η οθόνη αφής αποκρίνεται αργά ή ακατάλληλα

Αν η συσκευή σας διαθέτει οθόνη αφής και η οθόνη αφής δεν αποκρίνεται με τον κατάλληλο τρόπο, δοκιμάστε τα εξής:

- Αφαιρέστε τα προστατευτικά καλύμματα από την οθόνη αφής. Τα προστατευτικά καλύμματα μπορεί να εμποδίζουν τη συσκευή να αναγνωρίσει τις εντολές σας και δεν συνιστώνται για συσκευές με οθόνη αφής.
- Βεβαιωθείτε ότι τα χέρια σας είναι καθαρά και στεγνά όταν πατάτε την οθόνη αφής.
- Επανεκκινήστε τη συσκευή για να εξαφανιστούν τυχόν προσωρινά σφάλματα του λογισμικού.
- Βεβαιωθείτε ότι το λογισμικό της συσκευής σας έχει αναβαθμιστεί στην πιο πρόσφατη έκδοση.
- Αν η οθόνη αφής γρατσουνιστεί ή υποστεί ζημιά, μπορείτε να την παραδώσετε στο τοπικό κέντρο επισκευών της Samsung.

## Η συσκευή σας “παγώνει” ή έχει ανεπανόρθωτα σφάλματα

Αν η συσκευή σας "παγώσει" ή "κολλήσει", μπορεί να χρειαστεί να κλείσετε προγράμματα ή να επαναφέρετε τις αρχικές ρυθμίσεις της συσκευής για να επανέλθει η λειτουργικότητα. Αν η συσκευή σας "παγώσει" και δεν ανταποκρίνεται, πατήστε παρατεταμένα το πλήκτρο λειτουργίας για περισσότερα από 7 δευτερόλεπτα. Η συσκευή προχωρά σε αυτόματη επανεκκίνηση.

Αν το πρόβλημα δεν λυθεί, εκτελέστε επαναφορά εργοστασιακών δεδομένων. Στην οθόνη εφαρμογών, πατήστε **Ρυθμίσεις** → **Λογαριασμοί** → **Δημιουργία αντιγράφων ασφαλείας και επαναφορά** → **Επαναφορά εργοστασιακών δεδομένων** → **Επαναφορά συσκευής** → **Διαγραφή όλων**.

## Διακόπτονται κλήσεις

Όταν είστε σε περιοχές με αδύναμο σήμα ή με κακή λήψη, μπορεί να χάσετε τη σύνδεσή σας με το δίκτυο. Μετακινηθείτε και δοκιμάστε ξανά.

## Οι εξερχόμενες κλήσεις δεν συνδέονται

- Βεβαιωθείτε ότι έχετε πιέσει το πλήκτρο κλήσης.
- Βεβαιωθείτε ότι έχετε αποκτήσει πρόσβαση στο σωστό δίκτυο κινητής τηλεφωνίας.
- Βεβαιωθείτε ότι δεν έχετε ενεργοποιήσει τη φραγή κλήσεων για τον τηλεφωνικό αριθμό που καλείτε.

## Οι εισερχόμενες κλήσεις δεν συνδέονται

- Βεβαιωθείτε ότι η συσκευή σας είναι ενεργοποιημένη.
- Βεβαιωθείτε ότι έχετε αποκτήσει πρόσβαση στο σωστό δίκτυο κινητής τηλεφωνίας.
- Βεβαιωθείτε ότι δεν έχετε ενεργοποιήσει τη φραγή κλήσεων για τον εισερχόμενο τηλεφωνικό αριθμό.

## Οι άλλοι δεν σας ακούνε όταν μιλάτε στο τηλέφωνο

- Βεβαιωθείτε ότι δεν είναι καλυμμένο το ενσωματωμένο μικρόφωνο.
- Βεβαιωθείτε ότι το μικρόφωνο είναι κοντά στο στόμα σας.
- Αν χρησιμοποιείτε ακουστικά, βεβαιωθείτε ότι έχουν συνδεθεί σωστά.

## Η ποιότητα ήχου είναι κακή

- Βεβαιωθείτε ότι δεν μπλοκάρετε την εσωτερική κεραία της συσκευής.
- Σε περιοχές με αδύναμο σήμα ή με κακή λήψη, ενδέχεται να μην λαμβάνετε σήμα. Μετακινηθείτε και δοκιμάστε ξανά.

## Όταν πραγματοποιείτε κλήσεις από επαφές, η κλήση δεν συνδέεται

- Βεβαιωθείτε ότι είναι αποθηκευμένος ο σωστός αριθμός στη λίστα επαφών.
- Εάν είναι απαραίτητο, πληκτρολογήστε και αποθηκεύστε ξανά τον αριθμό.
- Βεβαιωθείτε ότι δεν έχετε ενεργοποιήσει τη φραγή κλήσεων για τον τηλεφωνικό αριθμό της επαφής.

## Η συσκευή εκπέμπει έναν ήχο μπιπ και το εικονίδιο της μπαταρίας είναι άδειο

Η στάθμη της μπαταρίας σας είναι χαμηλή. Επαναφορτίστε ή αντικαταστήστε την μπαταρία για να συνεχίσετε να χρησιμοποιείτε τη συσκευή.

## Η μπαταρία δεν φορτίζεται σωστά ή η συσκευή απενεργοποιείται

- Τα τερματικά της μπαταρίας ενδέχεται να χρειάζονται καθάρισμα. Σκουπίστε και τις δύο χρυσαφί επαφές με ένα καθαρό, μαλακό πανί και δοκιμάστε να φορτίσετε την μπαταρία ξανά.
- Αν η μπαταρία δεν φορτίζεται πια εντελώς, πετάξτε την παλιά μπαταρία όπως ενδείκνυται και αντικαταστήστε την με καινούργια (ανατρέξτε στις τοπικές διατάξεις για οδηγίες σχετικά με τη σωστή απόρριψη).

## Η συσκευή καίει όταν την αγγίζετε

Όταν χρησιμοποιείτε εφαρμογές που χρειάζονται περισσότερη ενέργεια ή χρησιμοποιείτε στη συσκευή σας εφαρμογές για πολλή ώρα, η συσκευή σας μπορεί να ζεσταθεί. Αυτό είναι φυσιολογικό και η διάρκεια ζωής ή η απόδοση της συσκευής σας δεν θα πρέπει να επηρεαστεί.

## Εμφανίζονται μηνύματα σφάλματος όταν ξεκινάτε την κάμερα

Η κινητή συσκευή Samsung πρέπει να διαθέτει αρκετή μνήμη και ενέργεια μπαταρίας για να θέσει σε λειτουργία την εφαρμογή της κάμερας. Αν εμφανίζονται μηνύματα σφάλματος όταν ξεκινάτε την κάμερα, δοκιμάστε τα εξής:

- Φορτίστε την μπαταρία ή αντικαταστήστε την με μια πλήρως φορτισμένη μπαταρία.
- Ελευθερώστε λίγη μνήμη μεταφέροντας αρχεία σε έναν υπολογιστή ή διαγράφοντας αρχεία από τη συσκευή σας.
- Επανεκκινήστε τη συσκευή. Αν εξακολουθεί να υπάρχει το πρόβλημα με την εφαρμογή της κάμερας μετά την εκτέλεση των παραπάνω, επικοινωνήστε με ένα κέντρο επισκευών της Samsung.

## Εμφανίζονται μηνύματα σφάλματος όταν ανοίγετε αρχεία μουσικής

Ορισμένα αρχεία μουσικής μπορεί να μην αναπαράγονται σωστά στη συσκευή Samsung για διάφορους λόγους. Αν εμφανίζονται μηνύματα σφάλματος όταν ανοίγετε αρχεία μουσικής στη συσκευή σας, δοκιμάστε τα εξής:

- Ελευθερώστε λίγη μνήμη μεταφέροντας αρχεία σε έναν υπολογιστή ή διαγράφοντας αρχεία από τη συσκευή σας.
- Βεβαιωθείτε ότι το αρχείο μουσικής δεν έχει προστασία DRM (Digital Rights Management). Αν το αρχείο έχει προστασία DRM, βεβαιωθείτε ότι έχετε την κατάλληλη άδεια ή το κλειδί για την αναπαραγωγή του αρχείου.
- Βεβαιωθείτε ότι η συσκευή σας υποστηρίζει τον αντίστοιχο τύπο αρχείου.

## Δεν εντοπίζεται άλλη συσκευή Bluetooth

- Βεβαιωθείτε ότι η ασύρματη λειτουργία Bluetooth είναι ενεργοποιημένη στη συσκευή σας.
- Βεβαιωθείτε ότι η ασύρματη λειτουργία Bluetooth είναι ενεργοποιημένη στη συσκευή με την οποία επιθυμείτε να συνδεθείτε, αν χρειάζεται.
- Βεβαιωθείτε ότι η συσκευή σας και η άλλη συσκευή Bluetooth βρίσκονται εντός της μέγιστης εμβέλειας Bluetooth (10 μέτρα).

Εάν το πρόβλημα δεν επιλυθεί με τις παραπάνω ενέργειες, επικοινωνήστε με ένα κέντρο επισκευών της Samsung.

## Δεν επιτυγχάνεται σύνδεση όταν συνδέετε τη συσκευή με έναν υπολογιστή

- Βεβαιωθείτε ότι το καλώδιο USB που χρησιμοποιείτε είναι συμβατό με τη συσκευή σας.
- Βεβαιωθείτε ότι έχετε τα κατάλληλα προγράμματα οδήγησης, εγκατεστημένα και ενημερωμένα στον υπολογιστή σας.
- Εάν είστε χρήστης Windows XP, βεβαιωθείτε ότι έχει εγκατασταθεί στον υπολογιστή σας Windows XP Service Pack 3 ή νεώτερο.
- Βεβαιωθείτε ότι έχει εγκατασταθεί στον υπολογιστή σας Samsung Kies 2.0 ή Windows Media Player 10 ή νεώτερο.

## Εμφανίζεται ένα μικρό κενό γύρω από το εξωτερικό της θήκης της συσκευής

- Το κενό αυτό είναι ένα απαραίτητο κατασκευαστικό χαρακτηριστικό και ενδέχεται να προκύπτει κάποιο μικρό κούνημα ή δόνηση των τμημάτων.
- Με την πάροδο του χρόνου, η τριβή μεταξύ των τμημάτων ενδέχεται να προκαλέσει την ελαφρά διόγκωση του κενού αυτού.

# Καθαρισμός της συσκευής

Χρησιμοποιήστε ειδικό βουρτσάκι-φυσερό για την απομάκρυνση της σκόνης και στη συνέχεια σκουπίστε προσεκτικά το φακό με μαλακό ύφασμα. Εάν η σκόνη παραμένει, χρησιμοποιείτε υγρό καθαρισμού φακών που θα έχετε προσθέσει σε ειδικό χαρτί καθαρισμού φακών και σκουπίζετε προσεκτικά.

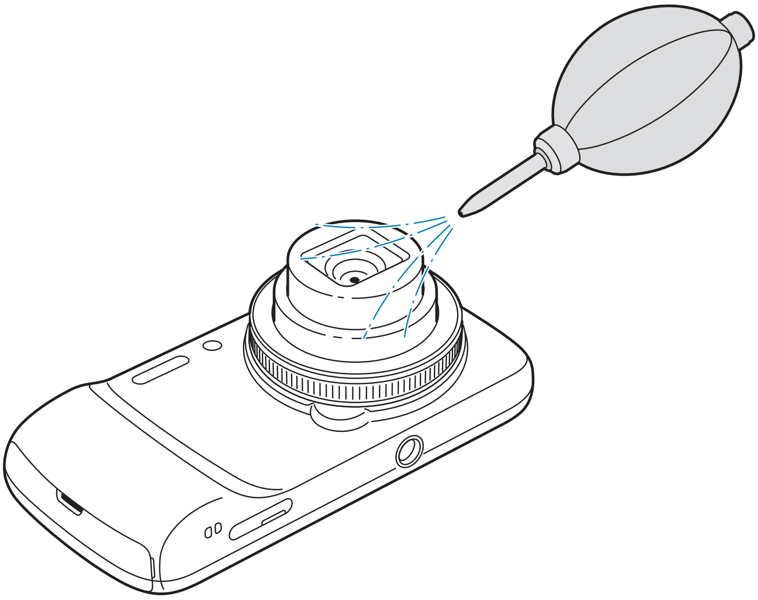

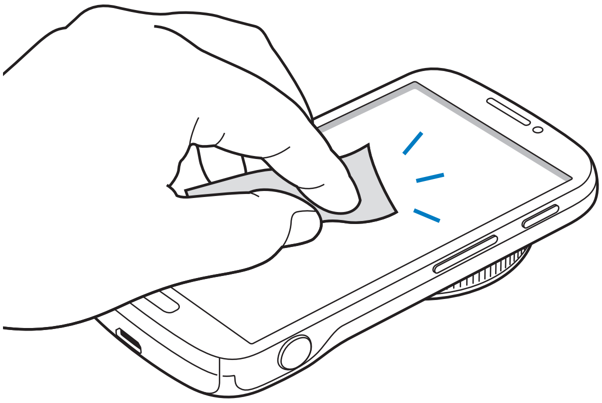

Μην πιέζετε το κάλυμμα του φακού και μην χρησιμοποιείτε το ειδικό βουρτσάκι στο κάλυμμα του φακού.

Ποτέ μην χρησιμοποιείτε βενζίνη, αραιωτικά ή οινόπνευμα για να καθαρίσετε τη συσκευή. Τα διαλύματα αυτά μπορούν να επιφέρουν βλάβη στην κάμερα ή να προκαλέσουν δυσλειτουργία της.

Κάποιο μέρος του περιεχομένου ενδέχεται να διαφέρει στη συσκευή σας ανάλογα με τη γεωγραφική περιοχή, τον πάροχο των υπηρεσιών ή την έκδοση του λογισμικού, και υπόκειται σε αλλαγή χωρίς προηγούμενη ειδοποίηση.

Samsung Electronics ΕΛΛΑΣ ΑΕ
ΑΘΗΝΑ:

Γραφεία: Λ.Κηφισίας 280, 152 32 Χαλάνδρι

Web address: www.samsung.gr

ΤΜΗΜΑ ΕΞΥΠΗΡΕΤΗΣΗΣ ΠΕΛΑΤΩΝ SAMSUNG:
801-11-SAMSUNG(72 67 864)

www.samsung.com

Greek. 11/2013. Rev.1.1